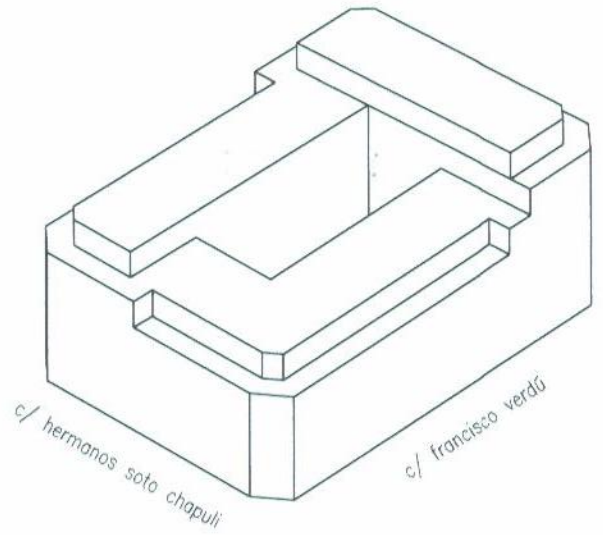

4

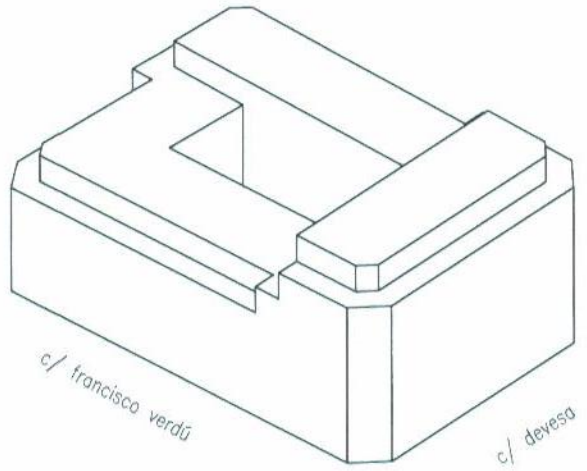

3

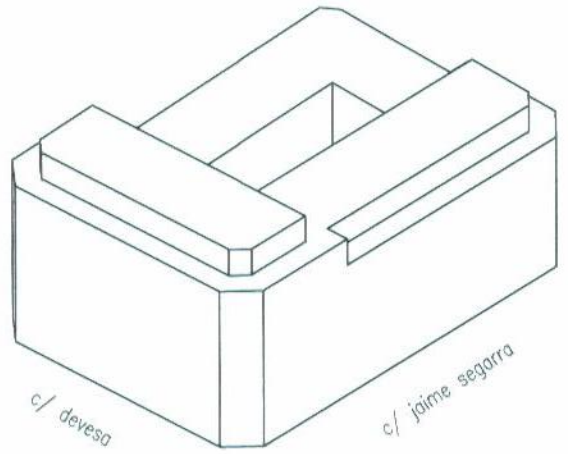

2

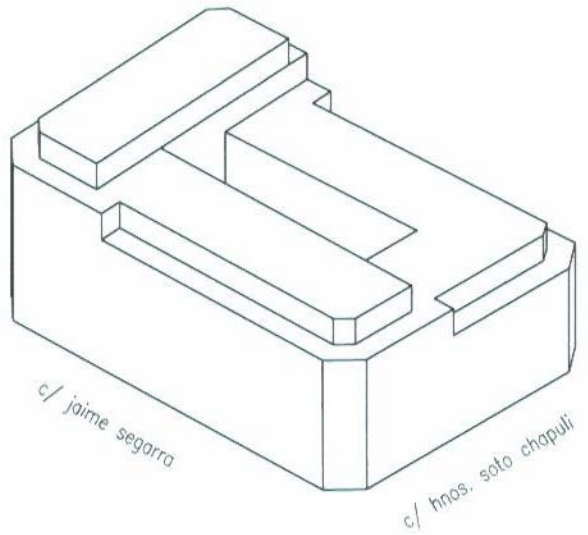

1

4 ALZADO C/HNOS. SOTO CHAPULI

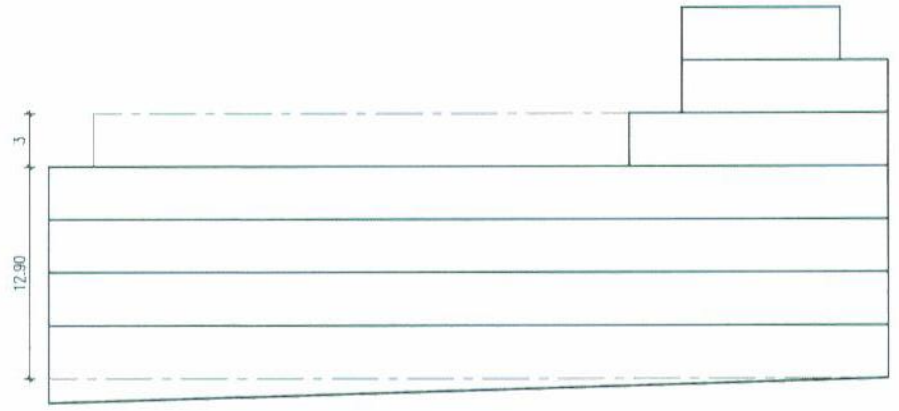

3 ALZADO C/ FRANCISCO VERDÚ

2 ALZADO C/ DE DEVESA

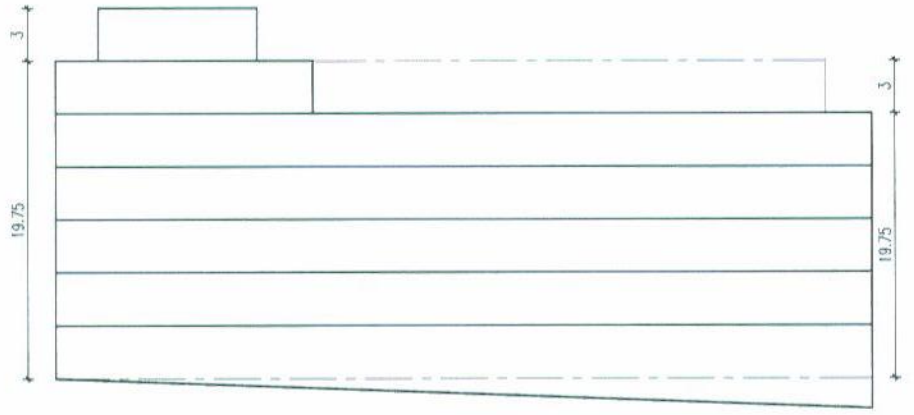

1 ALZADO C/ JAIME SEGARRA

Aprobado definitivamente por el Pleno del Excmo. Ayuntamiento en sesión de 16 SEP. 2003

EL SECRETARIO GENERAL

Fdo. Carlos Arteaga Castaño

AYUNTAMIENTO DE ALICANTE

GENERALITAT VALENCIANA

PATRONATO MUNICIPAL DE LA VIVIENDA

C.I.F. P-0300030-J
PATRONATO MUNICIPAL DE LA VIVIENDA
Pl. de la Sma. Faz, 3
Tel. 520 63 04 - 06
03002 ALICANTE

CENTRO MUNICIPAL POLIVALENTE PLAZA DE AMERICA

ESTUDIO DE DETALLE

IN PLANO DE INFORMACION

4 ESTUDIO EDIFICABILIDAD SEGUN PGOU
ALZADOS Y PERSPECTIVAS

E: 1/200 FECHA: OCT. 2002 MODIFICADO:

OFICINA TECNICA PLAN RACHA

CARMEN PEREZ MOLPECERES
ARQUITECTO ARQUITECTA

CONSUELO ARGÜELLES ALVAREZ
ARQUITECTO ARQUITECTA

AITANA PAYA PEREZ / FRANCESC GORGAS ROS
JUAN A. CARCELEN PITALUGA