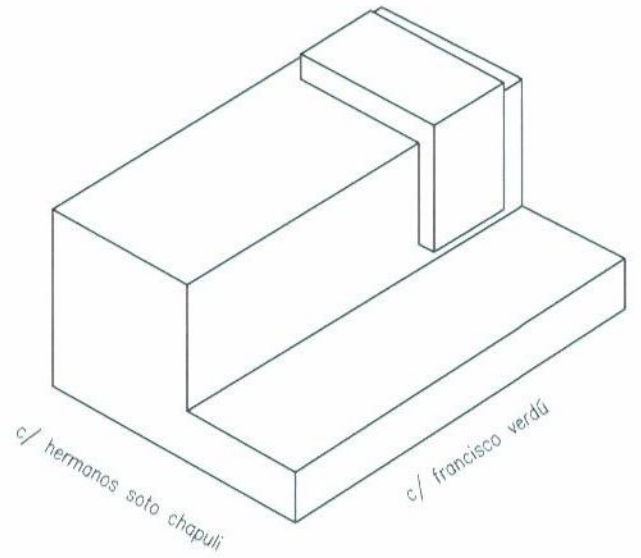

4

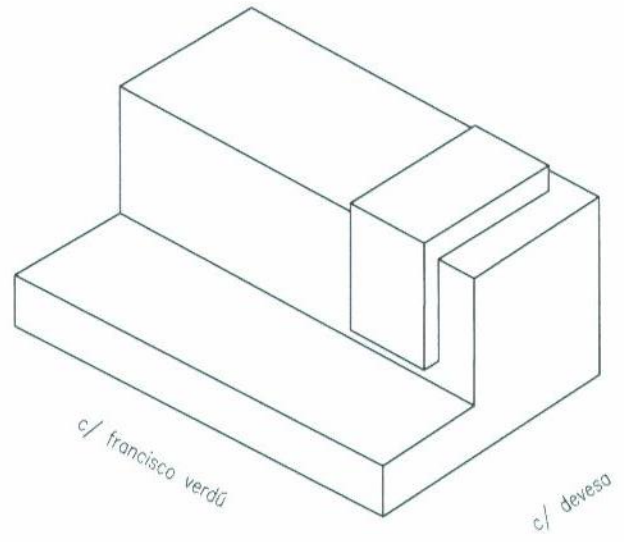

3

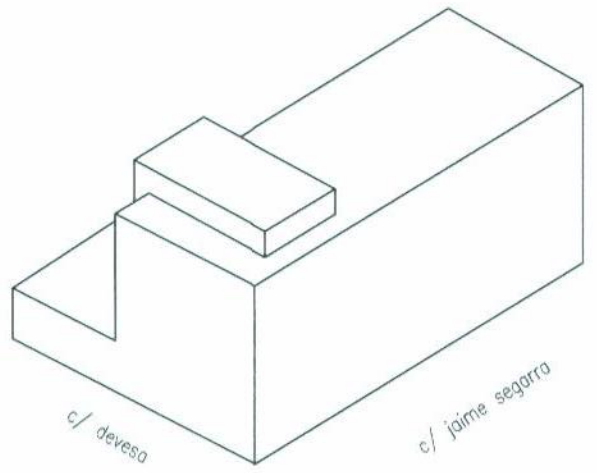

2

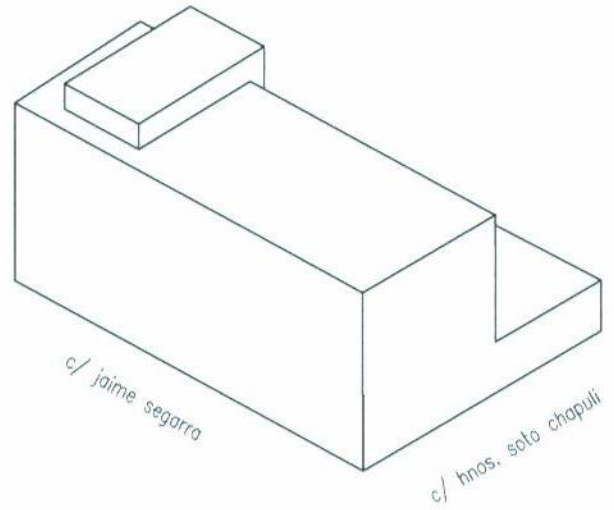

1

4 ALZADO C/HNOS. SOTO CHAPULI

3 ALZADO C/ FRANCISCO VERDÚ

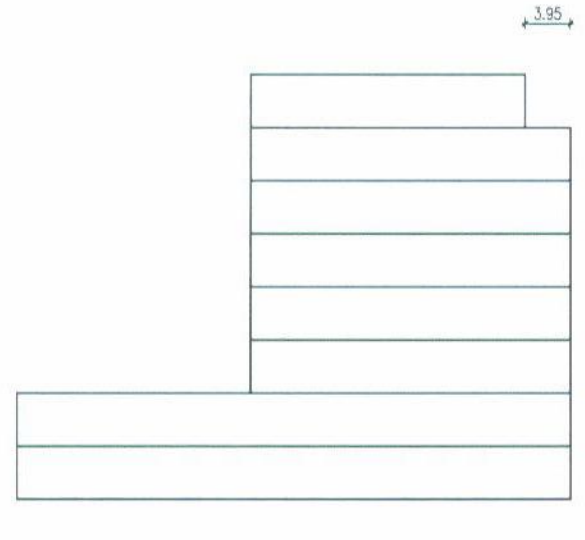

2 ALZADO C/ DE DEVESA

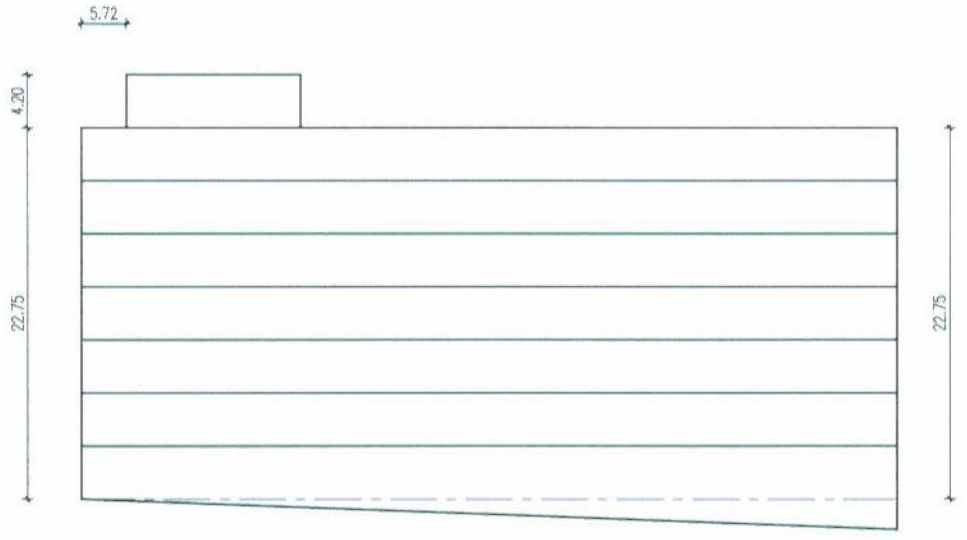

1 ALZADO C/ JAIME SEGARRA

Aprobado definitivamente por el Pleno del Excmo. Ayuntamiento en sesión de 16 SEP 2003

SECRETARIO GENERAL

AYUNTAMIENTO DE ALICANTE

GENERALITAT VALENCIANA

PATRONATO MUNICIPAL DE LA VIVIENDA

Plaza Stma. Faz, 5
Tel: 520 63 84 20

CENTRO MUNICIPAL POLIVALENTE PLAZA DE AMERICA

ESTUDIO DE DETALLE

OR PLANO DE ORDENACION

3 ESTUDIO EDIFICABILIDAD
ALZADOS Y PERSPECTIVAS

E: 1/200 FECHA: OCT. 2002 MODIFICADO:

OFICINA TECNICA PLAN RACHA

CARMEN PEREZ MOLPECERES
ARQUITECTA COLEGIADA

CONSUELO ARGUELLES ALVAREZ
ARQUITECTA COLEGIADA

ALTANA PAYA PEREZ / FRANCESC GONGAS NOS
JUAN A. CARCELEN PITALUGA