6.- DETALLES DE OBRA

34 DO 01 DE 03.- ENCUENTRO CALLE ONIL Y CALLE BLAS DE LEZO E:1/200

35 DO 02 DE 03.- MUROS DE CONTENCIÓN

36 DO 03 DE 03.- VIAL DE ACCESO DESDE GRAN VÍA E:1/500

PROYECTO DE URBANIZACIÓN DEL SECTOR APD/6
(CORNISA DE SAN AGUSTIN DE ALICANTE)

SECTOR AREA DE PLANEAMIENTO DIFERIDO Nº6, "CORNISA DE S. AGUSTIN", ALICANTE
AGRUPACIÓN DE INTERÉS URBANÍSTICO "CORNISA DE SAN AGUSTÍN".

ENCUENTRO CALLE ONIL Y BLAS DE LEZO — 1:200

DICIEMBRE 2007
308/99

ROQUE CARLOS VALERO PARRA - ARQUITECTO
C/Pintor Lorenzo Casanova, Nº15 4ºC - 03003 ALICANTE
FON:965.142.778-965.130.621 - FAX:965.130.621 - MOVIL:626.493.223 - CORREO:estudioal@arquired.es

34-DO 01 DE 03

SECCIÓN A–A'
MURO DE 6 METROS DE ALTURA

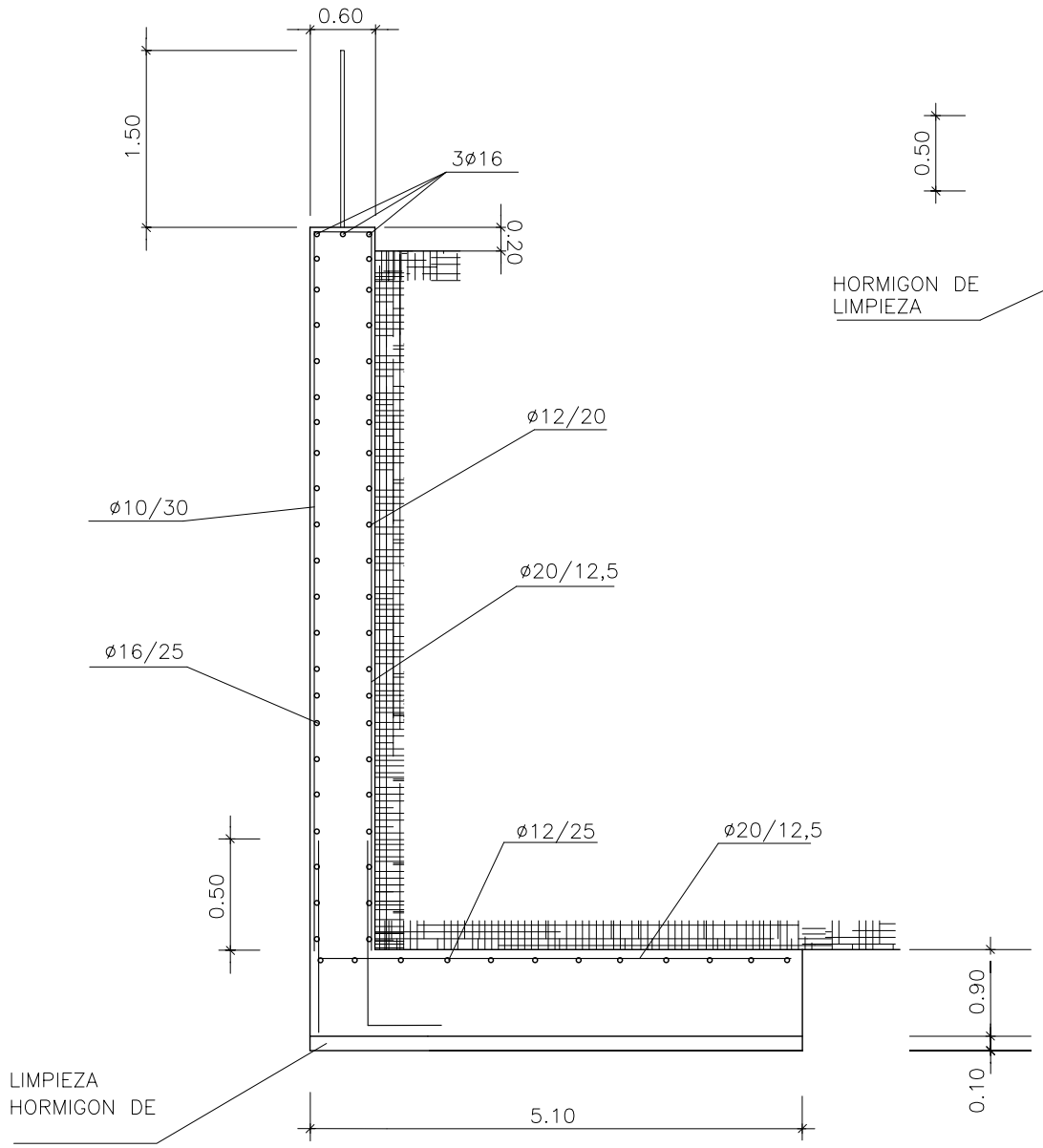

SECCIÓN B–B'
MURO DE 4 METROS DE ALTURA

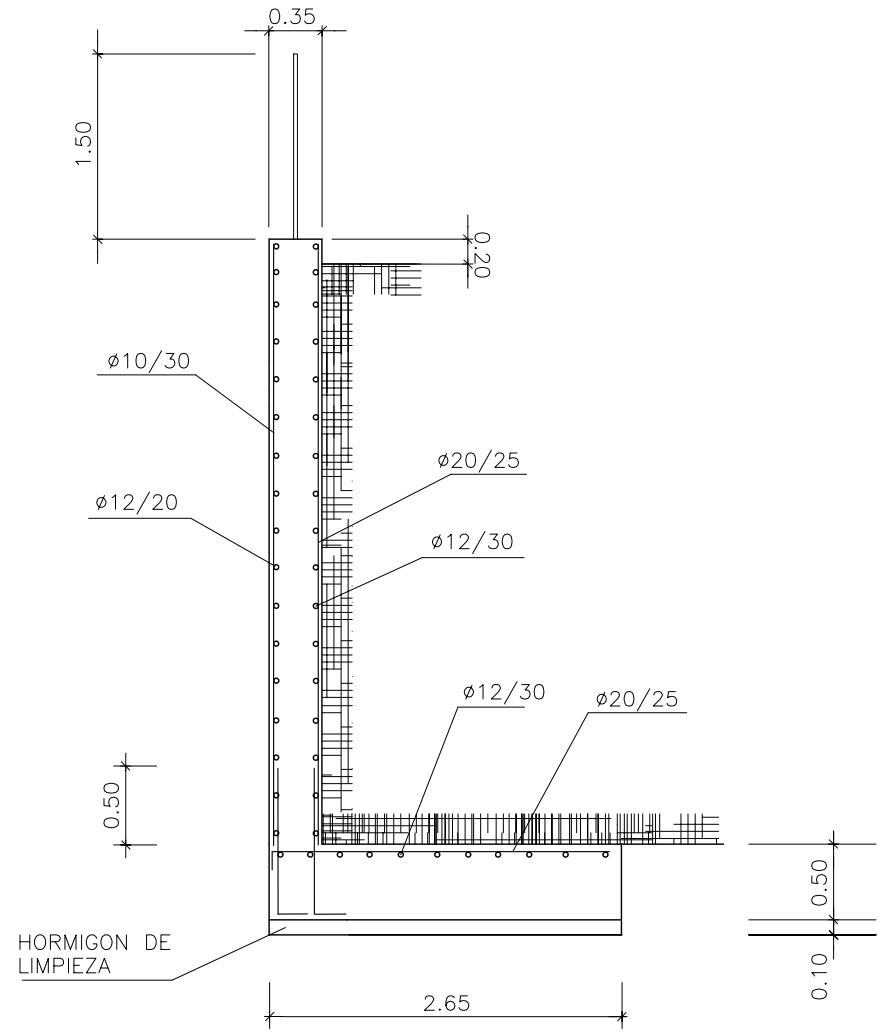

SECCIÓN C–C'
MURO DE 3 METROS DE ALTURA

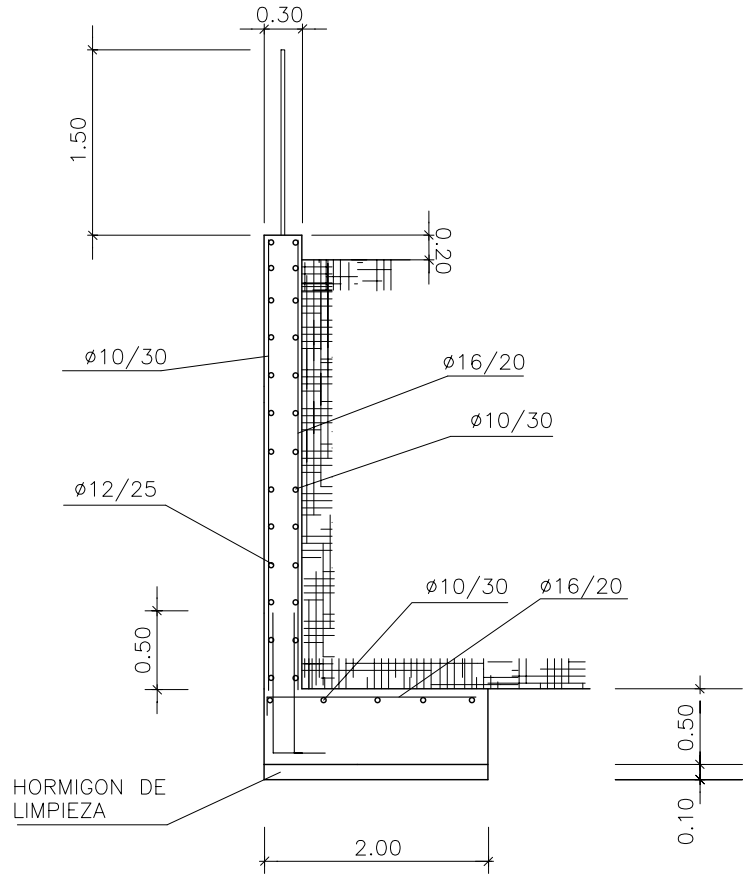

Se establecerán juntas vericales en los muros cada 7,5 m, con interrupción de la armadura horizontal (EHE Art. 42.3.5)

PROYECTO DE URBANIZACIÓN DEL SECTOR APD/6
(CORNISA DE SAN AGUSTIN DE ALICANTE)

SECTOR AREA DE PLANEAMIENTO DIFERIDO Nº6, "CORNISA DE S. AGUSTIN", ALICANTE
AGRUPACIÓN DE INTERÉS URBANÍSTICO "CORNISA DE SAN AGUSTÍN".

DETALLES MUROS DE CONTENCIÓN

ROQUE CARLOS VALERO PARRA - ARQUITECTO
C/Pintor Lorenzo Casanova, Nº15 4ºC - 03003 ALICANTE
FON:965.142.778-965.130.621 - FAX:965.130.621 - MOVIL:626.493.223 - CORREO:estudioa@arquired.es

ESTUDIO A+I

DICIEMBRE 2007
308/99

35-DO 02 DE 03

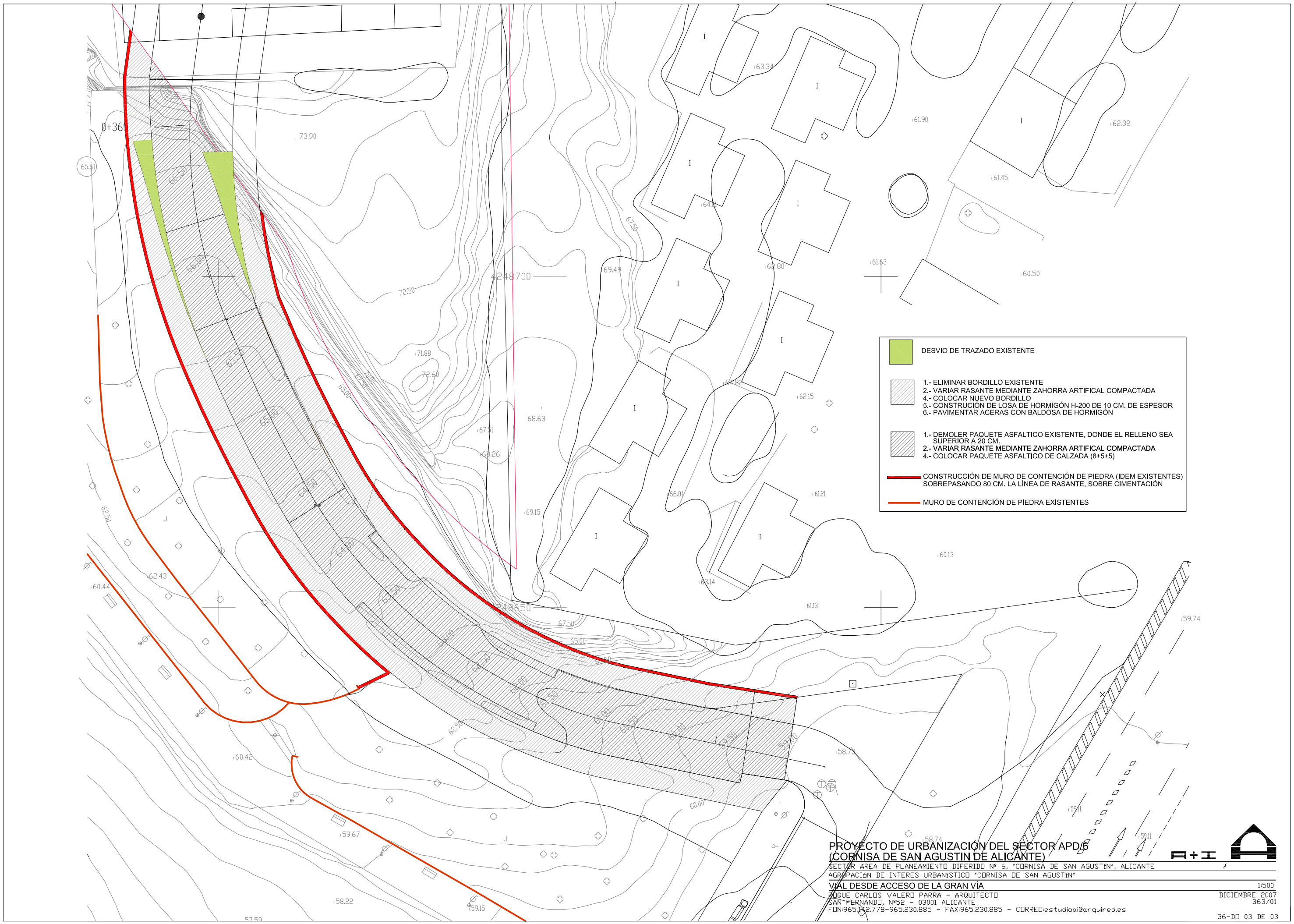

PROYECTO DE URBANIZACIÓN DEL SECTOR APD/6
(CORNISA DE SAN AGUSTIN DE ALICANTE)

SECTOR ÁREA DE PLANEAMIENTO DIFERIDO Nº 6, "CORNISA DE SAN AGUSTÍN", ALICANTE

AGRUPACIÓN DE INTERES URBANÍSTICO "CORNISA DE SAN AGUSTÍN"

VIAL DESDE ACCESO DE LA GRAN VÍA

1:500

ROQUE CARLOS VALERO PARRA - ARQUITECTO
SAN FERNANDO, Nº52 - 03001 ALICANTE
FON:965.142.778-965.230.885 - FAX:965.230.885 - CORREO:estudioai@arquired.es

DICIEMBRE 2007
363/01

36-DO 03 DE 03