7.- SANEAMIENTO, ESCORRENTIA Y PERFILES (MOD. MAYO 2014)

37	SAN 01 DE 15.- INFRAESTRUCTURA DE SANEAMIENTO EXISTENTES	E:1/2000	
38	SAN 02 DE 15.- INFRAESTRUCTURA DE SANEAMIENTO	E:1/1000	
39	SAN 03 DE 15.- ESCORRENTÍAS	E:1/2000	
40	SAN 04 DE 15.- PERFIL LONGITUDINAL EJE PRINCIPAL		
41	SAN 05 DE 15.- PERFIL LONGITUDINAL 1/2 ROTONDA		
42	SAN 06 DE 15.- PERFIL LONGITUDINAL CALLE IBI		
43	SAN 07 DE 15.- PERFIL LONGITUDINAL CALLE BLAS DE LEZO		
44	SAN 08 DE 15.- TUBERÍA DE GRES DN 300 A 800		
45	SAN 09 DE 15.- POZO DE REGISTRO DE D=110 M PARA TUBERÍA DE GRES		
46	SAN 10 DE 15.- POZO DE REGISTRO (RESALTO) DE D=,110 M PARA TUBERÍA DE GRES		
46B	SAN 10 DE 15.- POZO DE REGISTRO (RESALTO) DE D=,110 M PARA TUBERÍA DE GRES		MAYO 2014
47	SAN 11 DE 15.- CONJUNTO DE MARCO Y TAPADE REGISTRO DE DN 600 Y PATE		
48	**S**AN 12 DE 15.- IMBORNAL SIFÓNICO		
49	SAN 13 DE 15.- ACOMETIDA DOMICILAIRIA DE AGUAS RESIDUALES A POZO DE REGISTRO		
50	SAN 14 DE 15.- ACOMETIDA DOMICILAIRIA DE AGUAS RESIDUALES A TUBERÍA		
51	SAN 15 DE 15.- REJA DE CAPTACIÓN DE AGUAS PLUVIALES DE 5 M. DE LONGITUD		

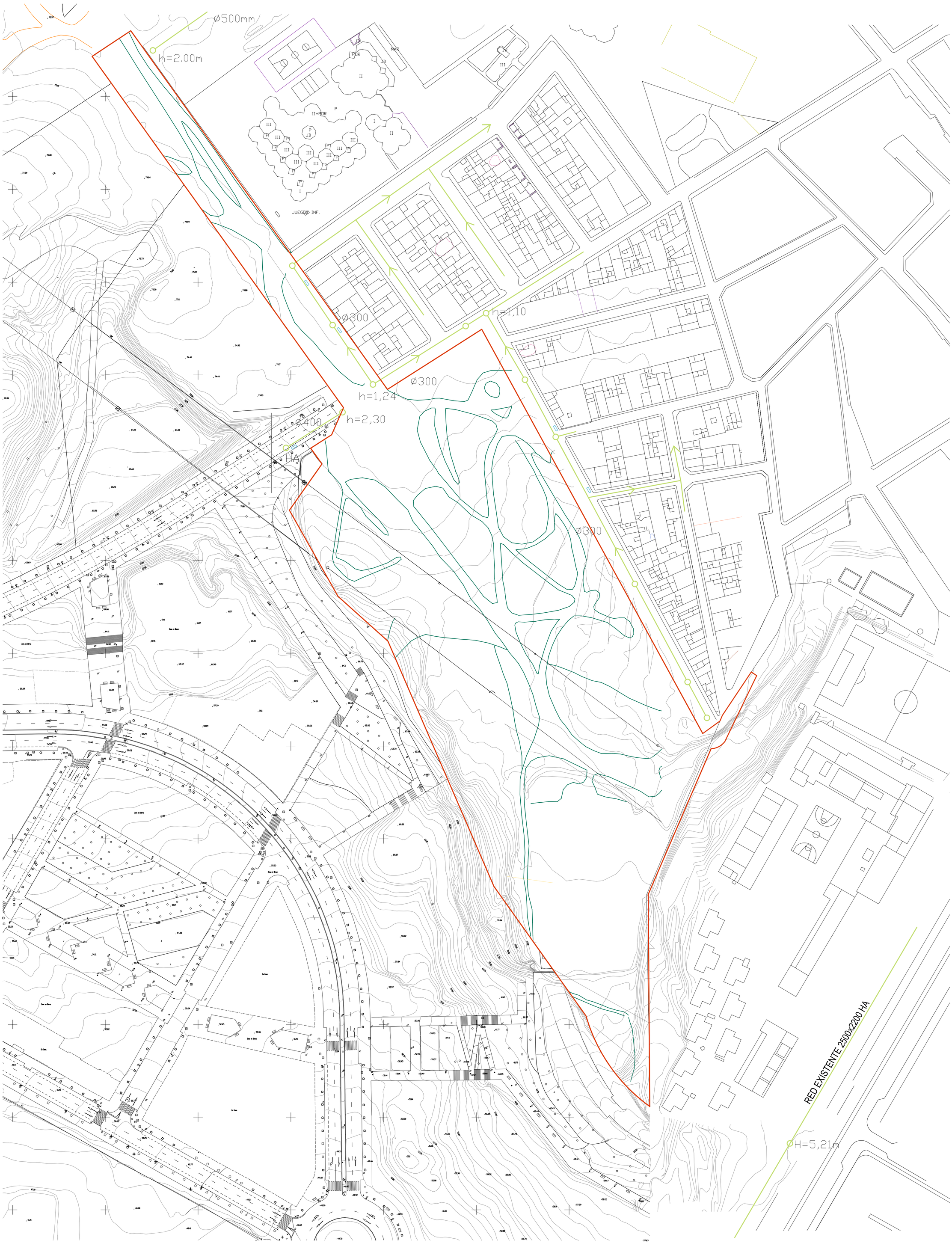

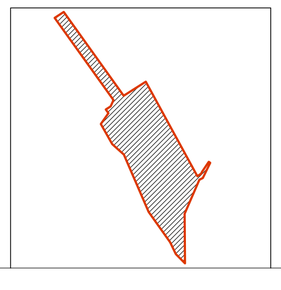

LEYENDA

- POZOS EXISTENTES
- IMBORNALES
- RED SANEAMIENTO EXISTENTE
- CAMINOS EXISTENTES
- LIMITE DEL SECTOR

PROYECTO DE URBANIZACIÓN DEL SECTOR APD/6
(CORNISA DE SAN AGUSTIN DE ALICANTE)

SECTOR AREA DE PLANEAMIENTO DIFERIDO Nº6, "CORNISA DE S. AGUSTIN", ALICANTE
INMORABASA ALICANTE, S.L.

INFRAESTRUCTURA DE SANEAMIENTO EXISTENTE.

1:1000

DICIEMBRE 2007
308/99

ROQUE CARLOS VALERO PARRA - ARQUITECTO
C/Pintor Lorenzo Casanova, Nº15 4ºC - 03003 ALICANTE
FON:965.142.778-965.130.621 - FAX:965.130.621 - MOVIL:626.493.223 - CORREO:estudioa@arquired.es

37-SAN 01 DE 15

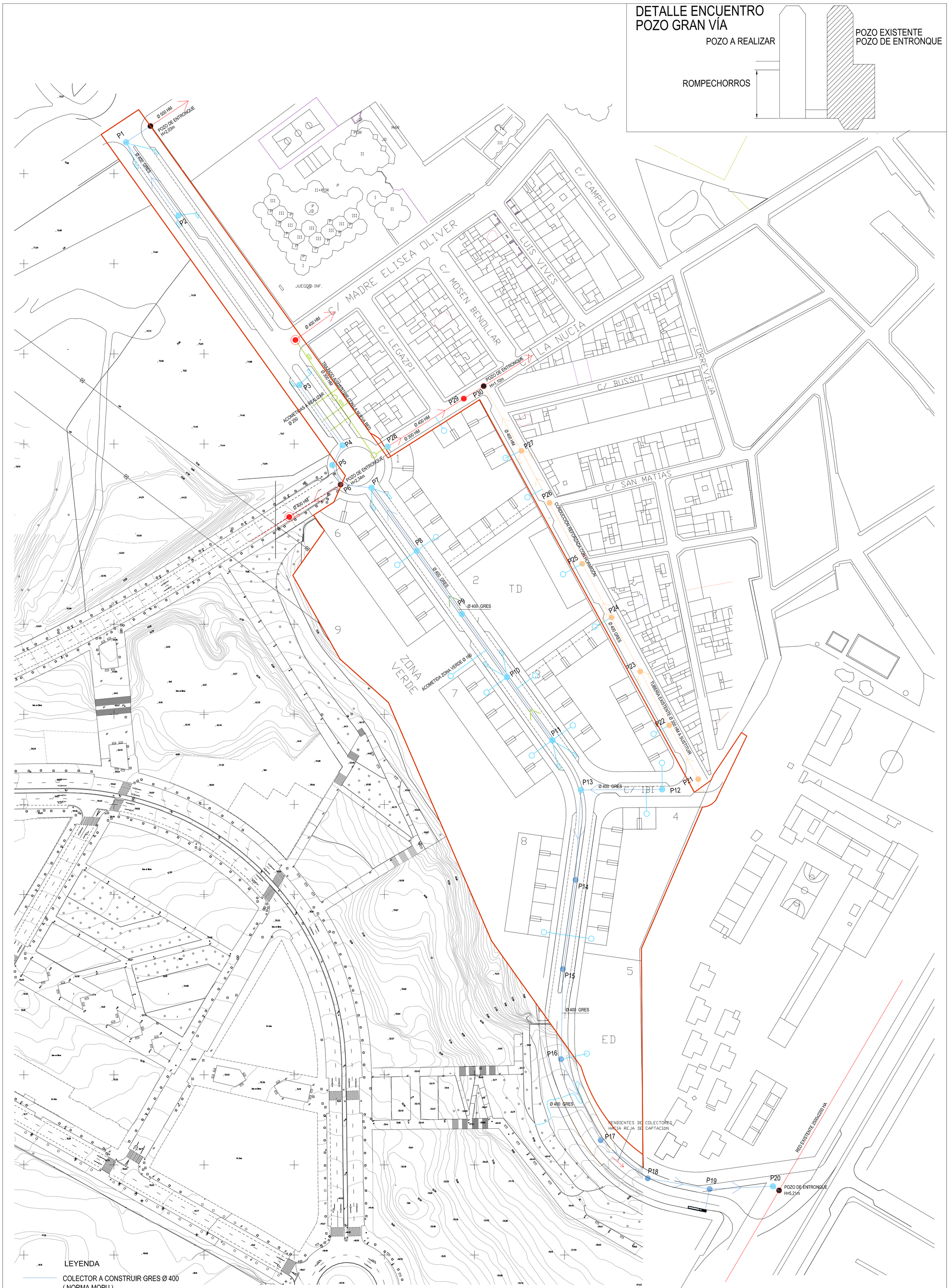

LEYENDA

- COLECTOR A CONSTRUIR GRES Ø 400 (NORMA MOPU)
- POZO DE REGISTRO A CONSTRUIR
- POZO DE RESALTO
- ACOMETIDA A PARCELA Ø 250
- IMBORNAL Ø 160
- POZOS Y RED DE SANEAMIENTO EXISTENTE A DESMONTAR
- POZOS Y RED DE SANEAMIENTO EXISTENTE A SUSTITUIR POR RED NUEVA CON TUBERÍA DE GRES Ø 400 Y RESTITUIR ACOMETIDAS EXISTENTES
- IMBORNAL EXISTENTE
- POZOS Y RED DE SANEAMIENTO EXISTENTE
- PUNTO DE ENTRONQUE
- LIMITE DEL SECTOR
- POZOS EXISTENTE A RECRECER

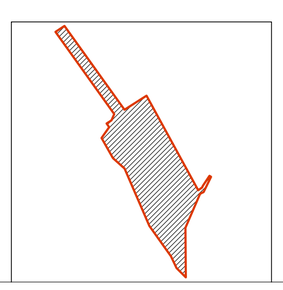

POZOS	PROFUNDIDAD	POZOS	PROFUNDIDAD	POZOS	PROFUNDIDAD
P1	1,94 m.	P10	2,83 m.	P19	2,02 m.
P2	1,94 m.	P11	2,75 m.	P20	1,85 m.
P3	2,11 m.	P12	3,36 m.	P21	2,17 m.
P4	2,85 m.	P13	2,34 m.	P22	2,27 m.
P5	2,60 m.	P14	2,41 m.	P23	2,29 m.
P6	2,67 m.	P15	3,78 m.	P24	2,09 m.
P7	3.09 m.	P16	3,79 m.	P25	2,12 m.
P8	3,00 m.	P17	3,11 m.	P26	2,08 m.
P9	2,92 m.	P18	3,46 m.	P27	1,54 m.

PROYECTO DE URBANIZACIÓN DEL SECTOR APD/6
(CORNISA DE SAN AGUSTIN DE ALICANTE)

SECTOR AREA DE PLANEAMIENTO DIFERIDO Nº6, "CORNISA DE S. AGUSTIN", ALICANTE
INMORABASA ALICANTE, S.L.

INFRAESTRUCTURA RED DE SANEAMIENTO.

1:1000
DICIEMBRE 2007
308/99

ROQUE CARLOS VALERO PARRA - ARQUITECTO
C/Pintor Lorenzo Casanova, Nº15 4ºC - 03003 ALICANTE
FON:965.142.778-965.130.621 - FAX:965.130.621 - MOVIL:626.493.223 - CORREO:estudioa@acquired.es

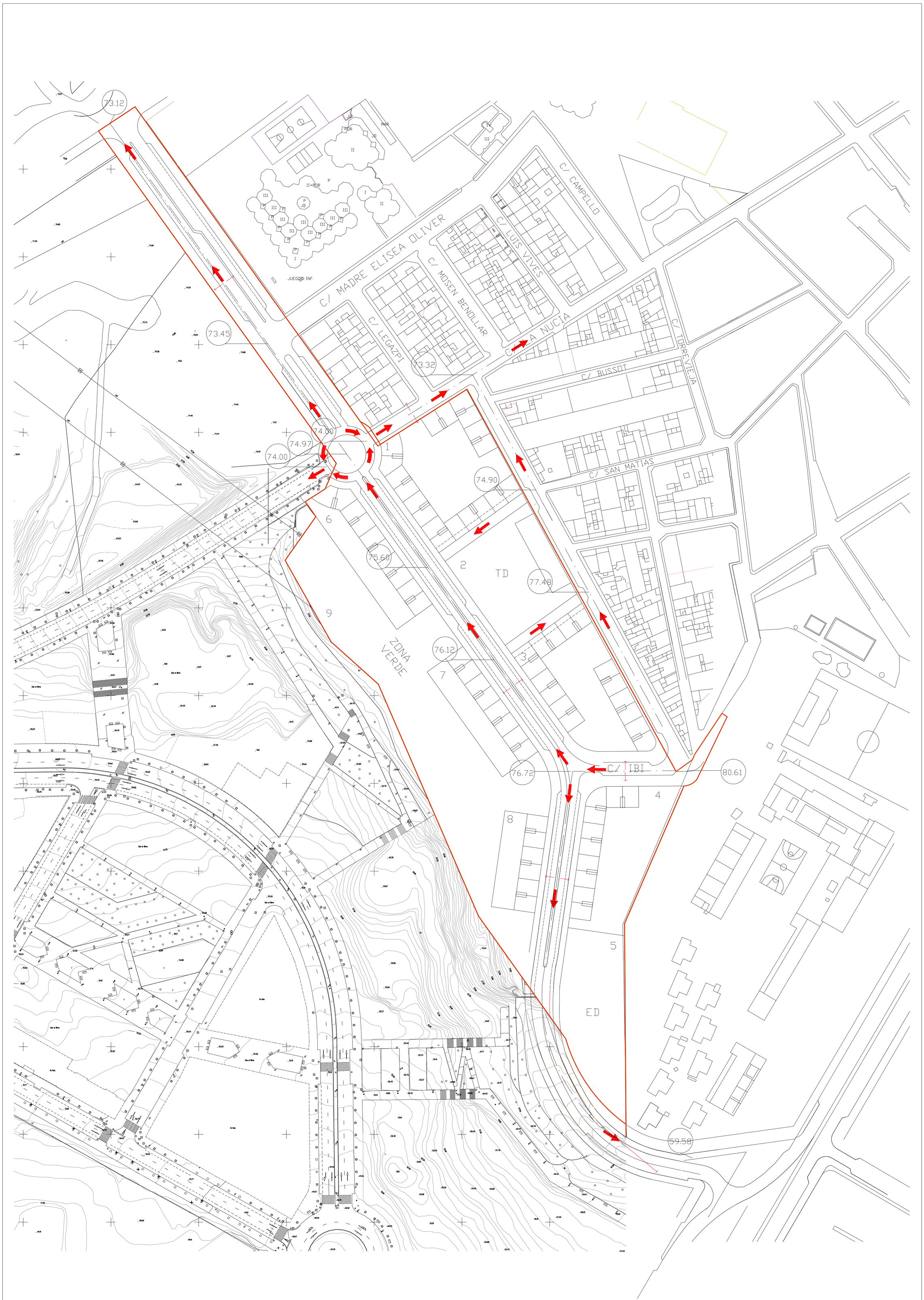

LEYENDA

COTA DEL TERRENO

DIRECCION ESCORRENTIA

LIMITE DEL SECTOR

PROYECTO DE URBANIZACIÓN DEL SECTOR APD/6
(CORNISA DE SAN AGUSTIN DE ALICANTE)

SECTOR AREA DE PLANEAMIENTO DIFERIDO Nº6, "CORNISA DE S. AGUSTIN", ALICANTE
INMORABASA ALICANTE, S.L.

ESCORRENTÍA

1:1000

DICIEMBRE 2007
308/99

ROQUE CARLOS VALERO PARRA - ARQUITECTO
C/Pintor Lorenzo Casanova, Nº15 4ºC - 03003 ALICANTE
FON:965.142.778-965.130.621 - FAX:965.130.621 - MOVIL:626.493.223 - CORREO:estudioa@acquired.es

39-SAN 03 DE 15

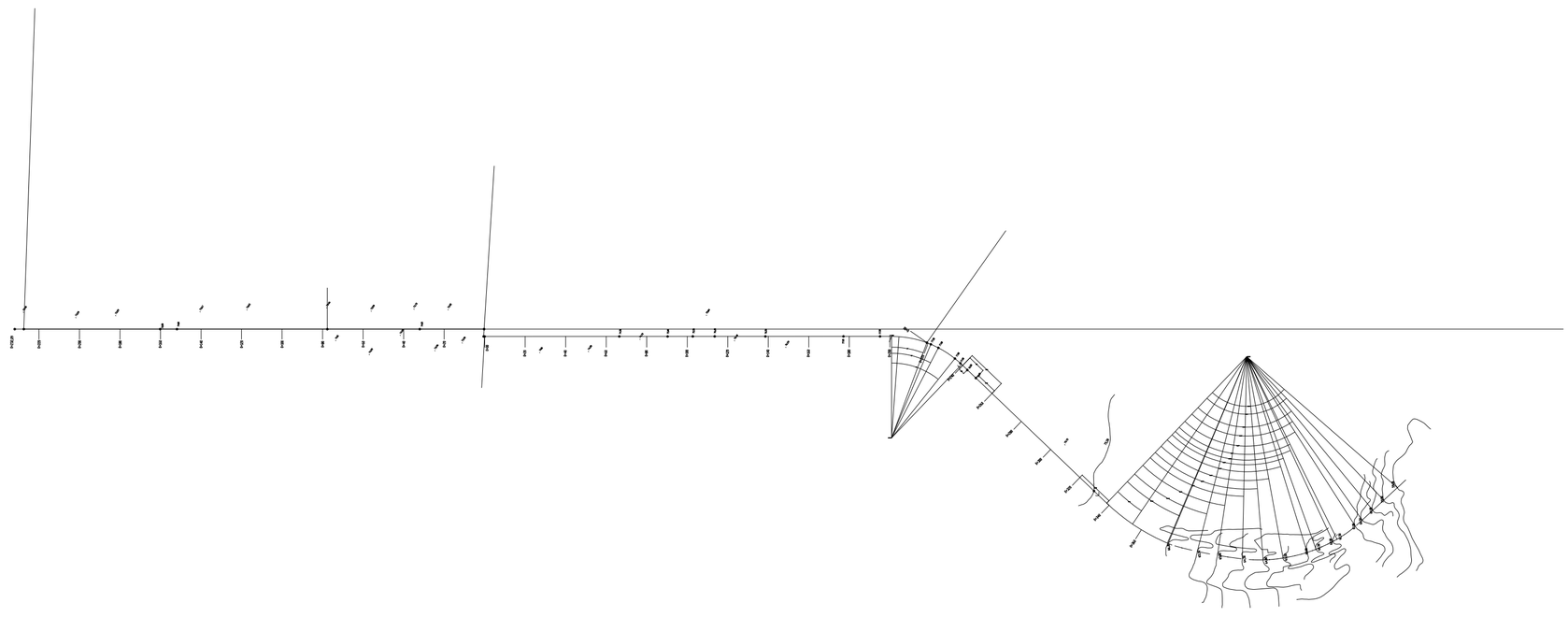

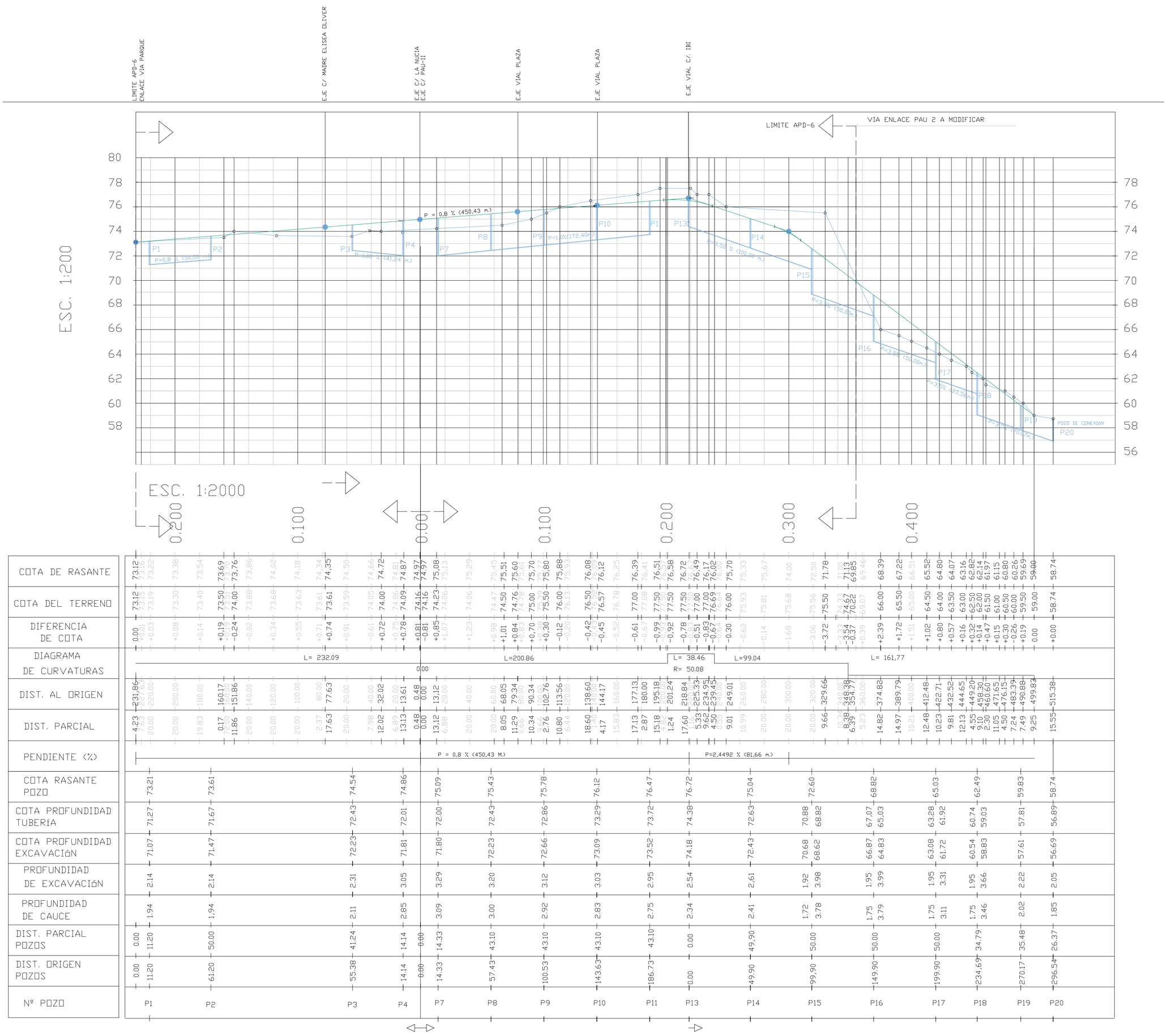

PROYECTO DE URBANIZACIÓN DEL SECTOR APD/6
(CORNISA DE SAN AGUSTIN DE ALICANTE)

SECTOR AREA DE PLANEAMIENTO DIFERIDO Nº6, "CORNISA DE S. AGUSTIN", ALICANTE
INMORABASA ALICANTE, S.L.

PERFIL LOGITUDINAL EJE PRINCIPAL

ROQUE CARLOS VALERO PARRA - ARQUITECTO
C/Pintor Lorenzo Casanova, Nº15 4ºC - 03003 ALICANTE
FON:965.142.778-965.130.621 - FAX:965.130.621 - MOVIL:626.493.223 - CORREO:estudioal@arquired.es

DICIEMBRE 2007
308/99

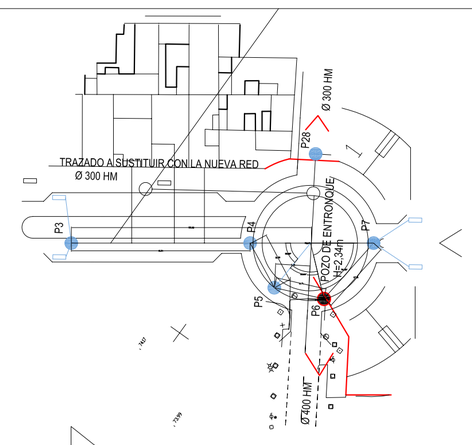

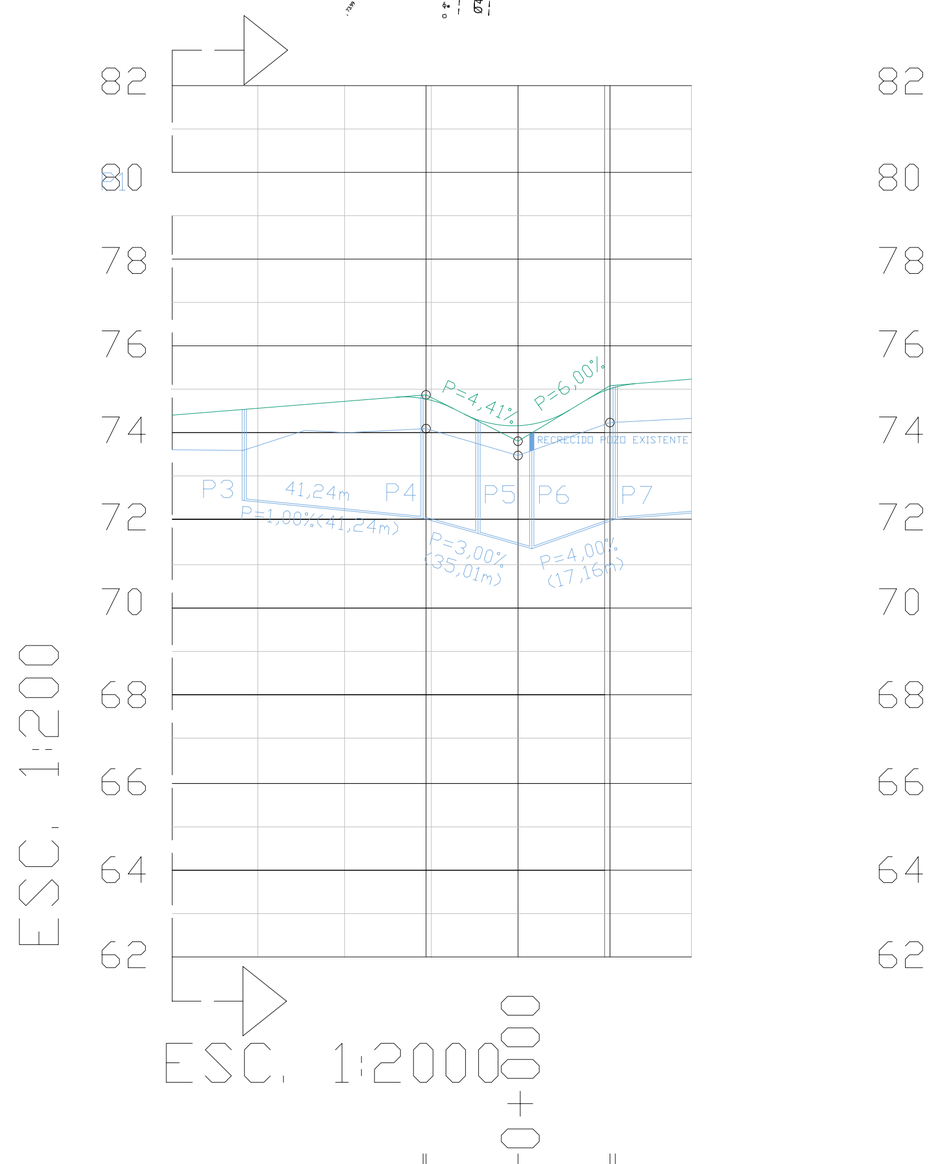

COTA DE RASANTE			74.86 74.87	73.80	75.08 75.09	
COTA DEL TERRENO			74.09 74.09	73.47	74.23 74.24	
DIFERENCIA DE COTA			+0,77 +0,78	+0,33	+0,85 +0,85	
DIAGRAMA DE CURVATURAS			L= 42,42 R= 13,50			
DIST. AL ORIGEN			21.88 21.21	00.00	21.21 22.44	
DIST. PARCIAL			0.67 21.21	00.00	21.21 1.23	
PENDIENTE (%)	P=0,8 %		P=4,41% (21,21M.)	3.18	P=6,00% (21,21M.)	
COTA RASANTE POZO	74.54		74.87	74.27	73.99	75.09
COTA PROFUNDIDAD CAUCE	72.43		72.02	71.67	71,32	72.00
COTA PROFUNDIDAD EXCAVACIóN	72.23		71.83	71.47	71.12	71.80
PROFUNDIDAD DE EXCAVACIóN	2.31		3.05	2.80	2.87	3.29
PROFUNDIDAD DE CAUCE	2.11		2.85	2.60	2.67	3.09
DIST. PARCIAL POZOS	41.24		11.59	11.71	0.00	17.16
DIST. ORIGEN POZOS	64.54		23.30	11.71	0.00	17.16
Nº POZO	P3		P4	P5	P6	P7

PROYECTO DE URBANIZACIÓN DEL SECTOR APD/6
(CORNISA DE SAN AGUSTIN DE ALICANTE)

ESTUDIO A+I

SECTOR AREA DE PLANEAMIENTO DIFERIDO Nº6, "CORNISA DE S. AGUSTIN", ALICANTE

INMORABASA ALICANTE, S.L.

PERFIL LOGITUDINAL 1/2 ROTONDA

ROQUE CARLOS VALERO PARRA - ARQUITECTO
C/Pintor Lorenzo Casanova, Nº15 4ºC - 03003 ALICANTE
FON:965.142.778-965.130.621 - FAX:965.130.621 - MOVIL:626.493.223 - CORREO:estudioai@arquired.es

DICIEMBRE 2007
308/99

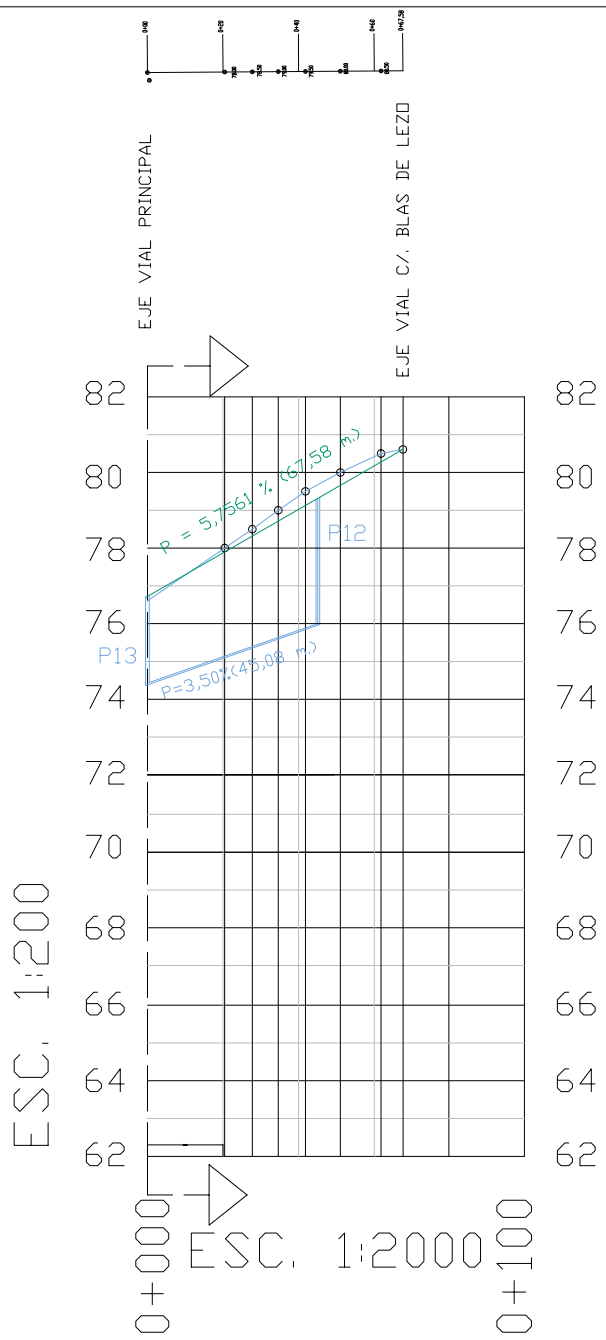

COTA DE RASANTE	76,72	77,87	77,90	78,32	78,71	79,02	79,13	79,66	80,17	80,28	80,61							
COTA DEL TERRENO	76.60	77,97	78,00	78,50	79,00	79,37	79,50	80,00	80,42	80,50	80,61							
DIFERENCIA DE COTA	+0,12	-0,10	-0,10	-0,18	-0,29	-0,35	-0,37	-0,34	-0,25	-0,20	0.00							
DIAGRAMA DE CURVATURAS																		
DIST. AL ORIGEN	00.00	20.00	20.42	27.57	34.61	40.00	41,81	51.03	60.00	61.81	67.65							
DIST. PARCIAL	00.00	20.00	0.42	7.15	7.04	5.39	1.81	9.22	8.97	1.81	5.84							
PENDIENTE (%)	P = 5,7561% (67,58 m.)																	
COTA RASANTE POZO	76.72						79.32											
COTA PROFUNDIDAD CAUCE	74.38						75.96											
COTA PROFUNDIDAD EXCAVACIóN	74.18						75.76											
PROFUNDIDAD DE EXCAVACIóN	2,54						3.56											
PROFUNDIDAD DE CAUCE	2,34						3.36											
DIST. PARCIAL POZOS	0.00						45.08											
DIST. ORIGEN POZOS	0.00						45.08											
Nº POZO	P13						P12											

PROYECTO DE URBANIZACIÓN DEL SECTOR APD/6
(CORNISA DE SAN AGUSTIN DE ALICANTE)

ESTUDIO A+I

SECTOR AREA DE PLANEAMIENTO DIFERIDO Nº6, "CORNISA DE S. AGUSTIN", ALICANTE

INMORABASA ALICANTE, S.L.

PERFIL LOGITUDINAL CALLE IBI

ROQUE CARLOS VALERO PARRA - ARQUITECTO
C/Pintor Lorenzo Casanova, Nº15 4ºC - 03003 ALICANTE
FON:965.142.778-965.130.621 - FAX:965.130.621 - MOVIL:626.493.223 - CORREO:estudioai@arquired.es

DICIEMBRE 2007
308/99

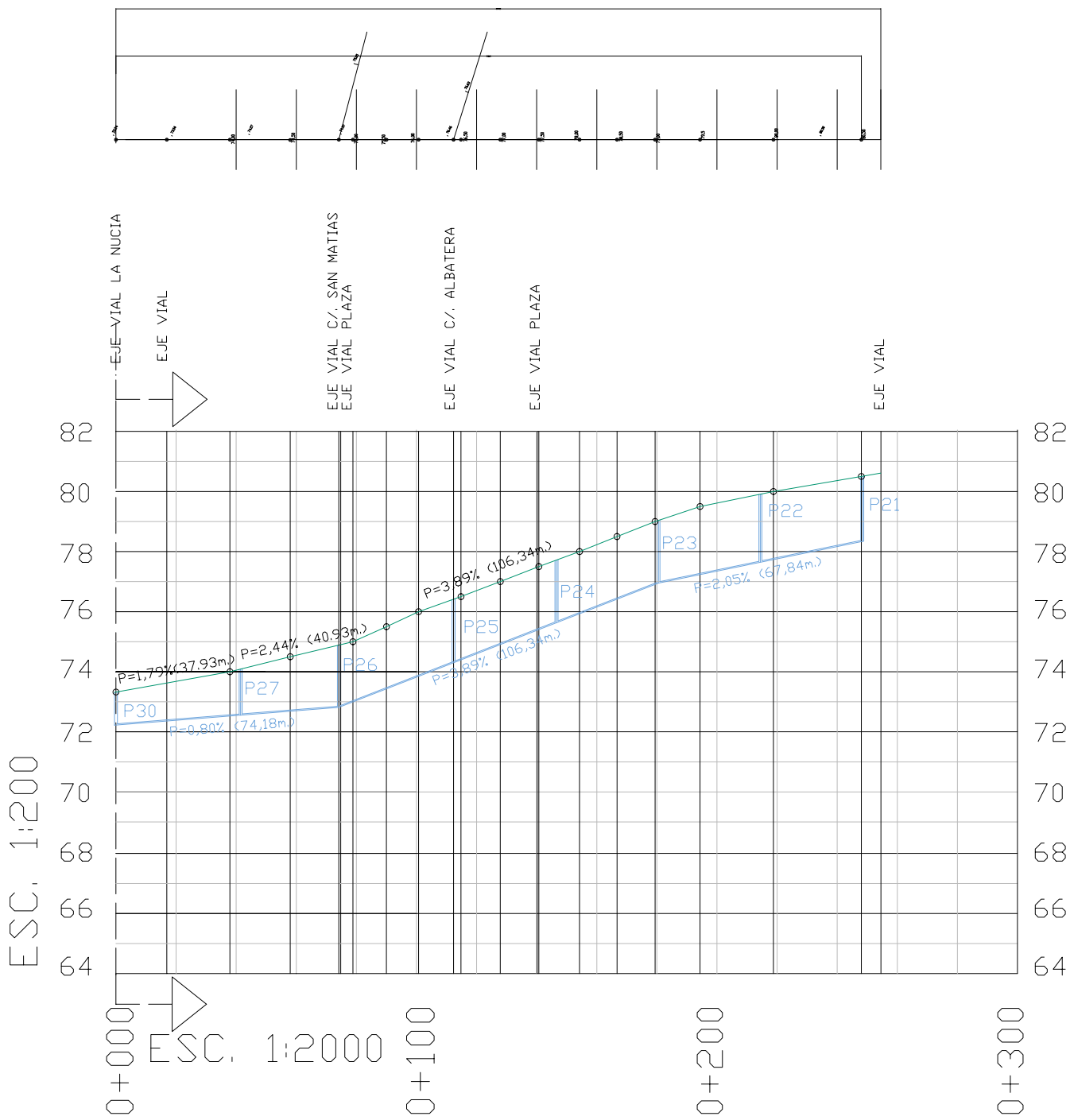

COTA DE RASANTE	73.32	73.63	74.00	74.50	74.89	75.50	76.41	77.48
		73.68	74.05	74.55	74.90	75.97	76.50	77.50
					75.00	76.00	76.70	
					75.05			
DIAGRAMA DE CURVATURAS								
DIST. AL ORIGEN	00.00	16.93	37.93	58.00	74.18	90.01	112.22	140.15
		20.00	40.00	60.00	74.81	100.00	120.00	140.72
					78.86	100.70		
					80.00			
DIST. PARCIAL	00.00	16.93	17.93	18.00	14.18	10.01	11.52	0.15
		3.07	2.07	2.00	0.63	9.99	7.78	0.57
					4.68	0.70	12.10	13.54
					1.14			5.74
PENDIENTES								
COTA RASANTE POZO	73.32		74.09		74.89		76.41	77.72
COTA PROFUNDIDAD CAUCE	72.22		72.55		72.81		74.29	75.63
COTA PROFUNDIDAD EXCAVACIóN	72.02		72.35		72.61		74.09	75.43
PROFUNDIDAD EXCAVACIóN	1.30		1.74		2.28		2.32	2.29
PROFUNDIDAD DE CAUVE	1.10		1.54		2.08		2.12	2.09
DIST. PARCIAL POZOS	0.00		41.49		32.69		38.16	34.26
DIST. ORIGEN POZOS	0.00		41.49		74.18		112.34	146.60
Nº POZO	P30		P27		P26		P25	P24

COTA DE RASANTE	78.00	78.50	79.00	79.50	80.00	80.36	80,50	80,61
	78.23		79.02	79.62	80.02			
DIAGRAMA DE CURVATURAS								
DIST. AL ORIGEN	154.26	166.73	179.39	194.36	218.78	240.00	248.04	254.54
	160.00		180.00	200.00	220.00			
DIST. PARCIAL	13.54	6.73	12.66	14.36	18.78	20.00	8.04	6.50
	5.74		0,61	5.64	1.22			
PENDIENTES								
COTA RASANTE POZO		79.04		79.91		80.51		
COTA PROFUNDIDAD CAUCE		76.95		77.64		78.34		
COTA PROFUNDIDAD EXCAVACIóN		76.75		77.44		78.14		
PROFUNDIDAD EXCAVACIóN		2.29		2.47		2.37		
PROFUNDIDAD DE CAUVE		2.09		2.27		2.17		
DIST. PARCIAL POZOS		33.92		33.92		33.92		
DIST. ORIGEN POZOS		180.52		214.44		248.36		
Nº POZO		P23		P22		P21		

PROYECTO DE URBANIZACIÓN DEL SECTOR APD/6
(CORNISA DE SAN AGUSTIN DE ALICANTE)

ESTUDIO

SECTOR AREA DE PLANEAMIENTO DIFERIDO Nº6, "CORNISA DE S. AGUSTIN", ALICANTE

INMORABASA ALICANTE, S.L.

PERFIL LONGITUDINAL CALLE BLAS DE LEZO

ROQUE CARLOS VALERO PARRA - ARQUITECTO
C/Pintor Lorenzo Casanova, Nº15 4ºC - 03003 ALICANTE
FON:965.142.778-965.130.621 - FAX:965.130.621 - MOVIL:626.493.223 - CORREO:estudioai@arquired.es

DICIEMBRE 2007
308/99

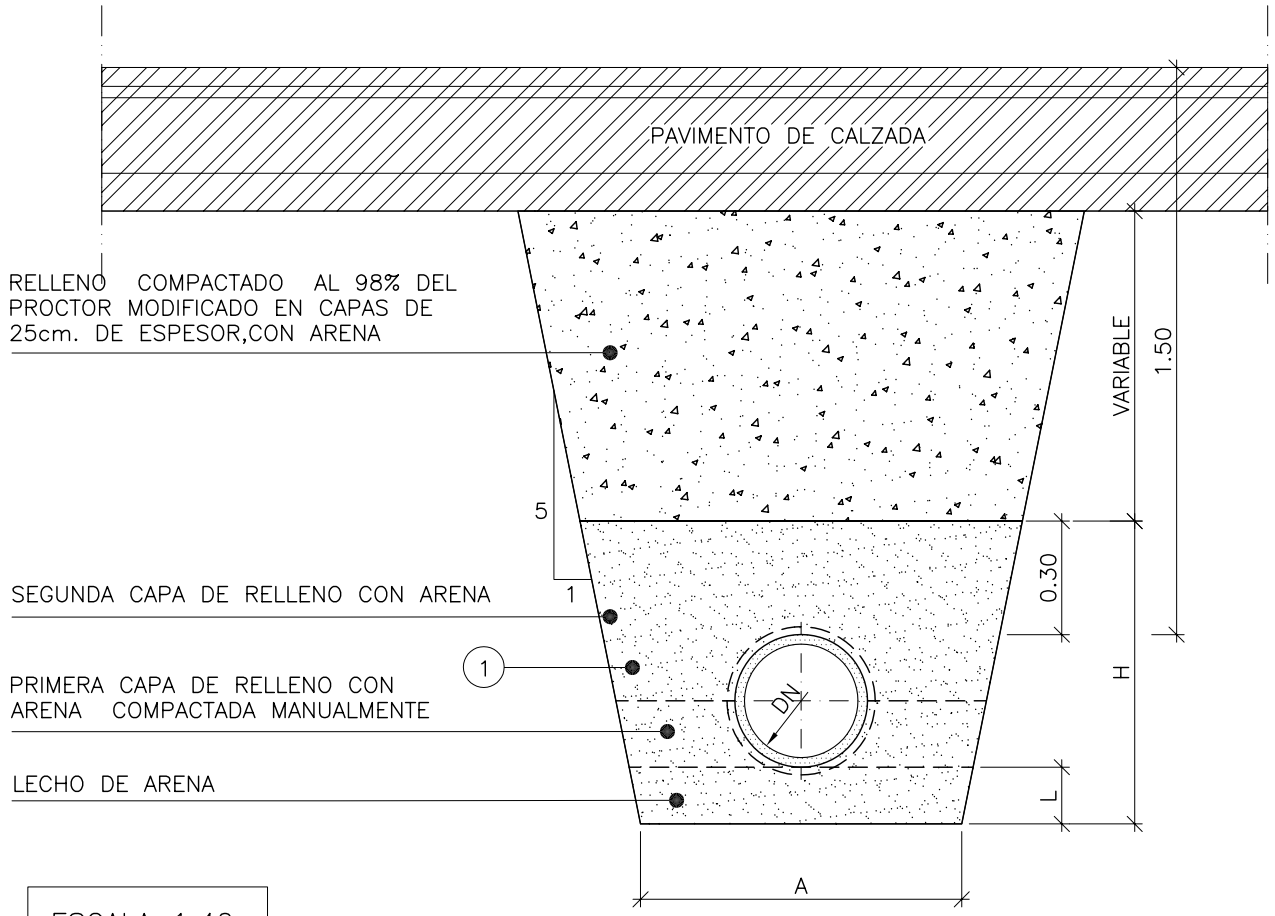

ESCALA 1:40
COTAS EN m

SECCION TIPO

CALIDAD DE LOS TUBOS			
DN (mm)	CLASE normal	CLASE extra	JUNTA
200	160	240	L
300	160	240	K
400	160	200	K
500	120	160	K
600	95	160	K
700	L	120	K
800	L	120	K

DIMENSIONES DE LA ZANJA			
DN (mm)	A (m)	H (m)	L (cm)
300	0.85	0.75	15
400	1.00	0.90	15
500	1.10	1.00	20
600	1.20	1.15	20
700	1.30	1.25	25
800	1.40	1.35	25

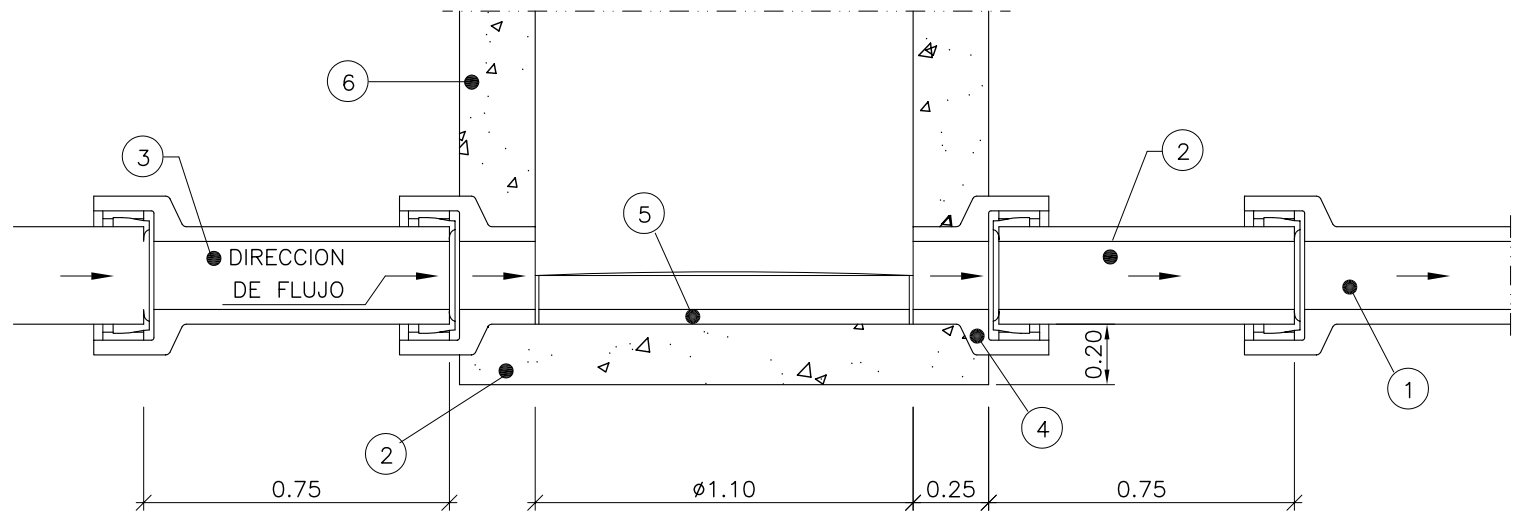

ESQUEMA DE ENTRONQUE A POZO DE REGISTRO

PROCESO CONSTRUCTIVO ESTANDAR

- EXCAVACIÓN EN ZANJA INCLUSO REFINO Y RASANTEO DE FONDOS.
- EXTENDIDO DEL LECHO DE ARENA, CON REBAJE PARA APOYO DE LAS CAMPANAS.
- COLOCACIÓN DE TUBOS Y JUNTAS DE GOMA, COMPROBACIÓN VISUAL DE CADA TUBO.
- RELLENO DE LOS RIÑONES DE LAS TUBERIAS CON ARENA COMPACTADA MANUALMENTE. APOYO TIPO B.
- RELLENO CON ARENA HASTA 30 cm SOBRE LA CLAVE DEL TUBO Y POSTERIOR REGADO.
- EXTENDIDO RIEGO Y COMPACTACIÓN CON ZAHORRAS ARTIFICIALES AL 98% DEL P.M. EN CAPAS DE 25 cm HASTA LA COTA DE EXPLANADA MEJORADA.

NOTA: SEGÚN LA NATURALEZA DEL TERRENO Y LA PROFUNDIDAD DE LA EXCAVACIÓN, EL PROYECTO DE EJECUCIÓN DETERMINARÁ EL PROCESO CONSTRUCTIVO MÁS ADECUADO.

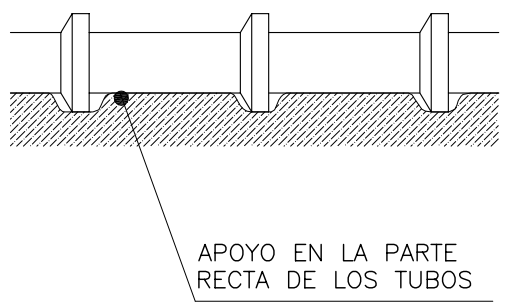

APOYO DEL TUBO

REF	MATERIALES	NORMA
1	TUBERIA DE GRES DN 150/200	EN 295
2	PIEZA ESPECIAL DE CONEXIÓN M–M	EN 295
3	PIEZA ESPECIAL DE CONEXIÓN M–H	EN 295
4	PIEZA ESPECIAL BISAGRA	EN 295
5	PIEZA ESPECIAL MEDIA SECCIÓN	EN 295

PROYECTO DE URBANIZACIÓN DEL SECTOR APD/6
(CORNISA DE SAN AGUSTIN DE ALICANTE)

SECTOR AREA DE PLANEAMIENTO DIFERIDO Nº6, "CORNISA DE S. AGUSTIN", ALICANTE
AGRUPACIÓN DE INTERÉS URBANÍSTICO "CORNISA DE SAN AGUSTÍN"

TUBERÍA DE GRES DN 300 A 800

ROQUE CARLOS VALERO PARRA - ARQUITECTO
C/Pintor Lorenzo Casanova, Nº15 4ºC - 03003 ALICANTE
FON:965.142.778-965.130.621 - FAX:965.130.621 - MOVIL:626.493.223 - CORREO:estudioa@arquired.es

DICIEMBRE 2007
308/99

44-SAN 08 DE 15

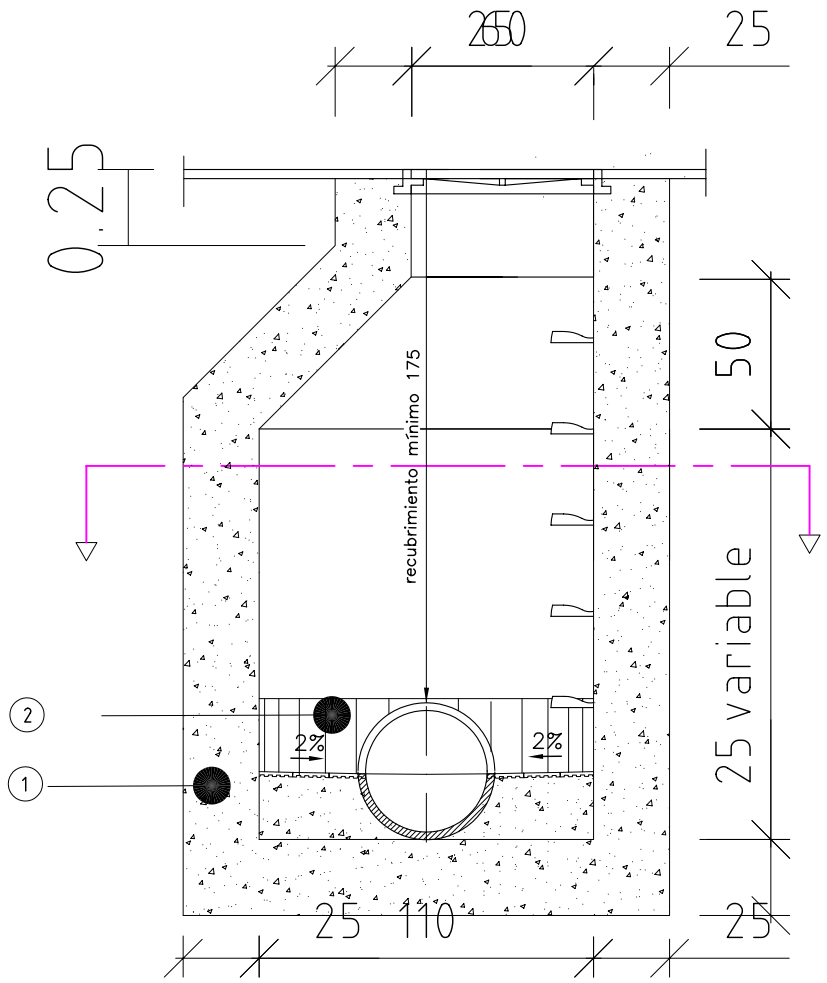

ALZADO

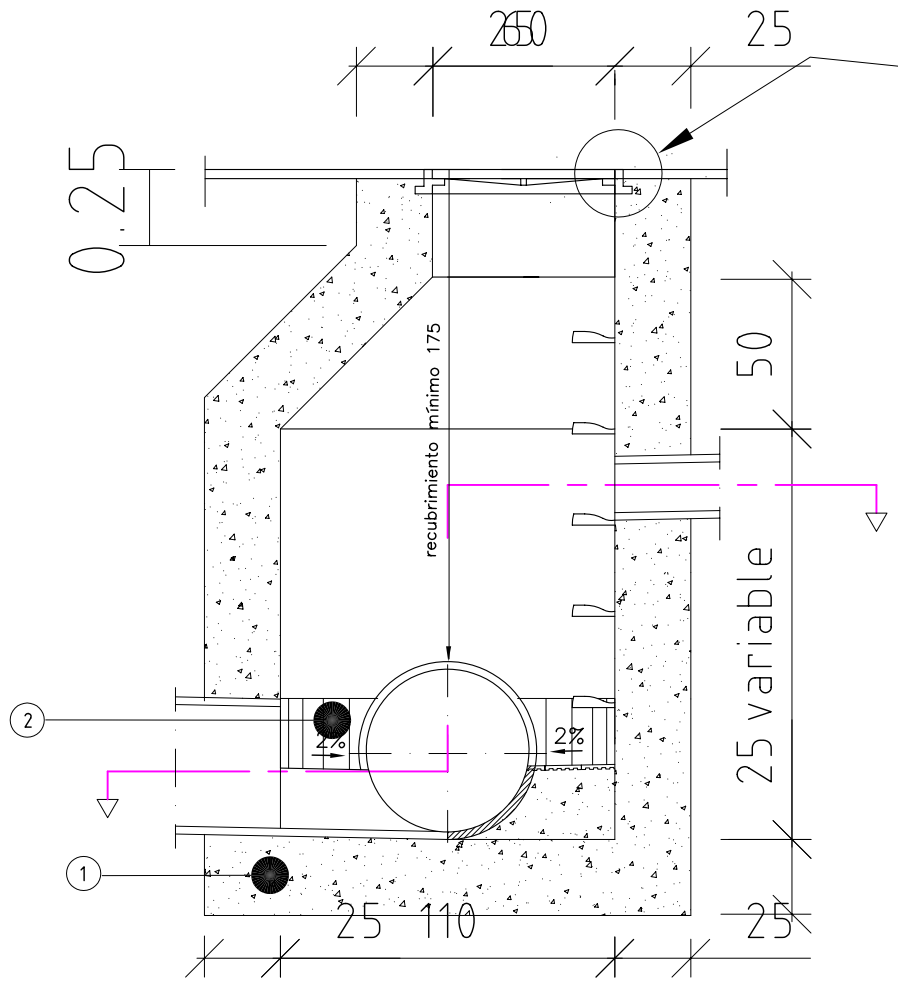

ALZADO

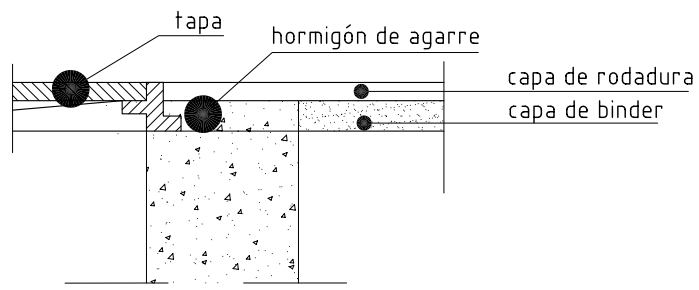

DETALLE

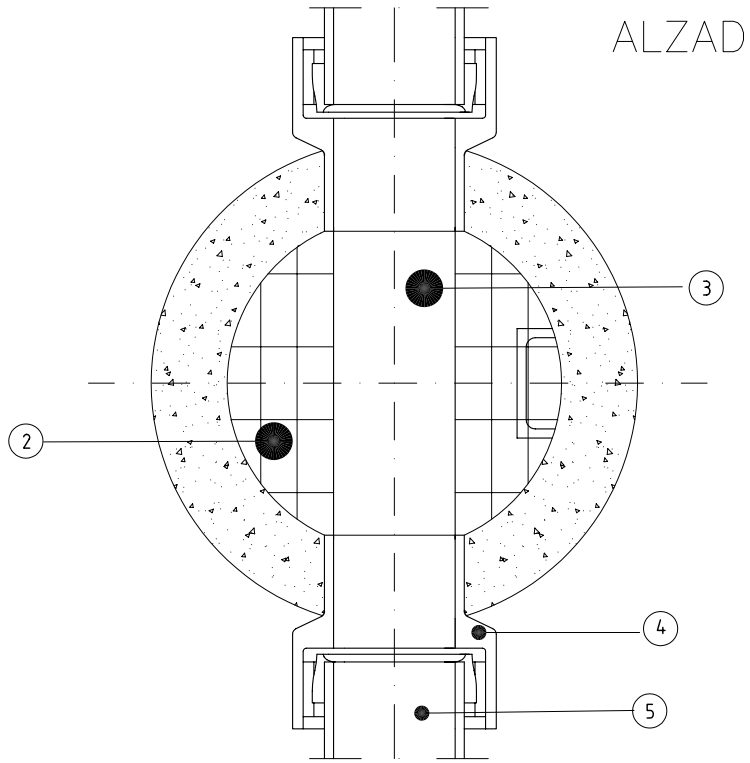

PLANTA

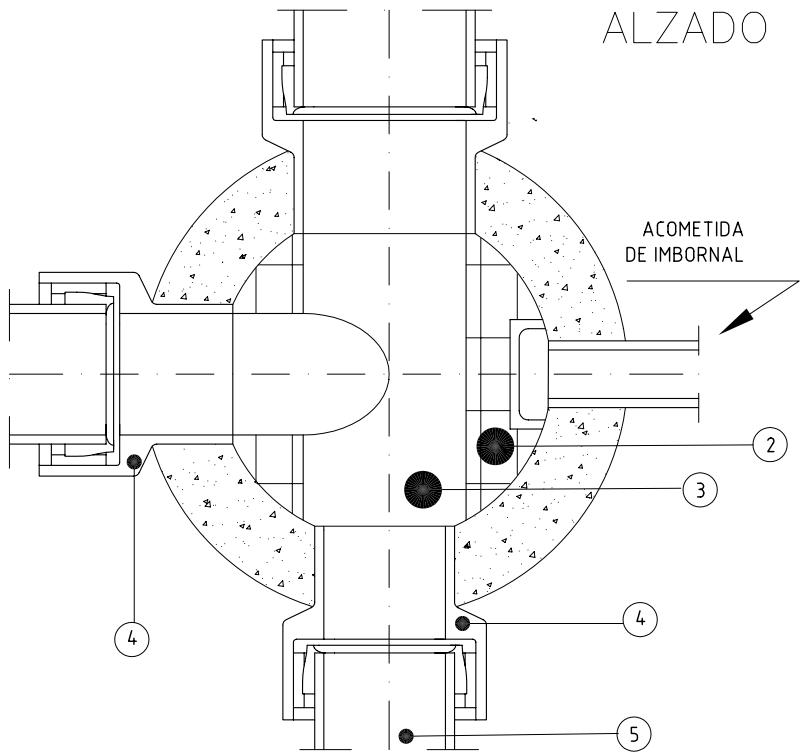

PLANTA

REF.	MATERIALES	NORMA
1	HORMIGÓN HM-20/P/20/I	EHE
2	PLAQUETA DE GRES 240x115x20 mm	
3	MEDIA SECCIÓN DE GRES	EN 295
4	BISAGRAS DE GRES	EN 295
5	TUBO DE GRES DN 400/600	EN 295

PROCESO CONSTRUCTIVO ESTÁNDAR

- EXCAVACIÓN DEL TERRENO, REFINO Y RASANTEO DEL FONDO
- HORMIGONADO DE LA SOLERA
- COLOCACIÓN DE LAS PIEZAS ESPECIALES
- HORMIGONADO DE LA BASE DEL POZO HASTA LA CLAVE DE LAS BISAGRAS
- ENCOFRADO, HORMIGONADO Y DESENCOFRADO DEL FUSTE DEL POZO
- ENCOFRADO, HORMIGONADO Y DESENCOFRADO DEL CONO Y CUELLO DEL POZO
- ALICATADO CON LOSETAS
- COLOCACIÓN DE PATES
- COLOCACIÓN DEL MARCO Y TAPA DE REGISTRO

ESCALA 1:25

TUBO DE GRES DN 400/600

PROYECTO DE URBANIZACIÓN DEL SECTOR APD/6
(CORNISA DE SAN AGUSTIN DE ALICANTE)

SECTOR AREA DE PLANEAMIENTO DIFERIDO Nº6, "CORNISA DE S. AGUSTIN", ALICANTE
AGRUPACIÓN DE INTERÉS URBANÍSTICO "CORNISA DE SAN AGUSTÍN"

POZO DE REGISTRO DE D=1,10 m. PARA TUBERÍA DE GRES.

ROQUE CARLOS VALERO PARRA - ARQUITECTO
C/Pintor Lorenzo Casanova, Nº15 4ºC - 03003 ALICANTE
FON:965.142.778-965.130.621 - FAX:965.130.621 - MOVIL:626.493.223 - CORREO:estudioa@arquired.es

DICIEMBRE 2007
308/99

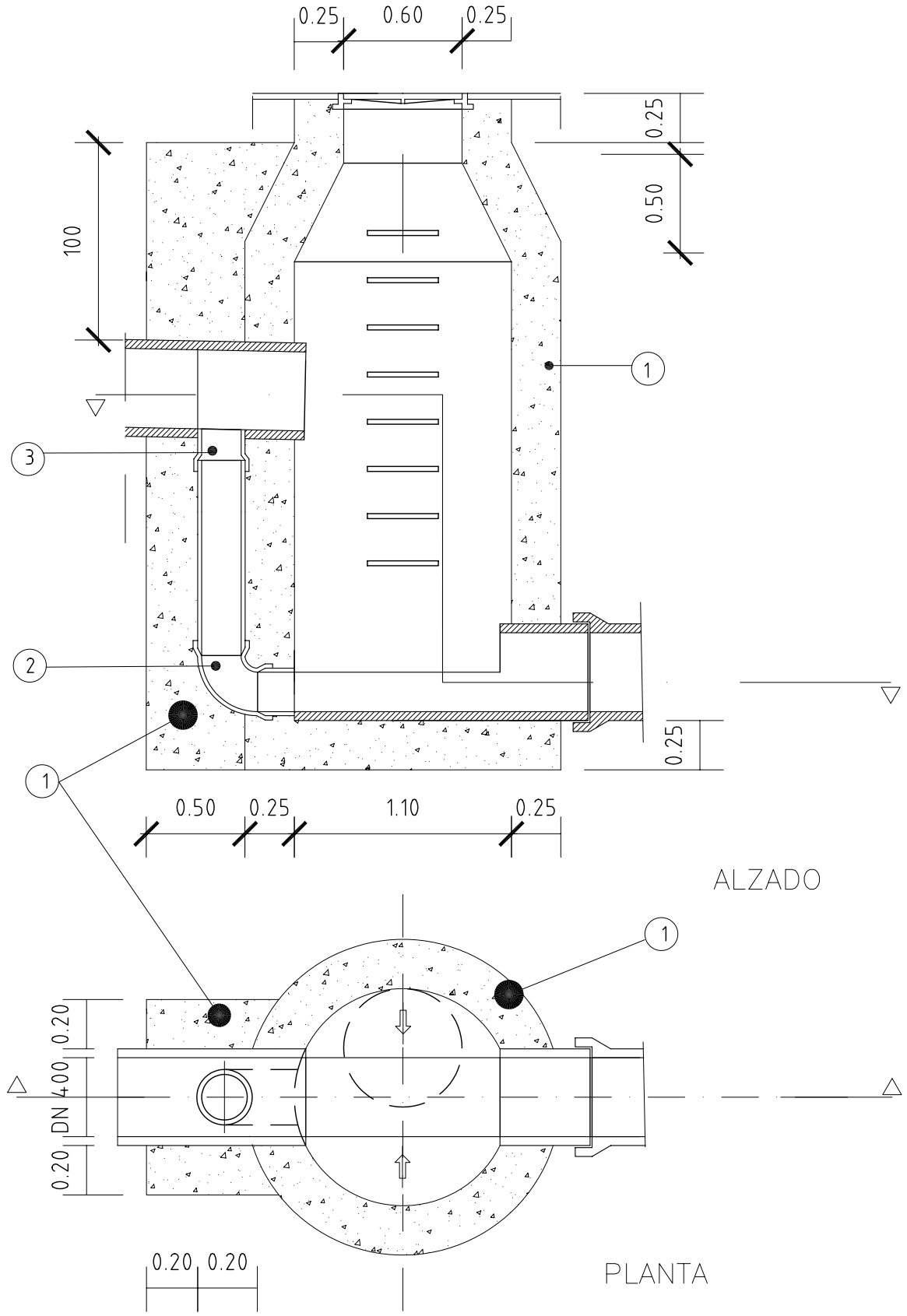

CON RESALTO

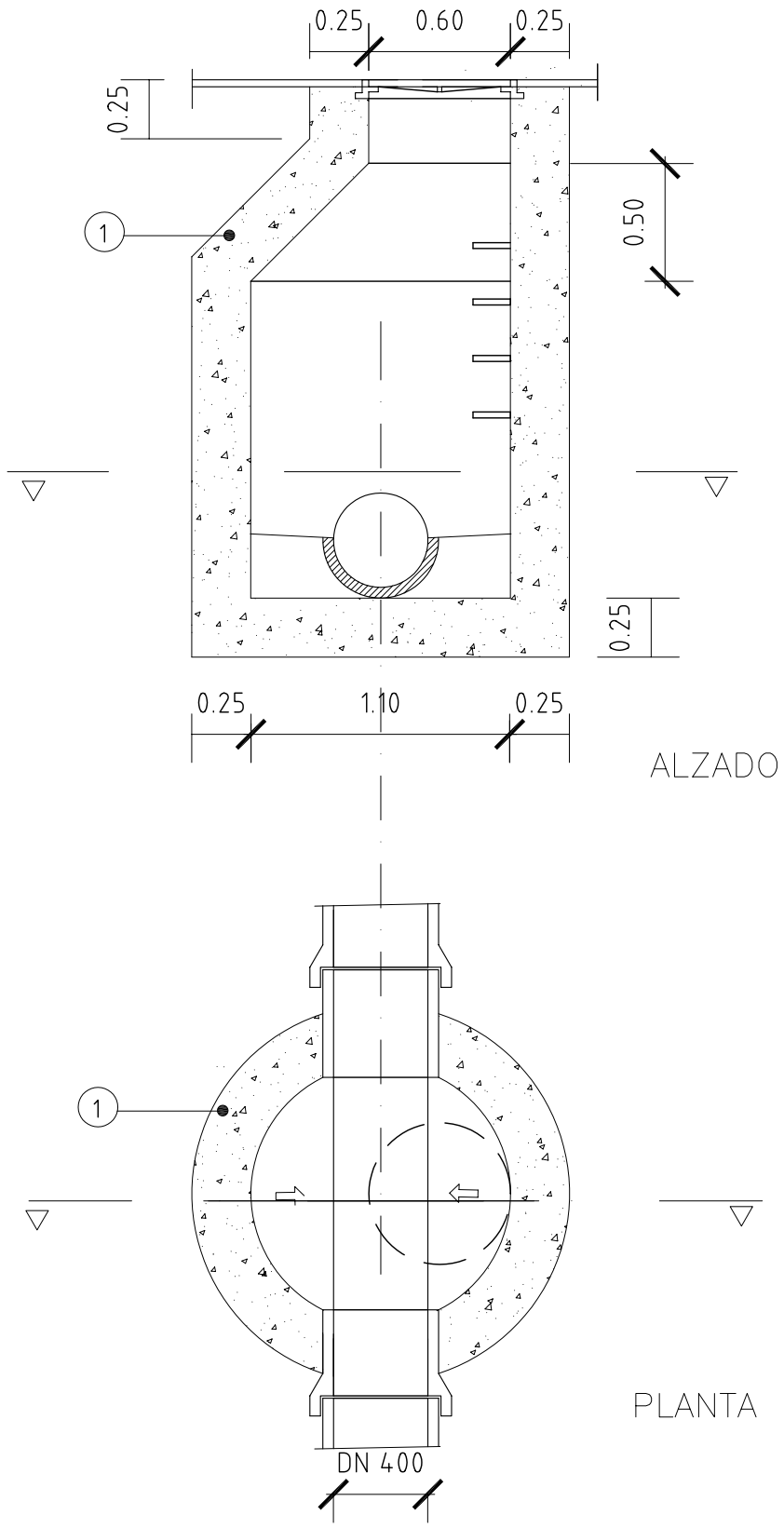

SIN RESALTO

ESCALA 1:30

PROYECTO DE URBANIZACIÓN DEL SECTOR APD/6
(CORNISA DE SAN AGUSTIN DE ALICANTE)

SECTOR AREA DE PLANEAMIENTO DIFERIDO Nº6, "CORNISA DE S. AGUSTIN", ALICANTE
AGRUPACIÓN DE INTERÉS URBANÍSTICO "CORNISA DE SAN AGUSTÍN".

POZO DE RESALTO D=1,10

ROQUE CARLOS VALERO PARRA - ARQUITECTO
C/Pintor Lorenzo Casanova, Nº15 4ºC - 03003 ALICANTE
FON:965.142.778-965.130.621 - FAX:965.130.621 - MOVIL:626.493.223 - CORREO:estudioa@arquired.es

DICIEMBRE 2007
308/99

REF.	MATERIALES	NORMA
1	HORMIGÓN	EHE HM-20
2	BALDOSA DE GRES 240x115x20 mm	EN 295
3	TUBO Y CODO PVC Ø 200	53.114
4	JUNTA NPC	ASTM C-923
5	TUBERIA DE HORMIGÓN Ø 800 HA	EN 127
6	TUBERÍA DE GRES Ø 600, Ø 500 Y Ø 400	EN 295
7	TAPA FUNDICIÓN Ø 600	UNE EN-124
8	PATES (de polipropileno refuerzo int. Ø 12mm)	UNE 53-571

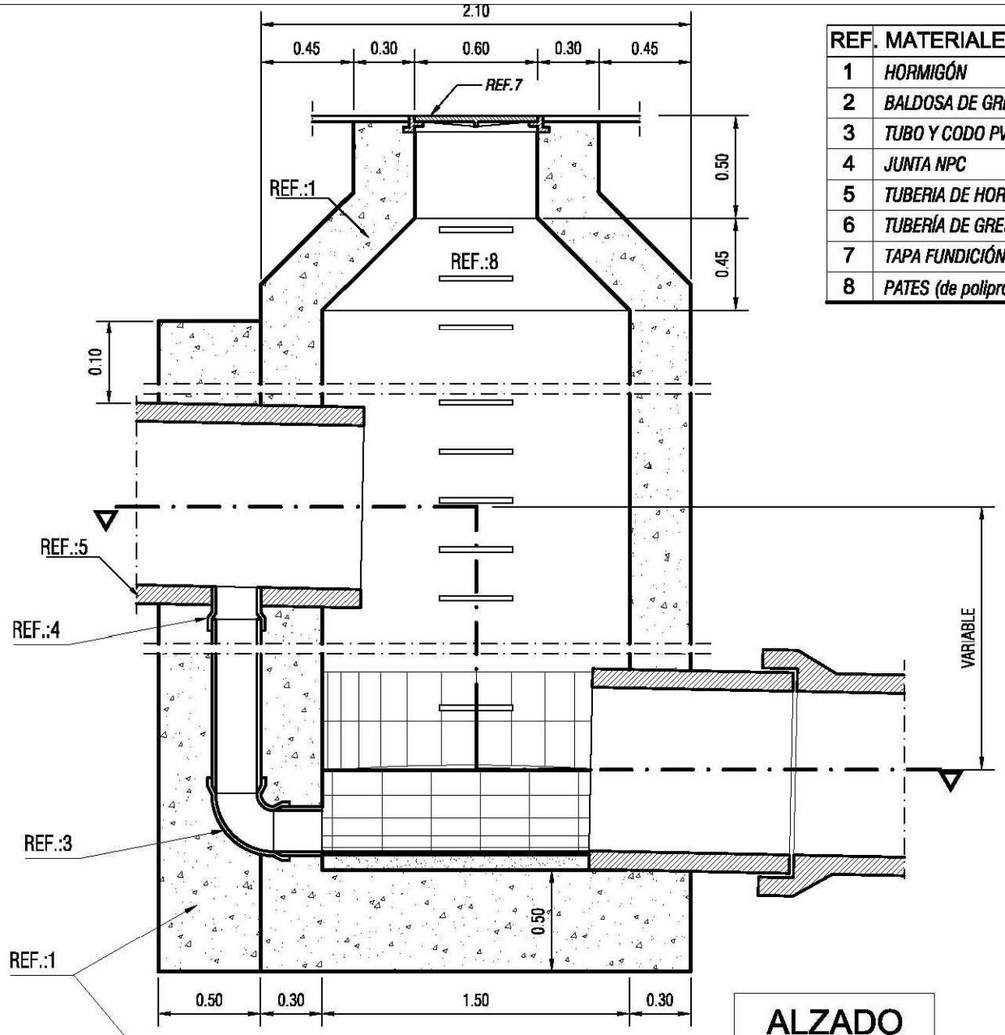

ALZADO

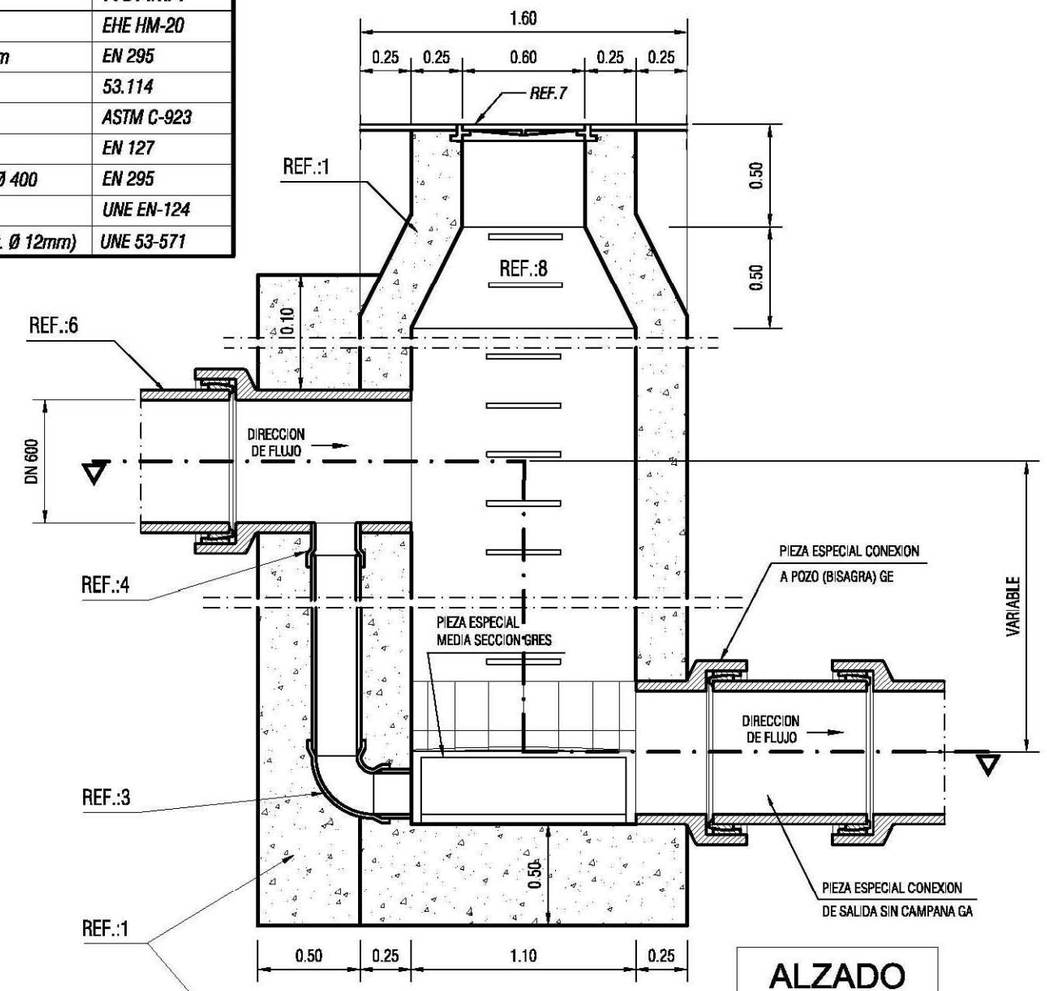

ALZADO

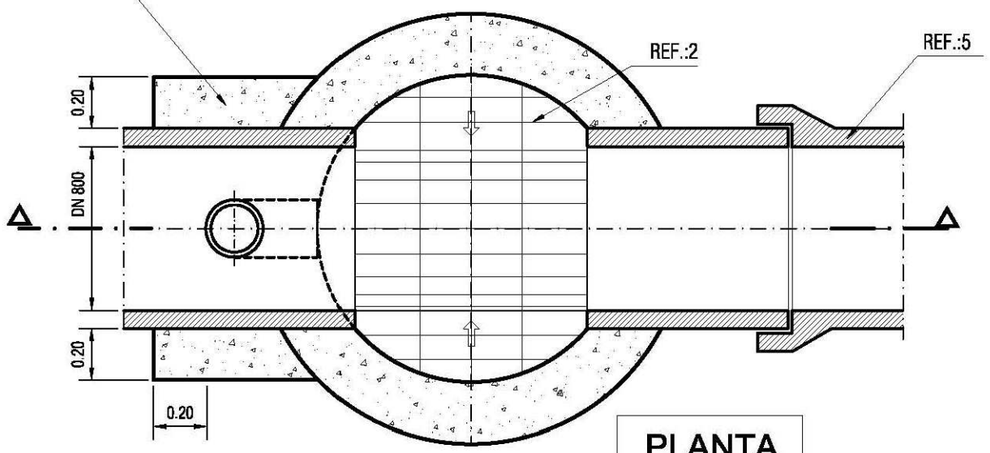

PLANTA

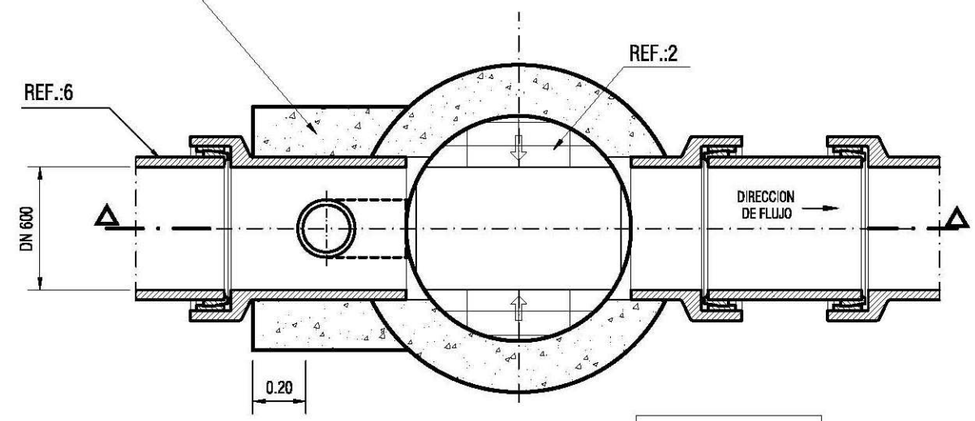

PLANTA

PROYECTO DE URBANIZACIÓN DEL SECTOR APD/6
(CORNISA DE SAN AGUSTIN DE ALICANTE)

SECTOR AREA DE PLANEAMIENTO DIFERIDO Nº6, "CORNISA DE S. AGUSTIN", ALICANTE
AGRUPACIÓN DE INTERÉS URBANÍSTICO "CORNISA DE SAN AGUSTÍN".

POZO DE RESALTO: D=1,10 PARA < D600 Y D=1,50 PARA = D800

ROQUE CARLOS VALERO PARRA - ARQUITECTO
C/Pintor Lorenzo Casanova, Nº15 3ºE - 03003 ALICANTE
FON:965.142.778 - MOVIL:657.886.030 - CORREO:estudioai@arquired.es

ESTUDIO A+I

MAYO 2014
308/99

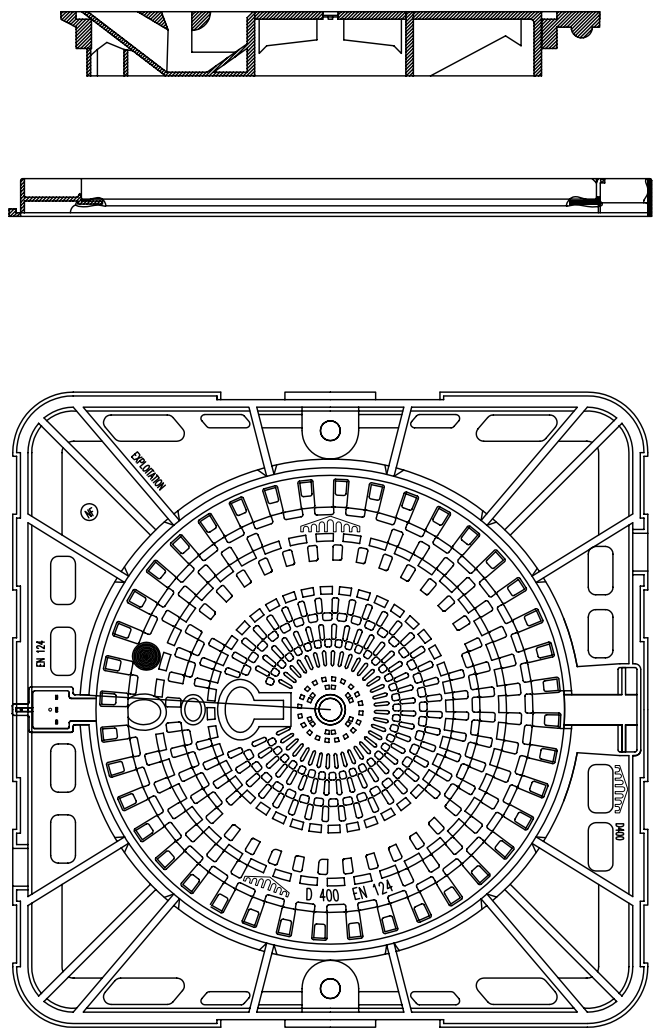

TAPA Y MARCO

ESCALA 1:10

MARCO Y TAPA DE FUNDICION DUCTIL
EN-124 Clase D400
PESO MÍNIMO DEL CONJUNTO 95 Kg.

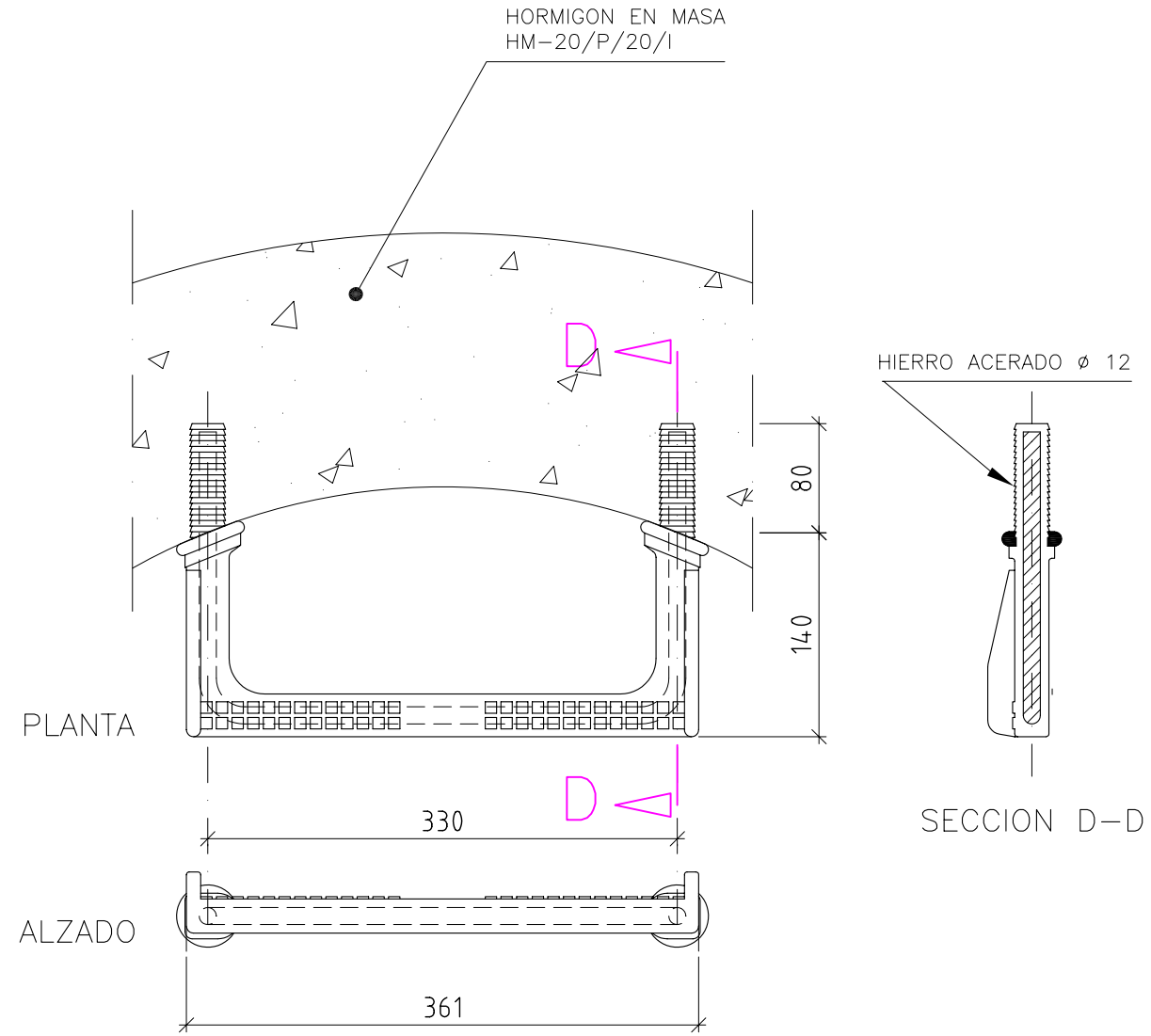

PATE
E:1/5

PATE DE POLIPROPILENO REFORZADO INTERIORMENTE POR VARILLA EN U DE HIERRO ACERADO ø 12 mm.

PROCESO ESTÁNDAR DE COLOCACIÓN

- COLOCACIÓN PROVISIONAL DE MARCO Y TAPA, RECIBIDO CON MORTERO DE CEMENTO, A NIVEL DE CAPA BASE DE AGLOMERADO ASFÁLTICO.
- EXTENDIDO DE LA CAPA BASE DE AGLOMERADO ASFÁLTICO.
- DEMOLICIÓN DE LA CAPA BASE DE AGLOMERADO ASFÁLTICO. Y ARRANQUE DE MARCO.
- COLOCACIÓN DE MARCO Y TAPA, RECIBIDO CON HORMIGÓN HM-20/P/20/1, A NIVEL DE LA CAPA DE RODADURA.
- EXTENDIDO DE LA CAPA DE RODADURA.

PROYECTO DE URBANIZACIÓN DEL SECTOR APD/6
(CORNISA DE SAN AGUSTIN DE ALICANTE)

SECTOR AREA DE PLANEAMIENTO DIFERIDO Nº6, "CORNISA DE S. AGUSTIN", ALICANTE
AGRUPACIÓN DE INTERÉS URBANÍSTICO "CORNISA DE SAN AGUSTÍN".

CONJUNTO DE MARCO Y TAPA DE REGISTRO DE DN 600 mm Y PATE

ROQUE CARLOS VALERO PARRA - ARQUITECTO
C/Pintor Lorenzo Casanova, Nº15 4ºC - 03003 ALICANTE
FON:965.142.778-965.130.621 - FAX:965.130.621 - MOVIL:626.493.223 - CORREO:estudioa@arquired.es

DICIEMBRE 2007
308/99

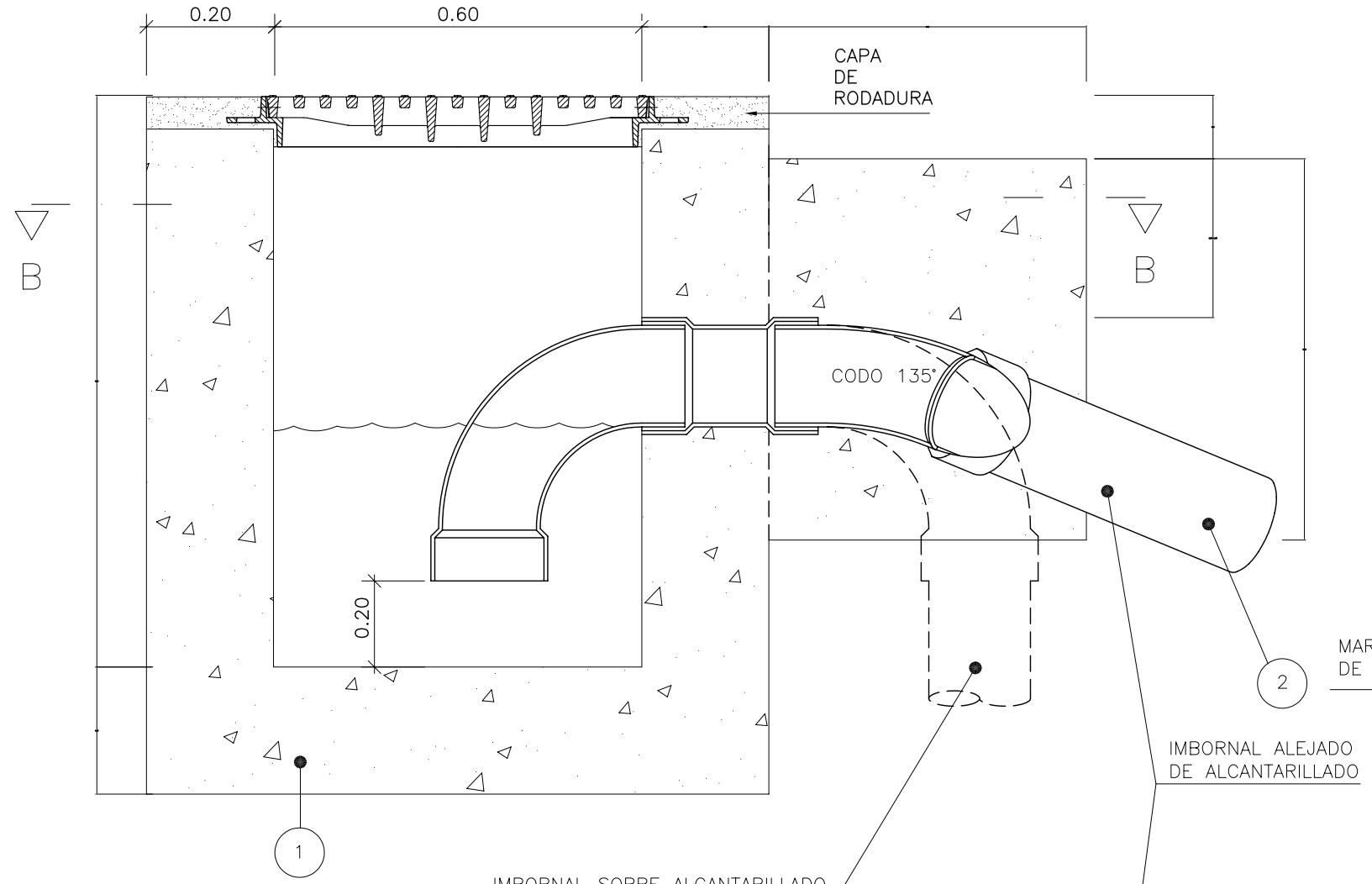

SECCION A–A

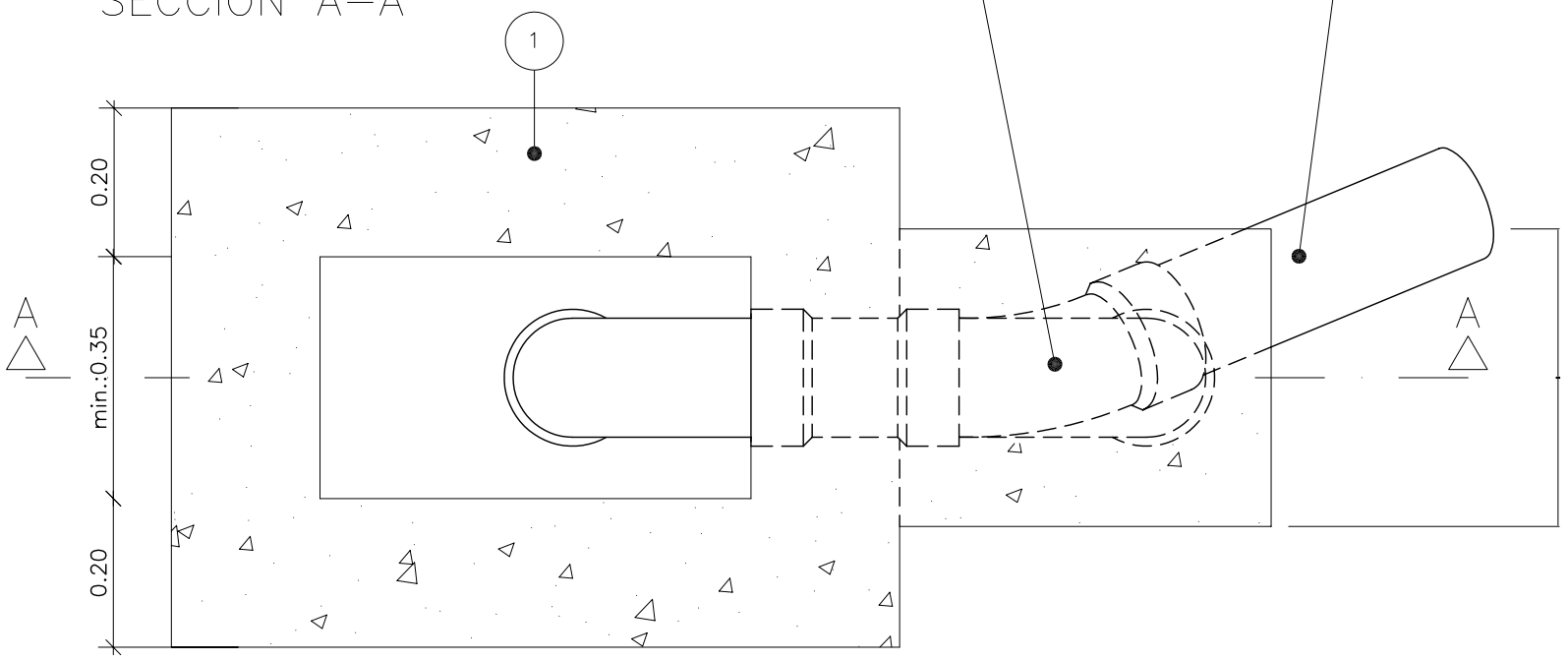

SECCION B–B ESCALA 1/10

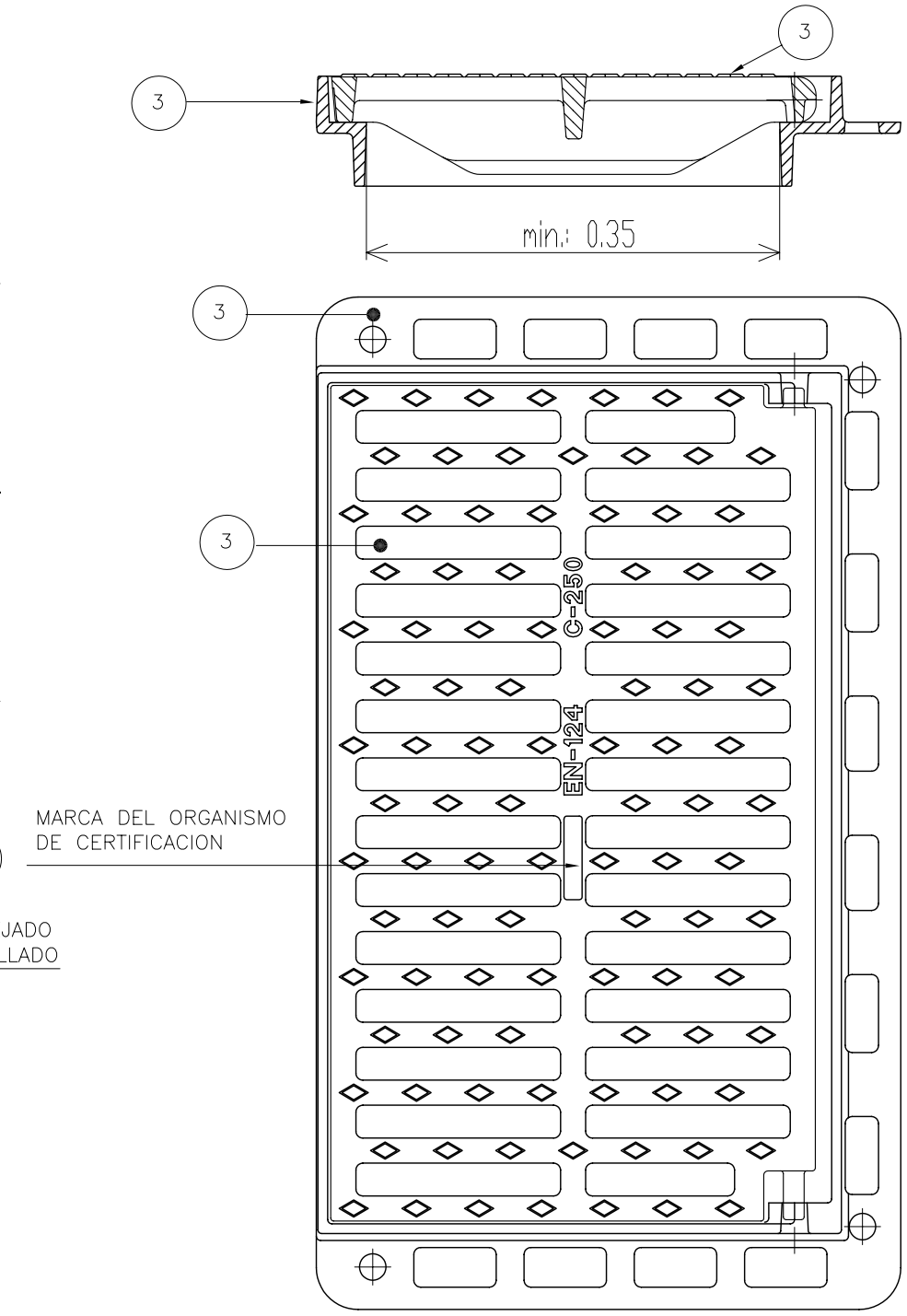

REJA ABATIBLE CON MARCO

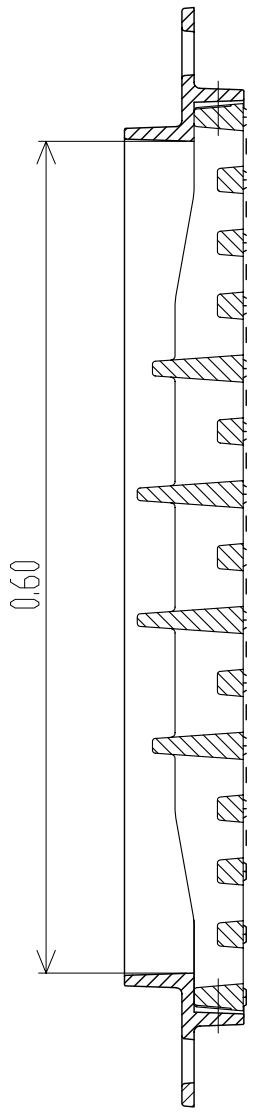

ESCALA 1/5

PROCESO CONSTRUCTIVO ESTANDAR

- EXCAVACIÓN Y REFINO DEL POZO.
- FORMACIÓN DE SOLERA.
- ENCOFRADO, HORMIGONADO Y DESENCOFRADO DE ALZADOS.
- RECIBIDO PROVISIONAL DE MARCO CON MORTERO.
- RECIBIDO DEFINITIVO DE MARCO CON CAPA DE RODADURA.

CONTROL DE CALIDAD

- UBICACIÓN DEL IMBORNAL.
- ALTURA DE ENTRADA AL SIFÓN.
- DESMONTABILIDAD DEL SIFÓN.

	MATERIALES REF.	NORMA
3	FUNDICION DE GRAFITO ESFEROIDAL	EN–124 CLASE C–250
2	PVC ó PRF ø160	UNE 53332
1	HORMIGON EN MASA HM–20/P/20/I	EHE

PROYECTO DE URBANIZACIÓN DEL SECTOR APD/6
(CORNISA DE SAN AGUSTIN DE ALICANTE)

SECTOR AREA DE PLANEAMIENTO DIFERIDO Nº6, "CORNISA DE S. AGUSTIN", ALICANTE
AGRUPACIÓN DE INTERÉS URBANÍSTICO "CORNISA DE SAN AGUSTIN".

IMBORNAL SIFÓNICO

ROQUE CARLOS VALERO PARRA - ARQUITECTO
C/Pintor Lorenzo Casanova, Nº15 4ºC - 03003 ALICANTE
FON:965.142.778-965.130.621 - FAX:965.130.621 - MOVIL:626.493.223 - CORREO:estudioa@arquired.es

ESTUDIO A+I

DICIEMBRE 2007
308/99

Nº DE VIVIENDAS	DN PLÁSTICO	DN GRES
1	200	200
50	250	250
80	315	300

ZANJA TIPO PARA TUBERÍA DE PLÁSTICO

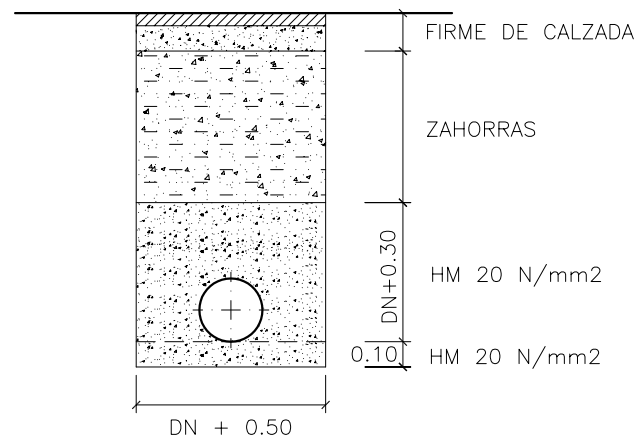

ZANJA TIPO PARA TUBERÍA DE GRES

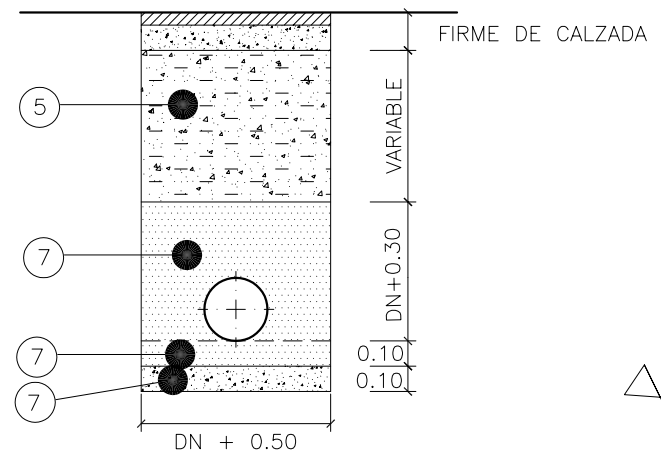

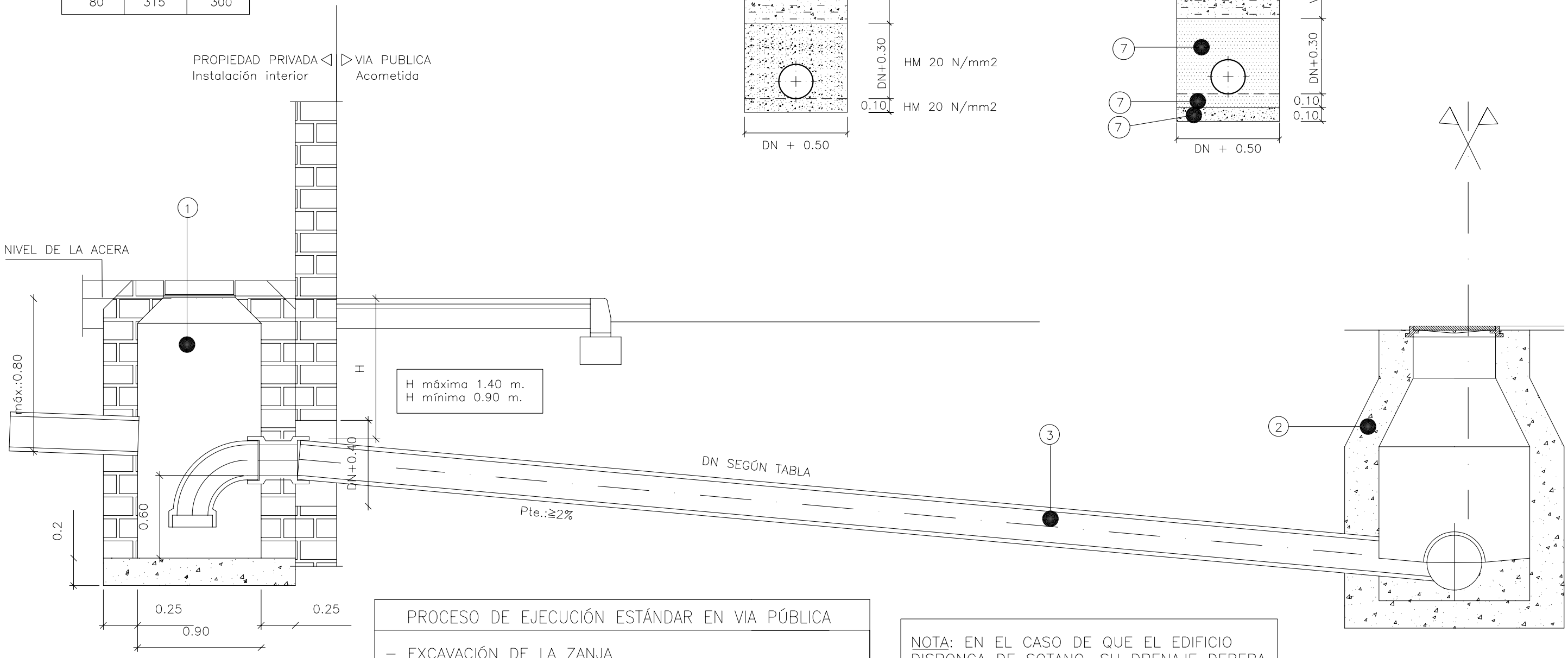

PROCESO DE EJECUCIÓN ESTÁNDAR EN VIA PÚBLICA

- EXCAVACIÓN DE LA ZANJA
- PERFORACIÓN DEL POZO DE REGISTRO Ó TUBERÍA
- REFINO DE ZANJA Y EJECUCIÓN DE LECHO DE TUBERÍA
- COLOCACIÓN DE TUBOS Y PIEZAS ESPECIALES
- PROTECCIÓN DE LA TUBERÍA
- RELLENO DE LA ZANJA

NOTA: EN EL CASO DE QUE EL EDIFICIO DISPONGA DE SOTANO, SU DRENAJE DEBERA VERTERSE DIRECTAMENTE A LA ARQUETA DE ACOMETIDA MEDIANTE BOMBEO Y VALVULA ANTIRRETORNO.

PROYECTO DE URBANIZACIÓN DEL SECTOR APD/6
(CORNISA DE SAN AGUSTIN DE ALICANTE)

SECTOR AREA DE PLANEAMIENTO DIFERIDO Nº6, "CORNISA DE S. AGUSTIN", ALICANTE
AGRUPACIÓN DE INTERÉS URBANÍSTICO "CORNISA DE SAN AGUSTÍN".

ACOMETIDA DOMICILIARIA DE AGUAS RESIDUALES A POZO DE REGISTRO

ROQUE CARLOS VALERO PARRA - ARQUITECTO
C/Pintor Lorenzo Casanova, Nº15 4ºC - 03003 ALICANTE
FON:965.142.778-965.130.621 - FAX:965.130.621 - MOVIL:626.493.223 - CORREO:estudioal@arquired.es

DICIEMBRE 2007
308/99

Nº DE VIVIENDAS	DN PLÁSTICO	DN GRES
1	200	200
50	250	250
80	315	300

ZANJA TIPO PARA TUBERÍA DE PLÁSTICO

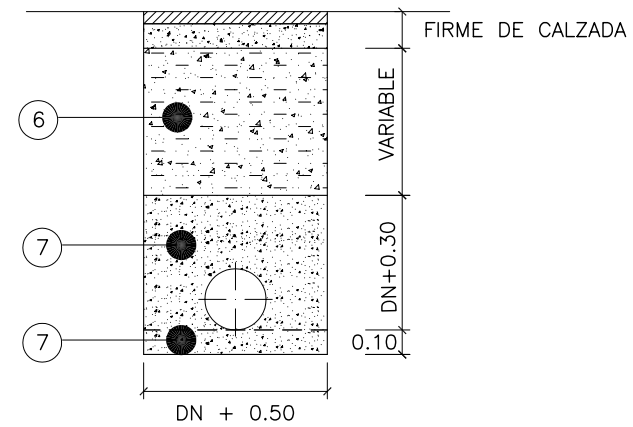

ZANJA TIPO PARA TUBERÍA DE GRES

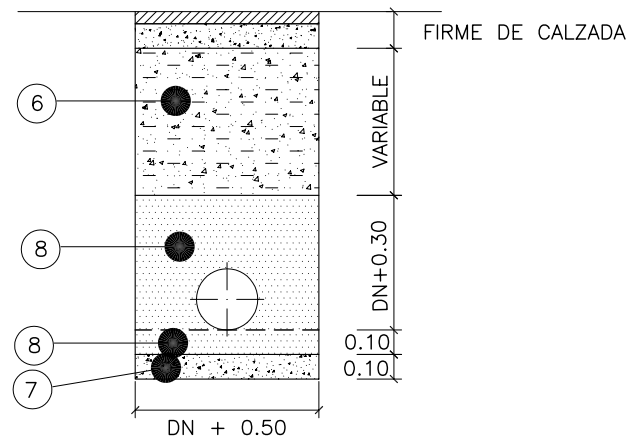

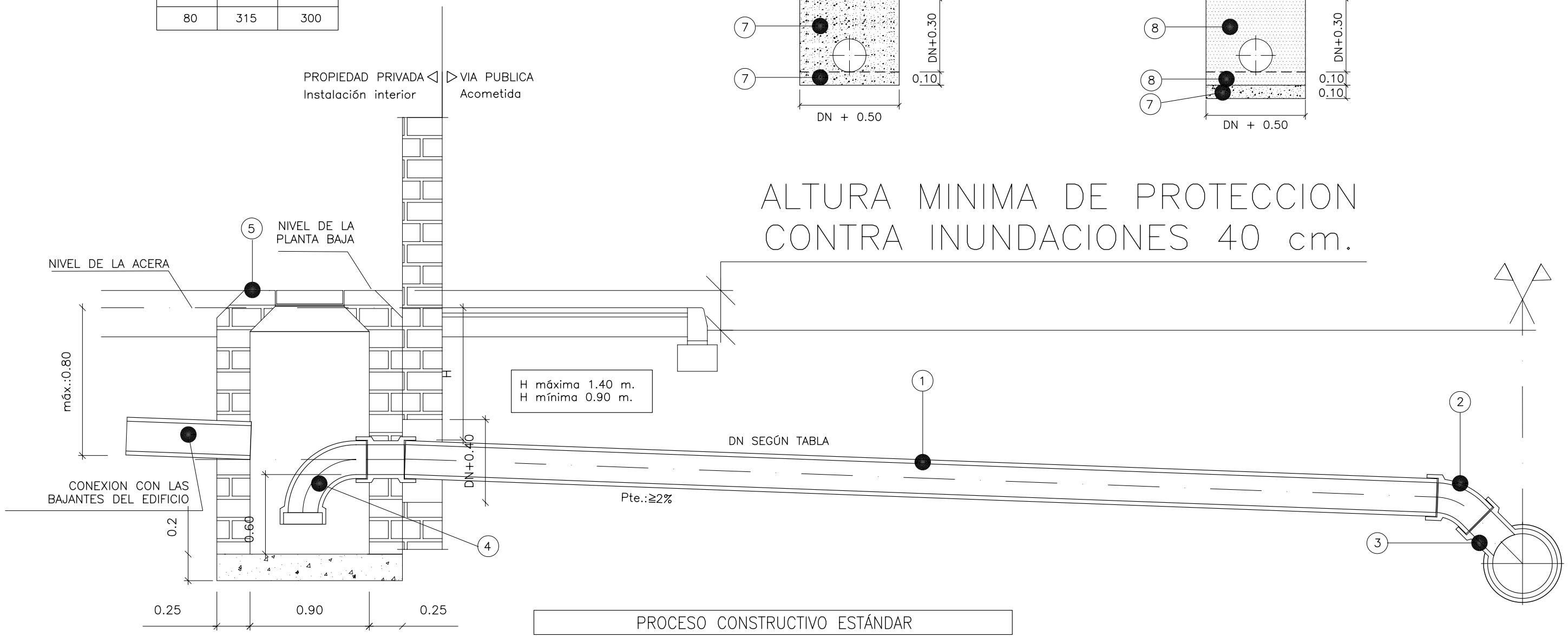

ARQUETA DE ACOMETIDA

NOTA: EN EL CASO DE QUE EL EDIFICIO DISPONGA DE SOTANO, SU DRENAJE DEBERA VERTERSE DIRECTAMENTE A LA ARQUETA DE ACOMETIDA MEDIANTE BOMBEO Y VALVULA ANTIRRETORNO.

PROCESO CONSTRUCTIVO ESTÁNDAR

- EXCAVACIÓN DE LA ZANJA
- PERFORACIÓN DEL POZO DE REGISTRO O TUBERÍA
- REFINO DE ZANJA Y EJECUCIÓN DE LECHO DE TUBERÍA
- COLOCACIÓN DE TUBOS Y PIEZAS ESPECIALES
- PROTECCIÓN DE LA TUBERÍA
- RELLENO DE LA ZANJA

PROYECTO DE URBANIZACIÓN DEL SECTOR APD/6
(CORNISA DE SAN AGUSTIN DE ALICANTE)

SECTOR AREA DE PLANEAMIENTO DIFERIDO Nº6, "CORNISA DE S. AGUSTIN", ALICANTE
AGRUPACIÓN DE INTERÉS URBANÍSTICO "CORNISA DE SAN AGUSTÍN".

ACOMETIDA DOMICILIARIA DE AGUAS RESIDUALES A TUBERÍA

ROQUE CARLOS VALERO PARRA - ARQUITECTO
C/Pintor Lorenzo Casanova, Nº15 4ºC - 03003 ALICANTE
FON:965.142.778-965.130.621 - FAX:965.130.621 - MOVIL:626.493.223 - CORREO:estudioa@arquired.es

DICIEMBRE 2007
308/99

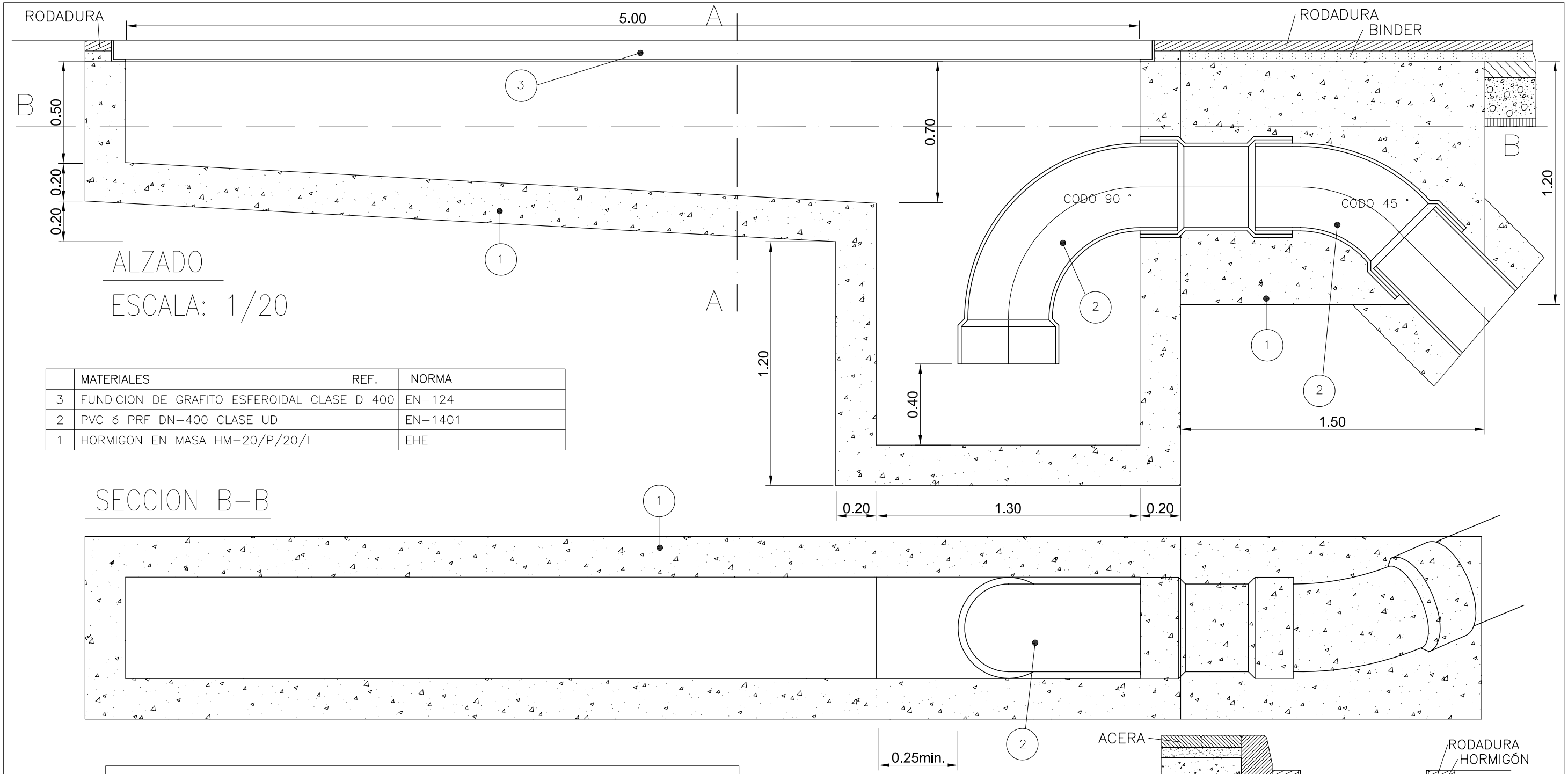

ALZADO

ESCALA: 1/20

	MATERIALES REF.	NORMA
3	FUNDICION DE GRAFITO ESFEROIDAL CLASE D 400	EN-124
2	PVC ó PRF DN-400 CLASE UD	EN-1401
1	HORMIGON EN MASA HM-20/P/20/I	EHE

SECCION B-B

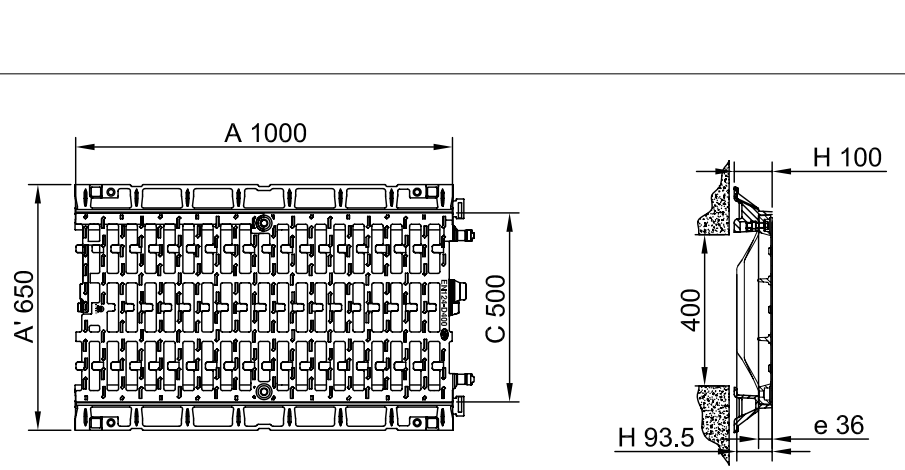

REJILLA

ESCALA: 1/20

PROCESO CONSTRUCTIVO ESTANDAR

- EXCAVACIÓN Y REFINO DEL POZO.
- FORMACIÓN DE SOLERA.
- ENCOFRADO, HORMIGONADO Y DESENCOFRADO DE ALZADOS
- RECIBIDO PROVISIONAL DE MARCO CON MORTERO.
- RECIBIDO DEFINITIVO DE MARCO CON CAPA DE RODADURA

CONTROL DE CALIDAD

- UBICACIÓN DE LA CANALIZACIÓN
- ALTURA DE ENTRADA AL SIFÓN.
- DESMONTABILIDAD DEL SIFÓN.

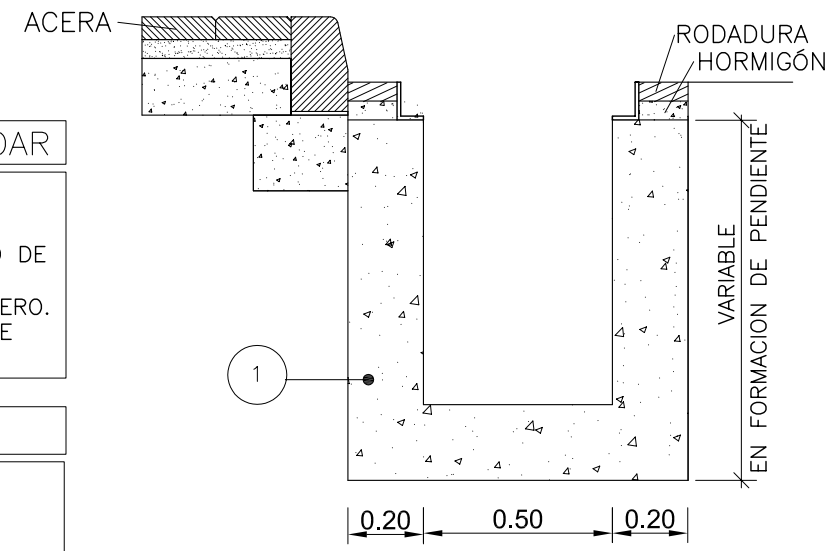

SECCION A-A

PROYECTO DE URBANIZACIÓN DEL SECTOR APD/6
(CORNISA DE SAN AGUSTIN DE ALICANTE)

SECTOR AREA DE PLANEAMIENTO DIFERIDO Nº6, "CORNISA DE S. AGUSTIN", ALICANTE
AGRUPACIÓN DE INTERÉS URBANÍSTICO "CORNISA DE SAN AGUSTÍN".

REJA DE CAPTACIÓN DE AGUAS PLUVIALES DE 5 m. DE LONGITUD

ROQUE CARLOS VALERO PARRA - ARQUITECTO
C/Pintor Lorenzo Casanova, Nº15 4ºC - 03003 ALICANTE
FON:965.142.778-965.130.621 - FAX:965.130.621 - MOVIL:626.493.223 - CORREO:estudioai@arquired.es

DICIEMBRE 2007
308/99