8.- AGUA POTABLE (MOD. MAYO 2014)

52	DAP 01 DE 08.- INFRAESTRUCTURA DE AGUA POTABLE EXISTENTE	E:1/2000	
53	DAP 02 DE 08.- ESQUEMA RED DE AGUA POTABLE – TRAZADO	E:1/1000	MAYO 2014
54	DAP 03 DE 08.- ESQUEMA DE ENTRONQUES	E:1/1000	MAYO 2014
55	DAP 04 DE 08.- CANALIZACIÓN Y ZANJA (ZANJA TIPO)		
56	DAP 05 DE 08.- ARQUETA PARA VÁLVULAS D<250 MM.		
57	DAP 06 DE 08.- ARQUETA PARA VENTOSA		
58	DAP 07 DE 08.- ARQUETA PARA DESCARGA		
59	DAP 08 DE 08.- HIDRANTE DE INCENDIOS		

INFRESTRUCTURAS DE AGUA POTABLE EXISTENTE

LEYENDA

- TUBERIA EXISTENTE
- CAMINOS EXISTENTES
- LIMITE DEL SECTOR

PROYECTO DE URBANIZACIÓN DEL SECTOR APD/6
(CORNISA DE SAN AGUSTIN DE ALICANTE)

SECTOR AREA DE PLANEAMIENTO DIFERIDO Nº6, "CORNISA DE S. AGUSTIN", ALICANTE
AGRUPACIÓN DE INTERÉS URBANISTICO "CORNISA DE SAN AGUSTIN".

INFRAESTRUCTURA DE AGUA POTABLE EXISTENTE

1:1000

DICIEMBRE 2007
308/99

ROQUE CARLOS VALERO PARRA - ARQUITECTO
C/Pintor Lorenzo Casanova, Nº15 4ºC - 03003 ALICANTE
FON:965.142.778-965.130.621 - FAX:965.130.621 - MOVIL:626.493.223 - CORREO:estudioa@arquired.es

52-DAP 01 DE 08

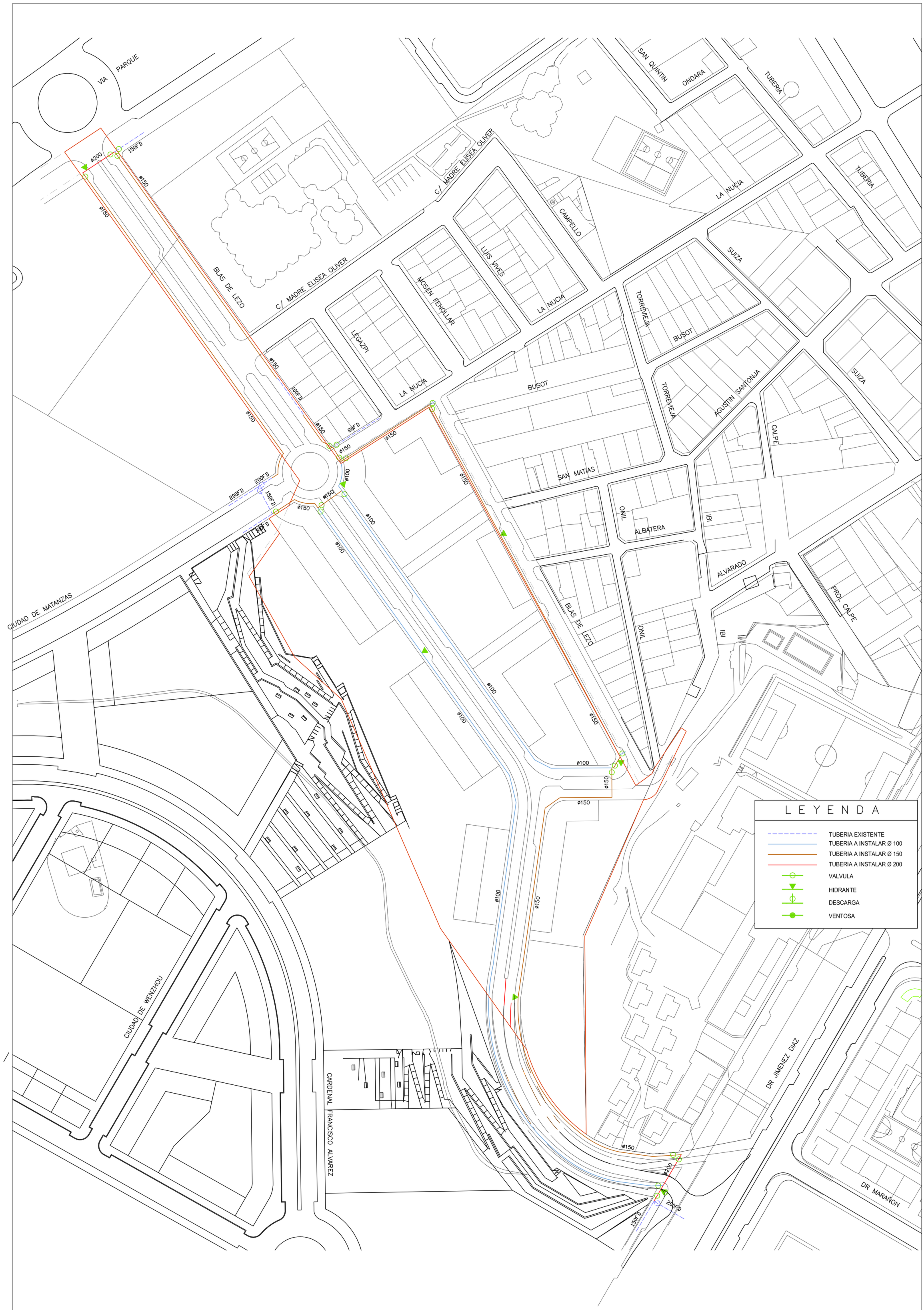

PROYECTO DE URBANIZACIÓN DEL SECTOR APD/6
(CORNISA DE SAN AGUSTIN DE ALICANTE)

SECTOR AREA DE PLANEAMIENTO DIFERIDO Nº6, "CORNISA DE S. AGUSTIN", ALICANTE
AGRUPACION DE INTERÉS URBANISTICO "CORNISA DE SAN AGUSTIN".

ESQUEMA RED DE AGUA POTABLE-TRAZADO

1:1000

ROQUE CARLOS VALERO PARRA - ARQUITECTO
C/Pintor Lorenzo Casanova, Nº15 3ºE - 03003 ALICANTE
FDN:965.142.778 - MOVIL:657.886.030 - CORREOestudioal@arquired.es

MAYO 2014
308/99

53-DAP 02 DE 08

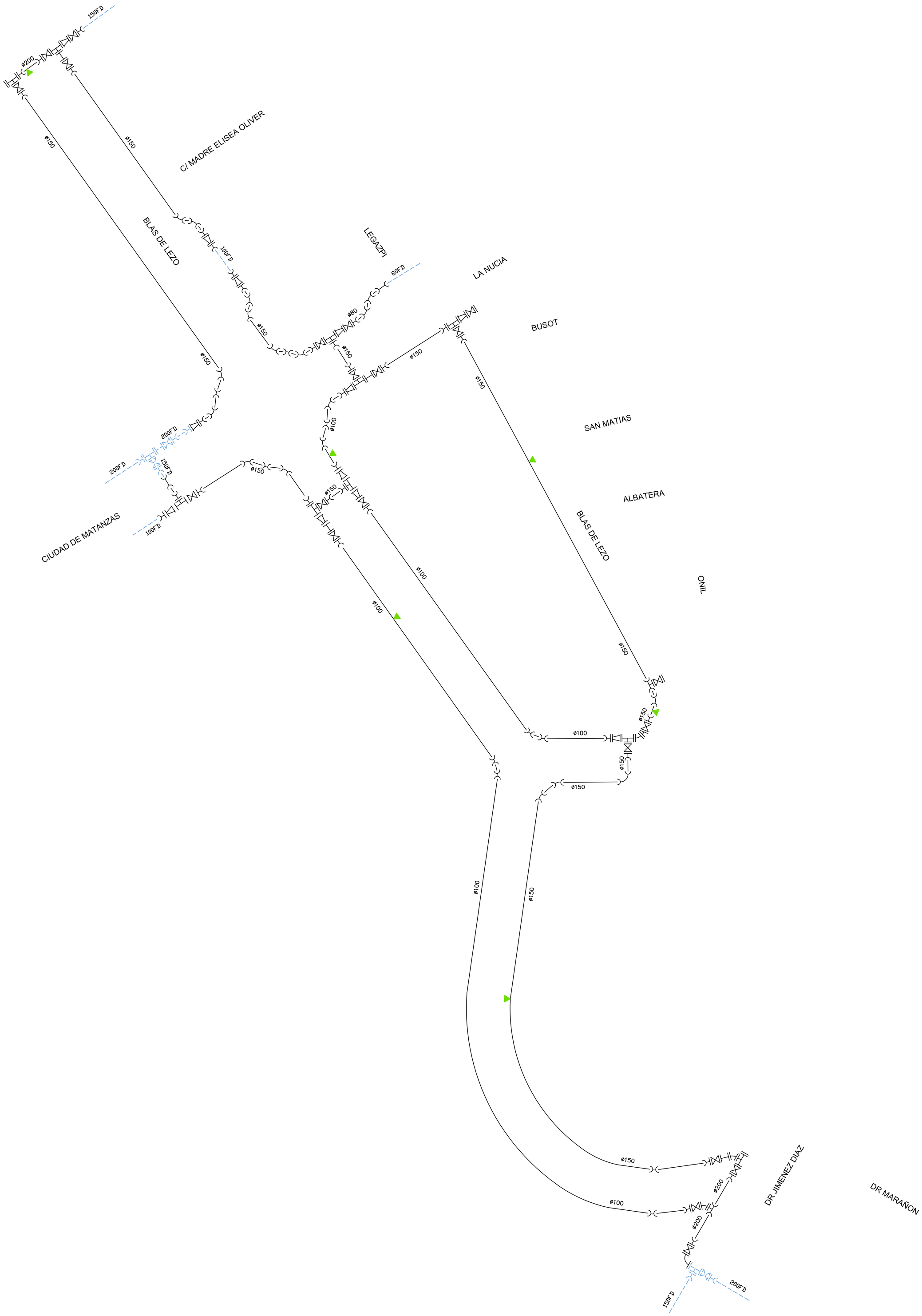

PROYECTO DE URBANIZACIÓN DEL SECTOR APD/6
(CORNISA DE SAN AGUSTIN DE ALICANTE)

SECTOR AREA DE PLANEAMIENTO DIFERIDO Nº6, "CORNISA DE S. AGUSTIN", ALICANTE
AGRUPACIÓN DE INTERES URBANISTICO "CORNISA DE SAN AGUSTIN".

ESQUEMA DE ENTRONQUES.

1:1000

ROQUE CARLOS VALERO PARRA - ARQUITECTO
C/Pintor Lorenzo Casanova, Nº15 3ºE - 03003 ALICANTE
FON:965.142.778 - MOVIL:657.886.030 - CORREOestudioal@arquired.es

MAYO 2014
308/99

54-DAP 03 DE 08

TUBERIA EXISTENTE

TUBERIA A INSTALAR

CABO EXTREMO B.C.	CURVA 45° E.E. J.M.
EMPALME B.E. J.M.	CURVA 90° E.E. J.M.
TE B.B.B.	VALVULA RETENCION
TE E.E.B.	BOMBA
VALVULA COMPUERTA B.B.	FILTRO
VALVULA MARIPOSA	VALVULA REDUCTORA
CONO REDUCCION B.B.	CONTADOR
CONO REDUCCION E.E.	VENTOSA
MANGUITO E.E. J.M.	VENTOSA MODELO AUSTRAL
PLATO REDUCCION	UNION ARPOL
PLATO CIEGO	UNION GIBAULT
CURVA 22.5° B.B.	CARRETE B.B.
CURVA 45° B.B.	BRIDA UNIVERSAL
CURVA 90° B.B.	UNION UNIVERSAL
CURVA 22.5° E.E. J.M.	UNION UNIVERSAL GRAN TOLERANCIA

PROYECTO DE URBANIZACIÓN DEL SECTOR APD/6
(CORNISA DE SAN AGUSTIN DE ALICANTE)

SECTOR AREA DE PLANEAMIENTO DIFERIDO Nº6, "CORNISA DE S. AGUSTIN", ALICANTE
AGRUPACIÓN DE INTERÉS URBANÍSTICO "CORNISA DE SAN AGUSTÍN".

LEYENDA

1:1000

DICIEMBRE 2007
308/99

ROQUE CARLOS VALERO PARRA - ARQUITECTO
C/Pintor Lorenzo Casanova, Nº15 4ºC - 03003 ALICANTE
FON:965.142.778-965.130.621 - FAX:965.130.621 - MOVIL:626.493.223 - CORREO:estudioa@arquired.es

54-DAP 03 DE 08

LISTA DE MATERIALES

OBRA CIVIL

REF.	DESCRIPCION	MATERIAL	NORMA	GRANULOMETRIA	COMPACTACION
1	RELLENO PRIMARIO	ARENA	EHE	máx. 2 mm	95 % Proctor Normal
2	RELLENO SECUNDARIO	ZAHORRA ARTIFICIAL	PG-3	Z2	Superior al 95 % P. Normal

TUBERIA Y ACCESORIOS

REF.	DESCRIPCION	MATERIAL	NORMA	PN	CONEXION	PINTURA Y PROTECCION	
3	TUBERIA	FUNDICION DUCTIL 500.7 s/ISO 1083 SERIE K – 9	UNE-EN 545	16	J.A.F. DE CAUCHO SINTETICO s/ISO 4633	INT	MORTERO CENTRIFUGADO s/ISO 4179
						EXT	CINC+PINTURA BITUMINOSA s/ISO 8179+MANGA DE POLIETILENO s/ISO 8180

J.A.F. = JUNTA AUTOMATICA FLEXIBLE

DIMENSIONES ZANJA				
D	s/entibación		c/entibación	H
	A	A1	A=A1	
80	0.60	0.60	–	0.80
100	0.60	0.60	–	1.00
150	0.60	0.60	–	1.20
200	0.70	0.80	–	1.20
250	0.80	0.90	–	1.40
300	0.80	1.00	1.20	1.50

DIMENSIONES ZANJA				
D	s/entibación		c/entibación	H
	A	A1	A=A1	
400	0.90	1.10	1.30	1.70
500	1.00	1.30	1.40	1.80
600	1.10	1.50	1.60	2.00
700	1.20	1.70	1.70	2.10
800	1.30	1.90	1.90	2.30
900	1.40	2.00	2.00	2.40

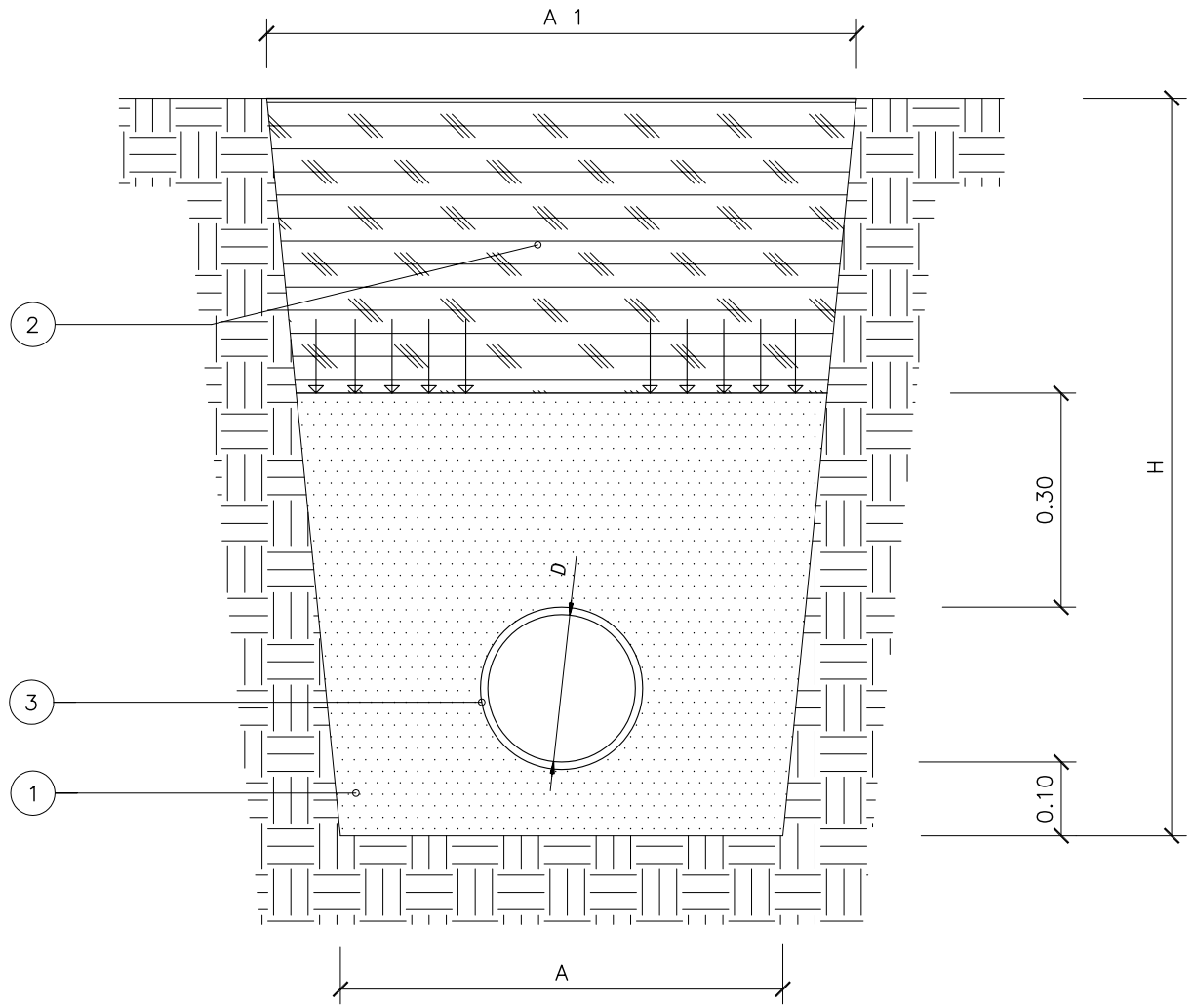

AGUA POTABLE. ZANJA TIPO.

PROYECTO DE URBANIZACIÓN DEL SECTOR APD/6
(CORNISA DE SAN AGUSTIN DE ALICANTE)

SECTOR AREA DE PLANEAMIENTO DIFERIDO Nº6, "CORNISA DE S. AGUSTIN", ALICANTE
AGRUPACIÓN DE INTERÉS URBANÍSTICO "CORNISA DE SAN AGUSTÍN".

CANALIZACIÓN Y ZANJA (ZANJA TIPO)

ROQUE CARLOS VALERO PARRA - ARQUITECTO
C/Pintor Lorenzo Casanova, Nº15 4ºC - 03003 ALICANTE
FON:965.142.778-965.130.621 - FAX:965.130.621 - MOVIL:626.493.223 - CORREO:estudioa@arquined.es

DICIEMBRE 2007
308/99

55-DAP 04 DE 08

MARCO Y TAPA DE FUNDICION 40x40

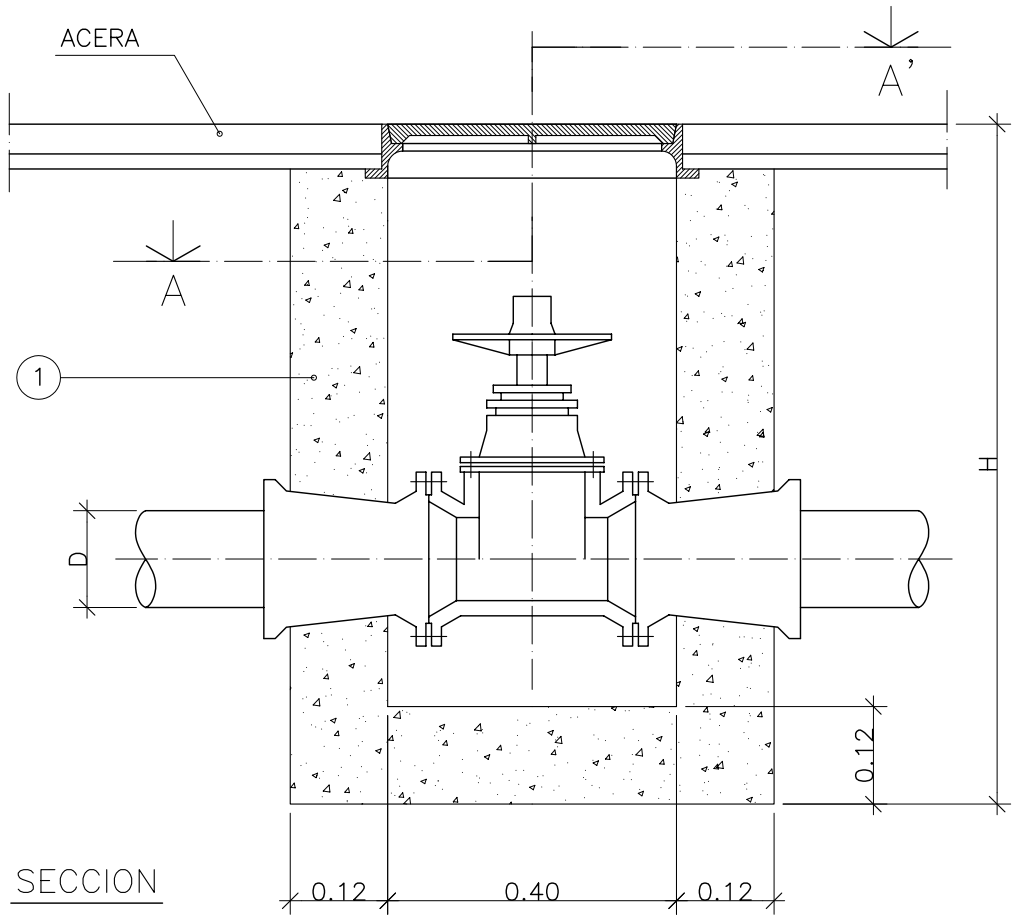

SECCION

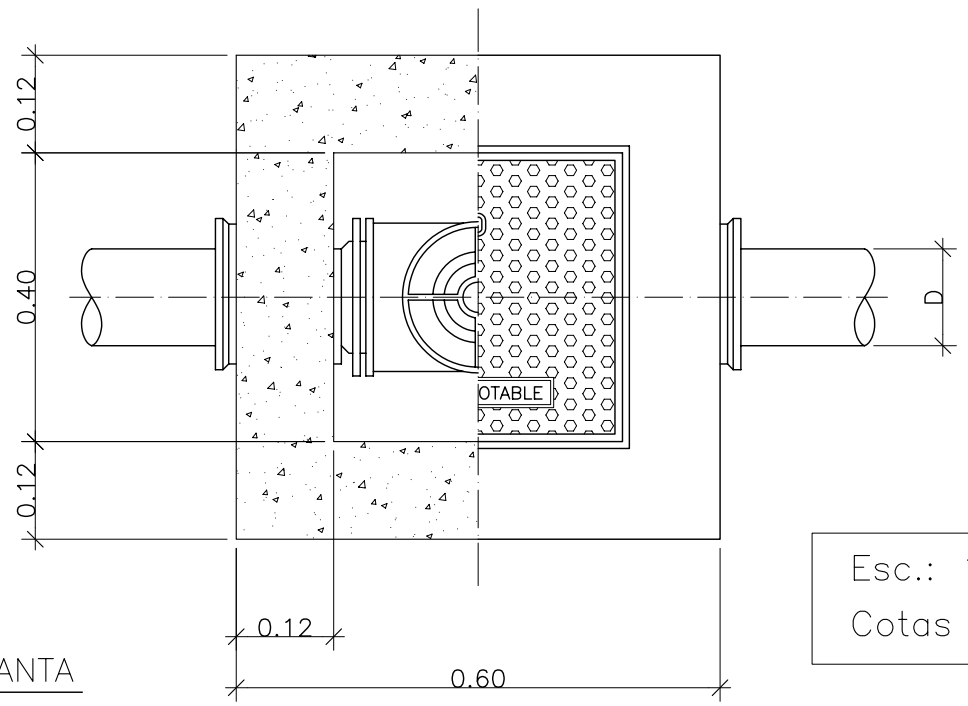

PLANTA

Esc.: 1:10
Cotas en m.

MARCO

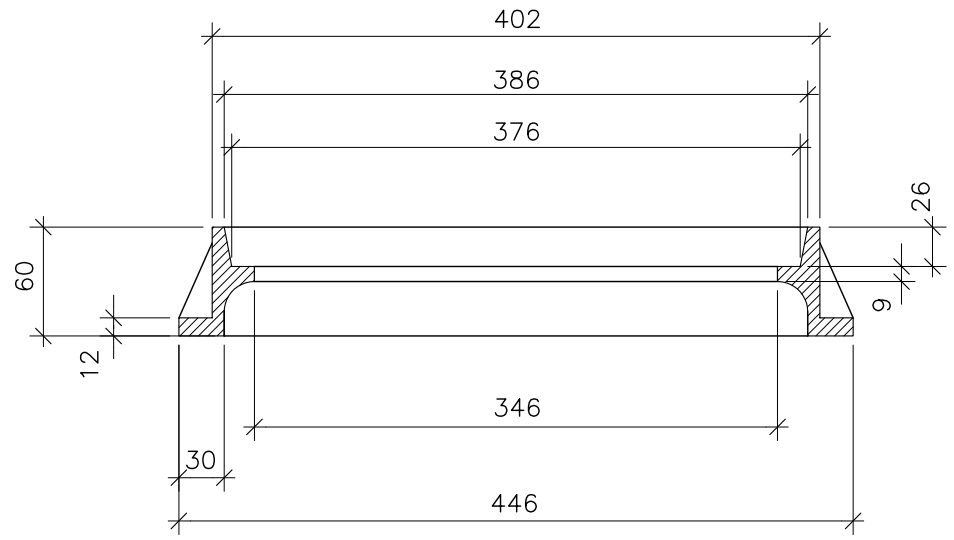

SECCION

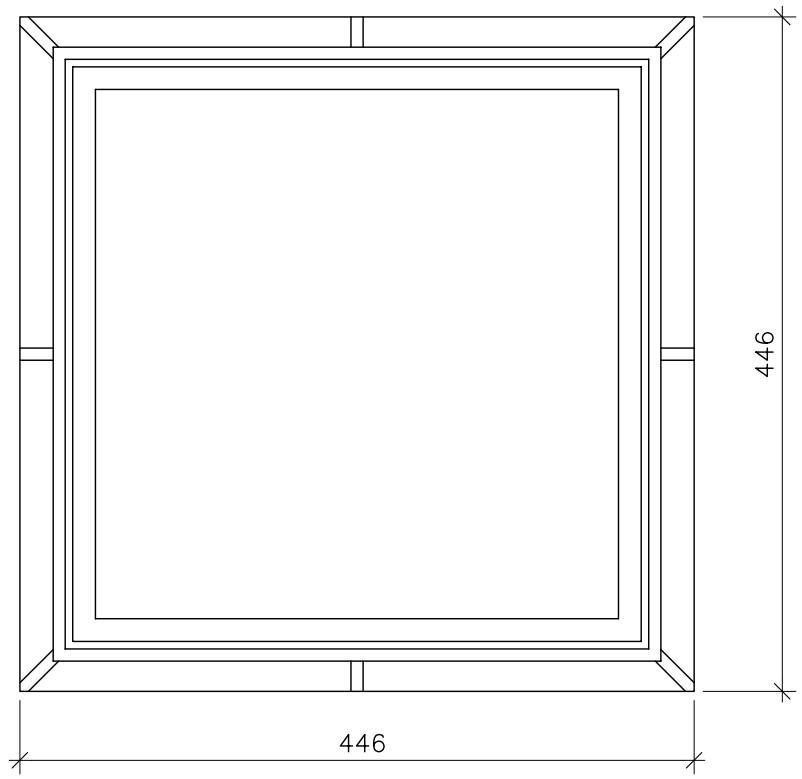

PLANTA

TAPA

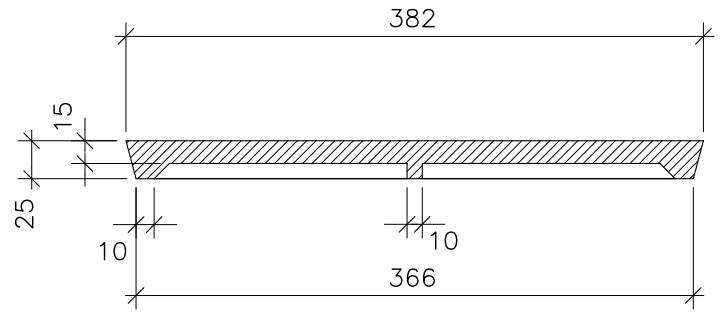

SECCION

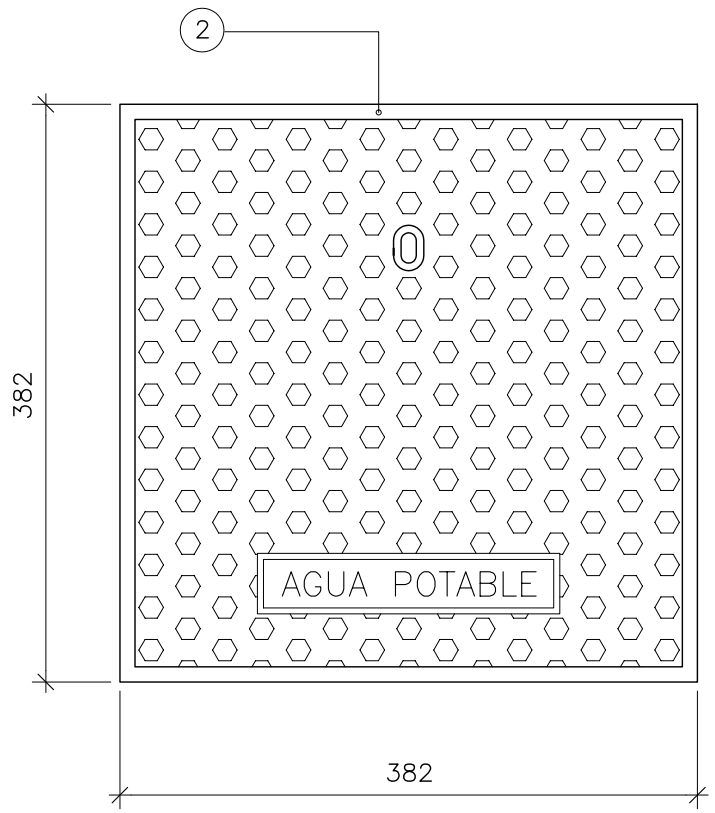

PLANTA

Esc.: 1:5
Cotas en mm.

FUNDICION DE GRAFITO ESFEROIDAL
NORMAS UNE-41-300-87
UNE-36-118-73
EN-124
(CARGA DE ROTURA > 12.5 T.)

PROYECTO DE URBANIZACIÓN DEL SECTOR APD/6
(CORNISA DE SAN AGUSTIN DE ALICANTE)

SECTOR AREA DE PLANEAMIENTO DIFERIDO Nº6, "CORNISA DE S. AGUSTIN", ALICANTE
AGRUPACIÓN DE INTERÉS URBANÍSTICO "CORNISA DE SAN AGUSTÍN".

ARQUETA PARA VÁLVULA D<250 mm.

ROQUE CARLOS VALERO PARRA - ARQUITECTO
C/Pintor Lorenzo Casanova, Nº15 4ºC - 03003 ALICANTE
FON:965.142.778-965.130.621 - FAX:965.130.621 - MOVIL:626.493.223 - CORREO:estudioa@arquired.es

DICIEMBRE 2007
308/99

56-DAP 05 DE 08

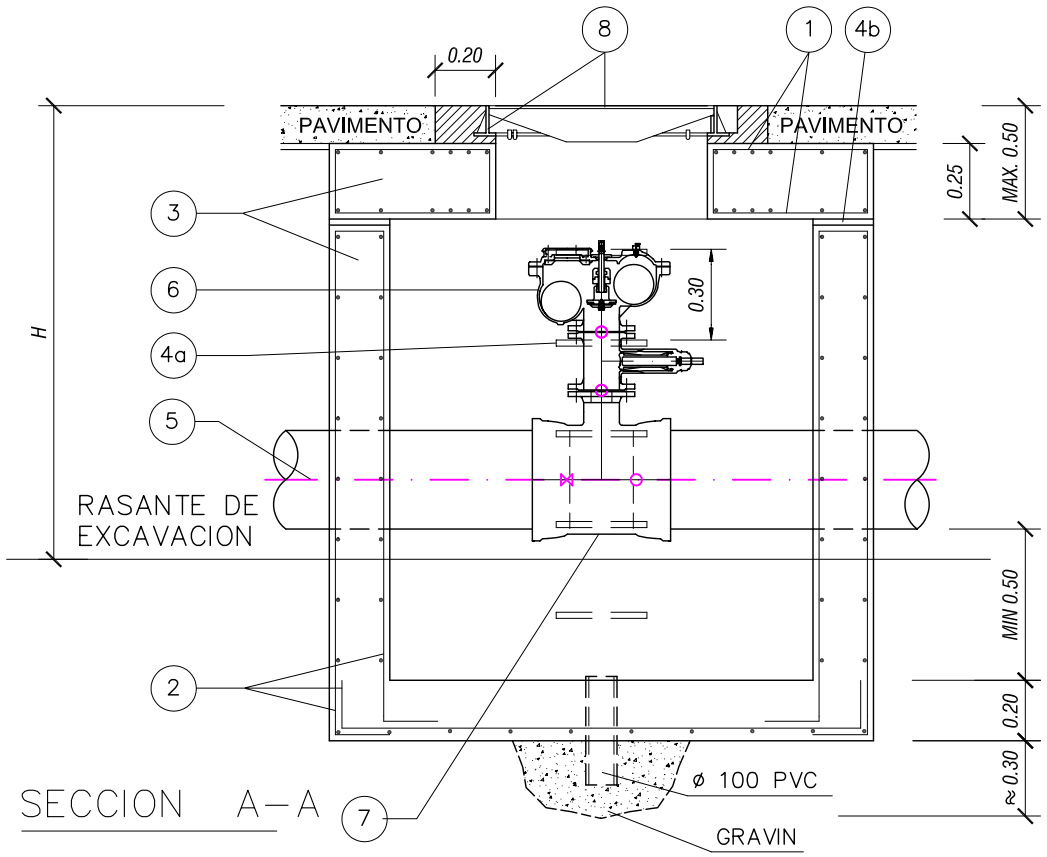

SECCION A–A

LISTA DE MATERIALES

OBRA CIVIL

REF.	DESCRIPCION	MATERIAL	NORMA	PINTURA Y PROTECCION
1	MALLAZO ø 20 A 20	ACERO B500S	EHE	
2	MALLAZO ø 10 A 25	ACERO B500S	EHE	
3	MUROS Y/O LOSAS	HORMIGON HA–25	EHE	
4a	PATES	ACERO ø12 mm	ASTM C–497 y C–478	POLIPROPILENO
4b	AISLANTE MURO–LOSA	POLIESTIRENO EXP.	PG3/88–ART.287	

TUBERIA Y ACCESORIOS

REF.	DESCRIPCION		MATERIAL	NORMA	PN	CONEXION	PINTURA Y PROTECCION	
5	TUBERIA		FUNDICION DUCTIL 500.7 s/ISO 1083 SERIE K – 9	UNE–EN 545	16	J.A.F. DE CAUCHO SINTETICO s/ISO 4633	INT	MORTERO CENTRIFUGADO s/ISO 4179
							EXT	CINC+PINTURA BITUMINOSA s/ISO 8179+MANGA DE POLIETILENO s/ISO 8180
6	VENTOSA	CUERPO Y TAPA	FUNDICION DUCTIL 400.15 s/ISO 1083	ISO 5752 ISO 5208	16	BRIDAS s/ISO 2531	INT	PINTURA EPOXY 150µ
							EXT	PINTURA EPOXY 150µ
		FLOTADOR	ACERO LATONADO					EPDM s/ISO 4633
		EJE	AC.INOX. AISI 420					
7	TE PN 16 E–B		FUNDICION DUCTIL 500.7 s/ISO 1083 SERIE K – 14	UNE–EN 545	16	BRIDA Y JUNTA MECANICA	INT	PINTURA EPOXY 150µ
							EXT	PINTURA BITUMINOSA 70µ s/ISO 8179+MANGA DE POLIETILENO s/ISO 8180
8	MARCO 945x872 D–400		FUNDICION GRAFITO GE 500–7/ISO1083	UNE.EN–124			PINTURA BITUMINOSA 150µ	
	TAPA 800x700 D–400		FUNDICION GRAFITO GE 500–7/ISO1083					

J.A.F. = JUNTA AUTOMATICA FLEXIBLE

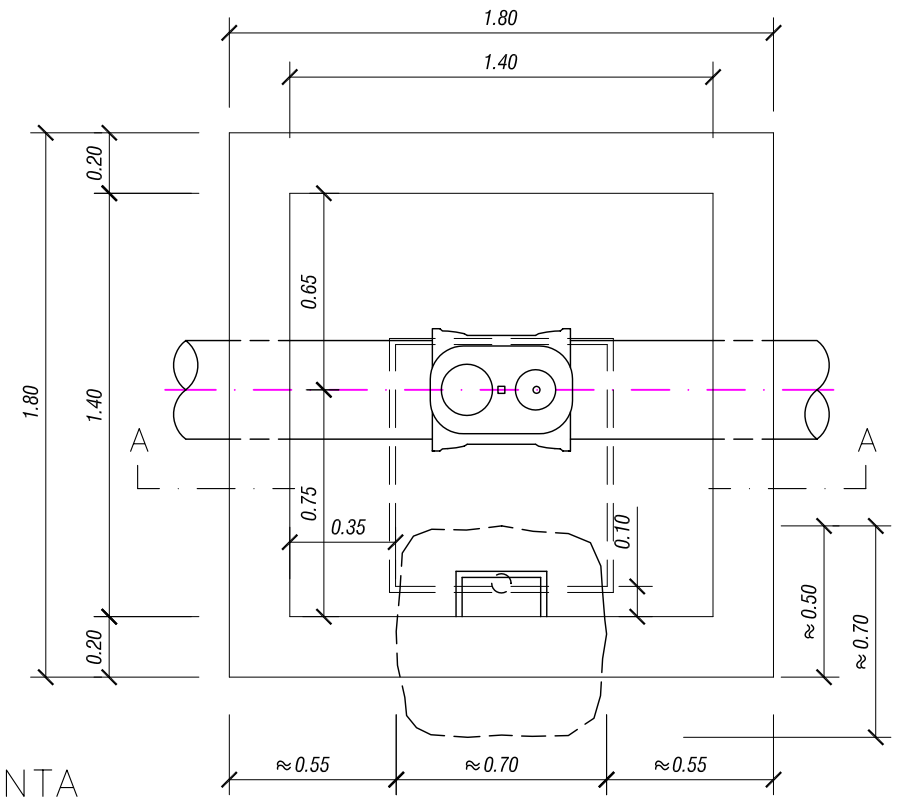

PLANTA

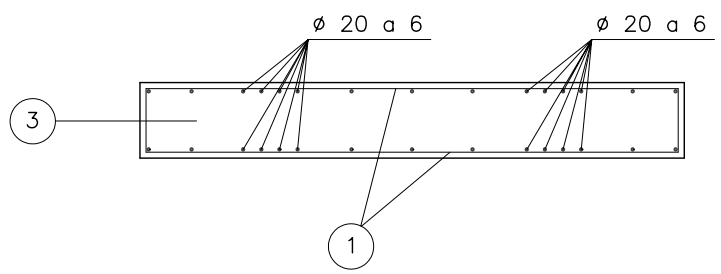

DETALLE LOSA SUPERIOR

PROYECTO DE URBANIZACIÓN DEL SECTOR APD/6
(CORNISA DE SAN AGUSTIN DE ALICANTE)

SECTOR AREA DE PLANEAMIENTO DIFERIDO Nº6, "CORNISA DE S. AGUSTIN", ALICANTE
AGRUPACIÓN DE INTERÉS URBANÍSTICO "CORNISA DE SAN AGUSTÍN".

ARQUETA PARA VENTOSA D<100mm.

ROQUE CARLOS VALERO PARRA - ARQUITECTO
C/Pintor Lorenzo Casanova, Nº15 4ºC - 03003 ALICANTE
FON:965.142.778-965.130.621 - FAX:965.130.621 - MOVIL:626.493.223 - CORREO:estudioa@arquired.es

DICIEMBRE 2007
308/99

57-DAP 06 DE 08

SECCION B–B

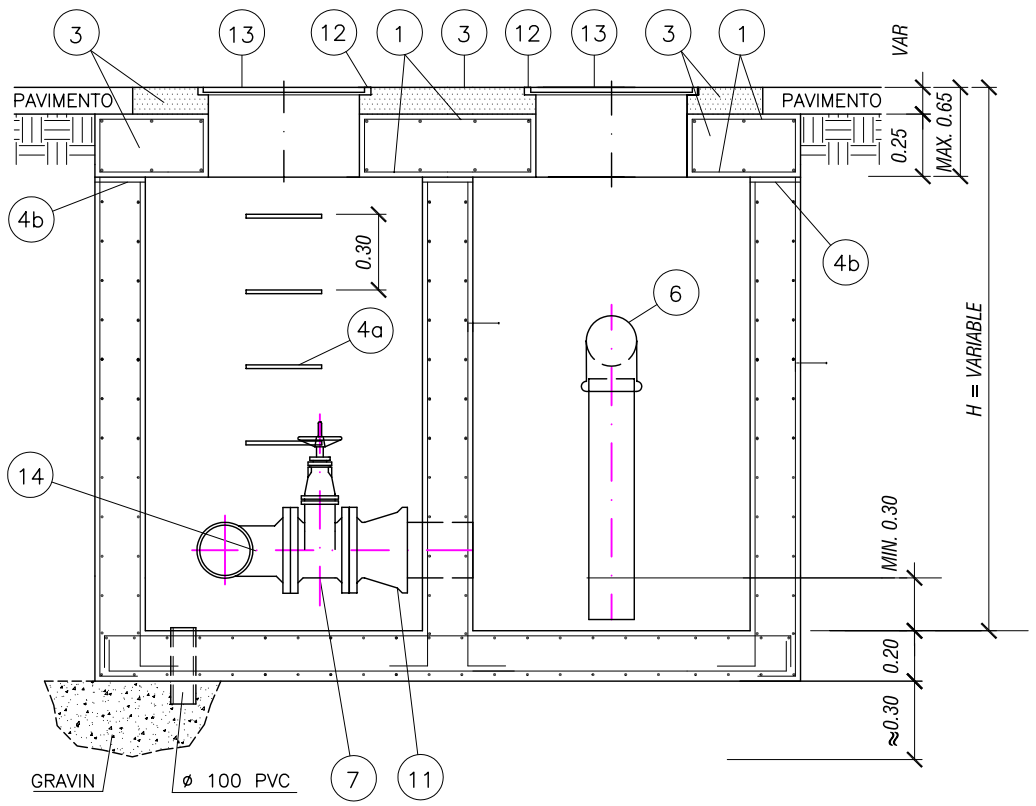

PLANTA

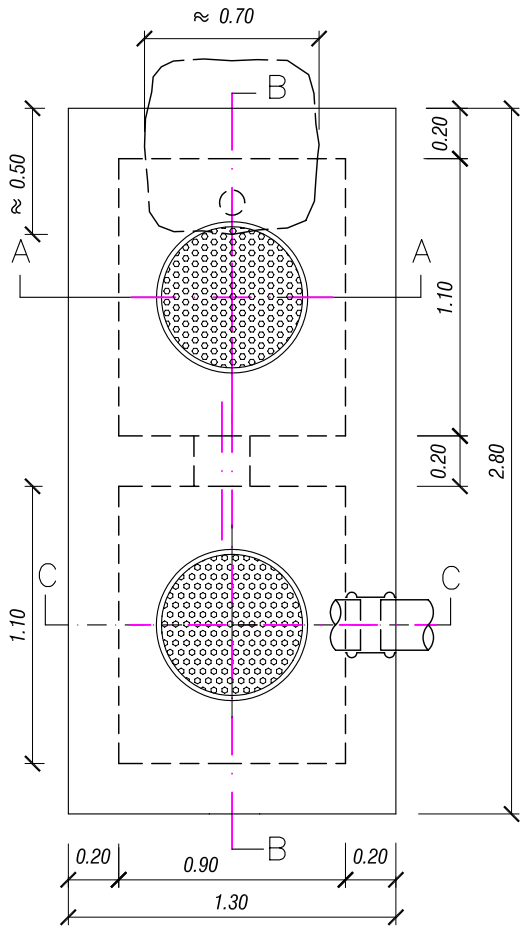

SECCION C–C

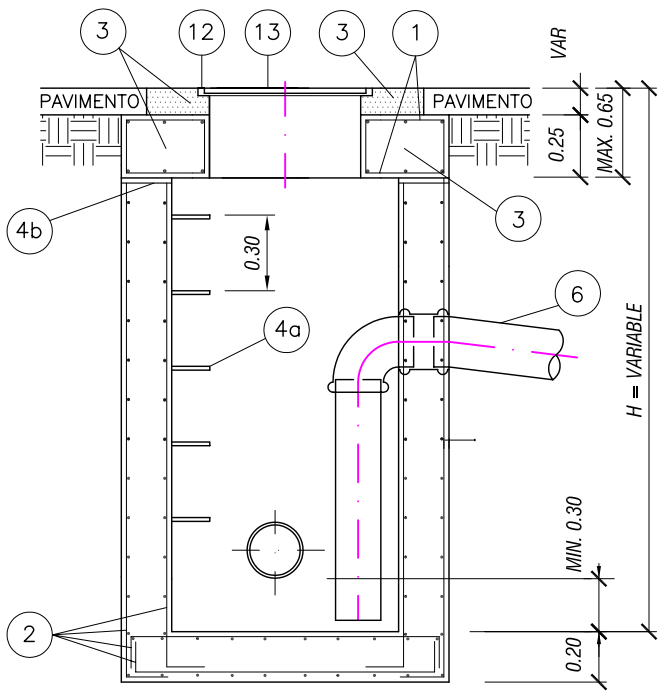

ARQUETA PARA DESCARGA
CAMARA LATERAL

SECCION A–A

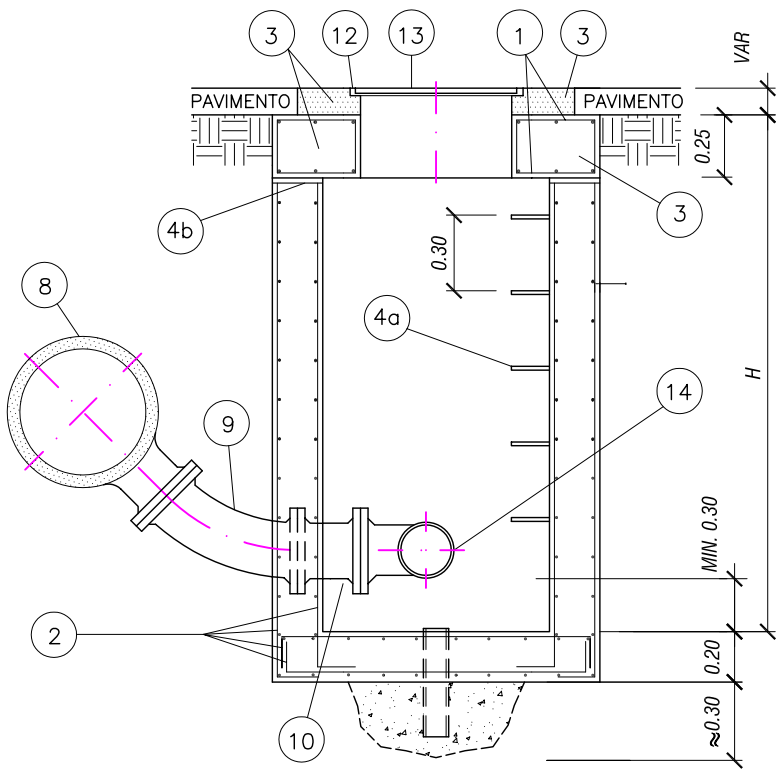

LISTA DE MATERIALES

OBRA CIVIL

REF.	DESCRIPCION	MATERIAL	NORMA	PINTURA Y PROTECCION
1	MALLAZO ø 20 A 15	ACERO B 500 S	EHE	
2	MALLAZO ø 10 A 25	ACERO B 500 S	EHE	
3	MUROS Y/O LOSAS	HORMIGON HA–25	EHE	
4a	PATES	ACERO ø 12 mm	ASTM C–497 y C–478	POLIPROPILENO
4b	AISLANTE MURO–LOSA	POLIESTIRENO EXP.	P63/88 – ART. 287	

TUBERIA Y ACCESORIOS

REF.	DESCRIPCION		MATERIAL	NORMA	PN	CONEXION	PINTURA Y PROTECCION	
5	TUBERIA		FUNDICION DUCTIL 500.7 s/ISO 1083 SERIE K – 9	UNE–EN 545	16	J.A.F. DE CAUCHO SINTETICO s/ISO 4633	INT	MORTERO CENTRIFUGADO s/ISO 4179
							EXT	CINC+PINTURA BITUMINOSA s/ISO 8179+MANGA DE POLIETILENO s/ISO 8180
6	TUBERIA		PVC	UNE.53.332		JUNTA ELASTICA s/ISO 4633		
7	VALVULA COMPUERTA	CUERPO Y TAPA	FUNDICION DUCTIL 400.15 s/ISO 1083	ISO 7259	16	BRIDAS s/ISO 2531	INT	PINTURA EPOXY 150µ
							EXT	PINTURA EPOXY 150µ
		CIERRE	FUNDICION DUCTIL 400.15 s/ISO 1083				EPDM s/ISO 4633	
		EJE	AC.INOX. AISI 420					
8	TE B–B PN 16		FUNDICION DUCTIL 500.7 s/ISO 1083 SERIE K – 14	UNE–EN 545	16	BRIDAS s/ISO 2531	INT	PINTURA BITUMINOSA 70µ
							EXT	PINTURA BITUMINOSA 70µ s/ISO 8179+MANGA DE POLIETILENO s/ISO 8180
9	CODO 45ºB–B PN 16		FUNDICION DUCTIL 500.7 s/ISO 1083 SERIE K – 12	UNE–EN 545	16	BRIDAS s/ISO 2531	INT	PINTURA BITUMINOSA 70µ
							EXT	PINTURA BITUMINOSA 70µ s/ISO 8179+MANGA DE POLIETILENO s/ISO 8180
10	CARRETE B–B PN 16		FUNDICION DUCTIL 500.7 s/ISO 1083 SERIE K – 12	UNE–EN 545	16	BRIDA Y JUNTA MECANICA	INT	PINTURA BITUMINOSA 70µ
							EXT	PINTURA BITUMINOSA 70µ s/ISO 8179+MANGA DE POLIETILENO s/ISO 8180
11	EMPALME B–E PN 16		FUNDICION DUCTIL 500.7 s/ISO 1083 SERIE K – 12	UNE–EN 545	16	BRIDA Y JUNTA MECANICA	INT	PINTURA BITUMINOSA 70µ
							EXT	PINTURA BITUMINOSA 70µ s/ISO 8179+MANGA DE POLIETILENO s/ISO 8180
12	MARCO ø60 D–400		FUNDICION DUCTIL 400.15 s/ISO 1083	UNE.EN–124			PINTURA BITUMINOSA 150µ	
13	TAPA ø60 D–400		FUNDICION DUCTIL 400.15 s/ISO 1083	UNE.EN–124			PINTURA BITUMINOSA 150µ	
14	CODO 90ºB–B PN 16		FUNDICION DUCTIL 500.7 s/ISO 1083 SERIE K – 12	UNE–EN 545	16	BRIDAS s/ISO 2531	INT	PINTURA BITUMINOSA 70µ
							EXT	PINTURA BITUMINOSA 70µ s/ISO 8179+MANGA DE POLIETILENO s/ISO 8180

J.A.F. = JUNTA AUTOMATICA FLEXIBLE

C = RECUBRIMIENTO MINIMO DE 35 mm.

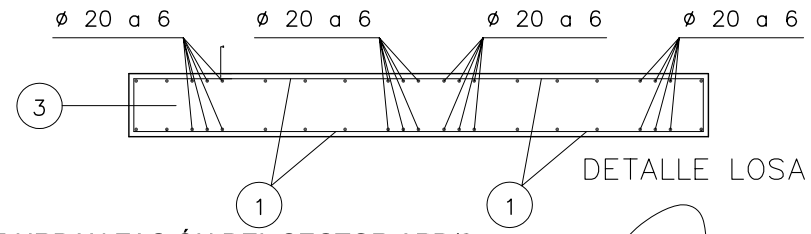

DETALLE LOSA SUPERIOR

PROYECTO DE URBANIZACIÓN DEL SECTOR APD/6
(CORNISA DE SAN AGUSTIN DE ALICANTE)

SECTOR AREA DE PLANEAMIENTO DIFERIDO Nº6, "CORNISA DE S. AGUSTIN", ALICANTE
AGRUPACIÓN DE INTERÉS URBANÍSTICO "CORNISA DE SAN AGUSTÍN".

ARQUETA PARA DESCARGA

ROQUE CARLOS VALERO PARRA – ARQUITECTO
C/Pintor Lorenzo Casanova, Nº15 4ºC – 03003 ALICANTE
FON:965.142.778–965.130.621 – FAX:965.130.621 – MOVIL:626.493.223 – CORREO:estudioa@arquired.es

DICIEMBRE 2007
308/99

58–DAP 07 DE 08

DETALLE HIDRANTE

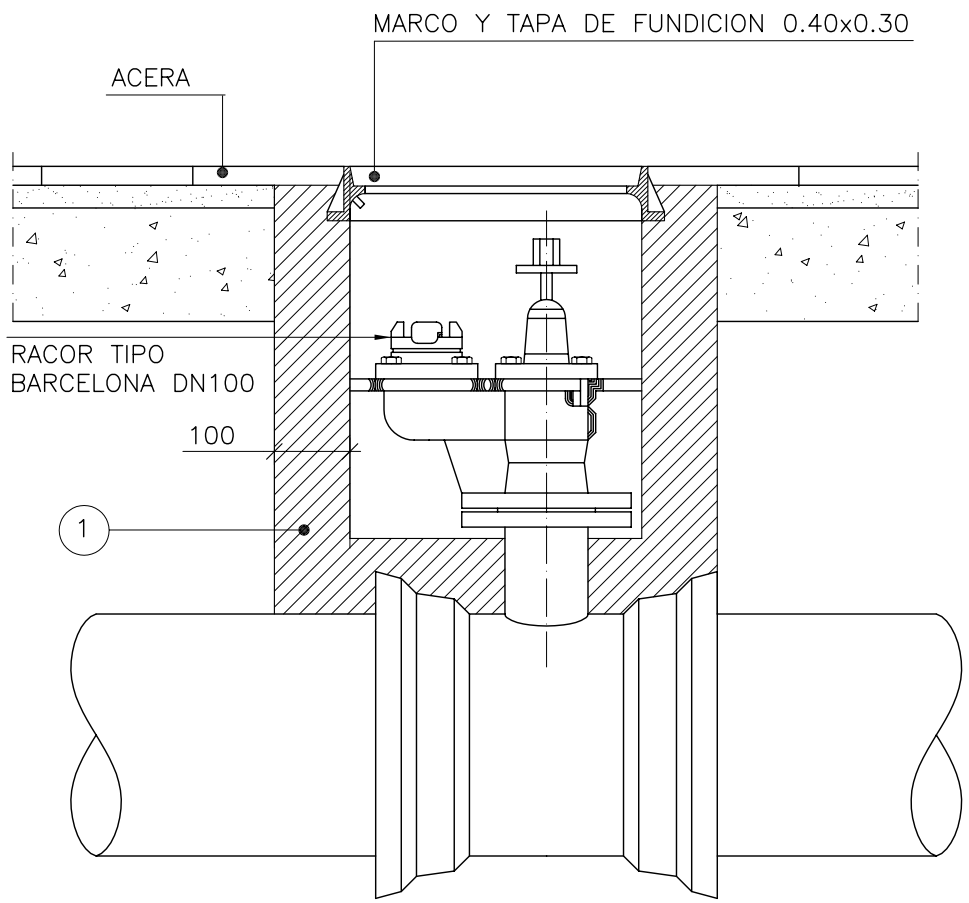

Escala 1:10

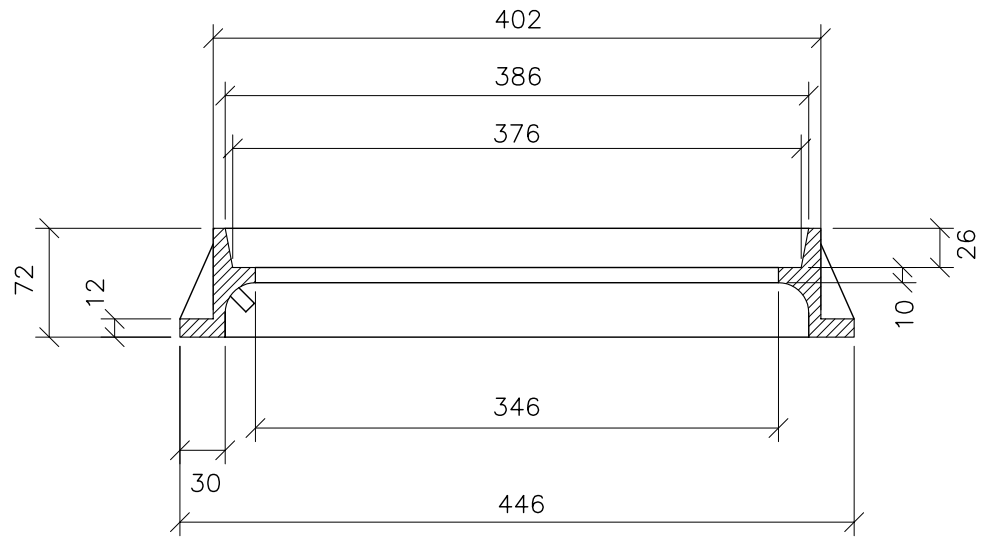

SECCION

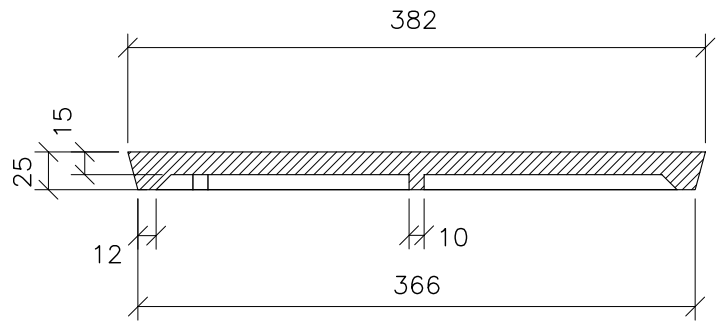

SECCION

Escala 1:5
Cotas en mm.

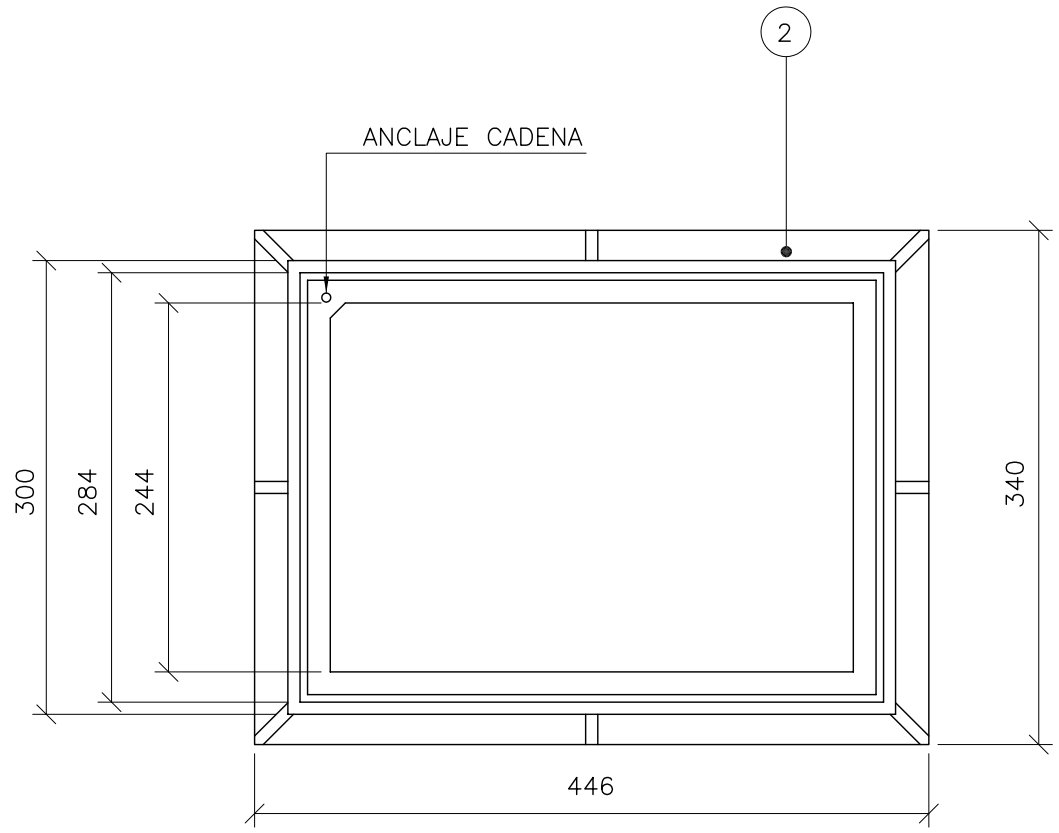

MARCO

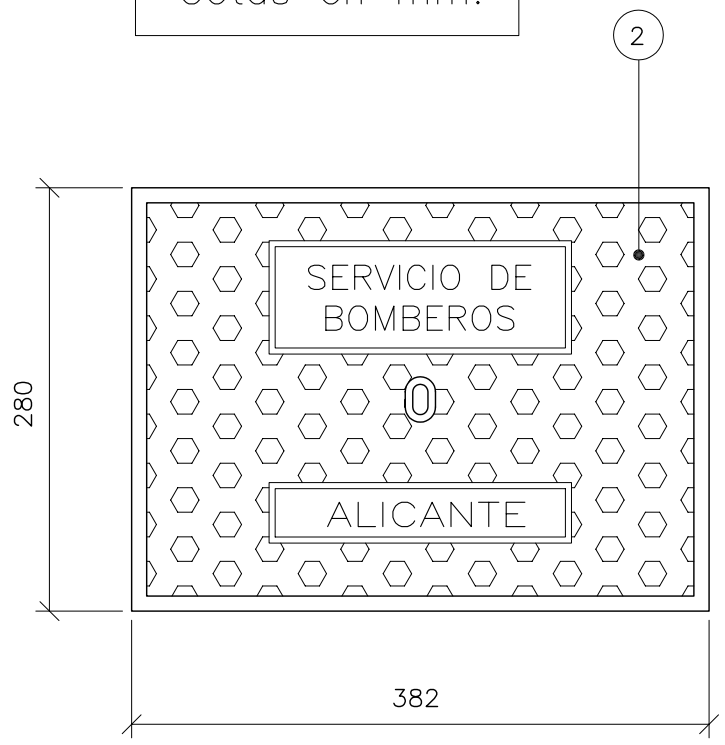

TAPA

PROYECTO DE URBANIZACIÓN DEL SECTOR APD/6
(CORNISA DE SAN AGUSTIN DE ALICANTE)

SECTOR AREA DE PLANEAMIENTO DIFERIDO Nº6, "CORNISA DE S. AGUSTIN", ALICANTE
AGRUPACIÓN DE INTERÉS URBANÍSTICO "CORNISA DE SAN AGUSTÍN".

HIDRANTE DE INCENDIOS

ROQUE CARLOS VALERO PARRA - ARQUITECTO
C/Pintor Lorenzo Casanova, Nº15 4ºC - 03003 ALICANTE
FON:965.142.778-965.130.621 - FAX:965.130.621 - MOVIL:626.493.223 - CORREO:estudioa@arquired.es

DICIEMBRE 2007
308/99

59-DAP 08 DE 08