10.- INSTALACIÓN DE TELEFÓNICA (MOD. MAYO 2014)

65 TLC 01 DE 05.- TELECOMUNICACIONES – RED DE TELFÓNICA E:1/2000

66 TLC 02 DE 05.- TELEFÓNICA – ARQUETA PREFABRICADA TIPO D

67 TLC 03 DE 05.- TELEFÓNICA – ARQUETA PREFABRICADA TIPO H

68 **SUPRIMIDO**

69 **SUPRIMIDO**

70 **SUPRIMIDO**

71 TLC 03 DE 05.- TELEFÓNICA – PRISMAS

72 TLC 03 DE 05.- TELEFÓNICA – PRISMAS

NOTA: LA CANALIZACIÓN DISCURRIRÁ POR ZONA DE APARCAMIENTO O ACERAS

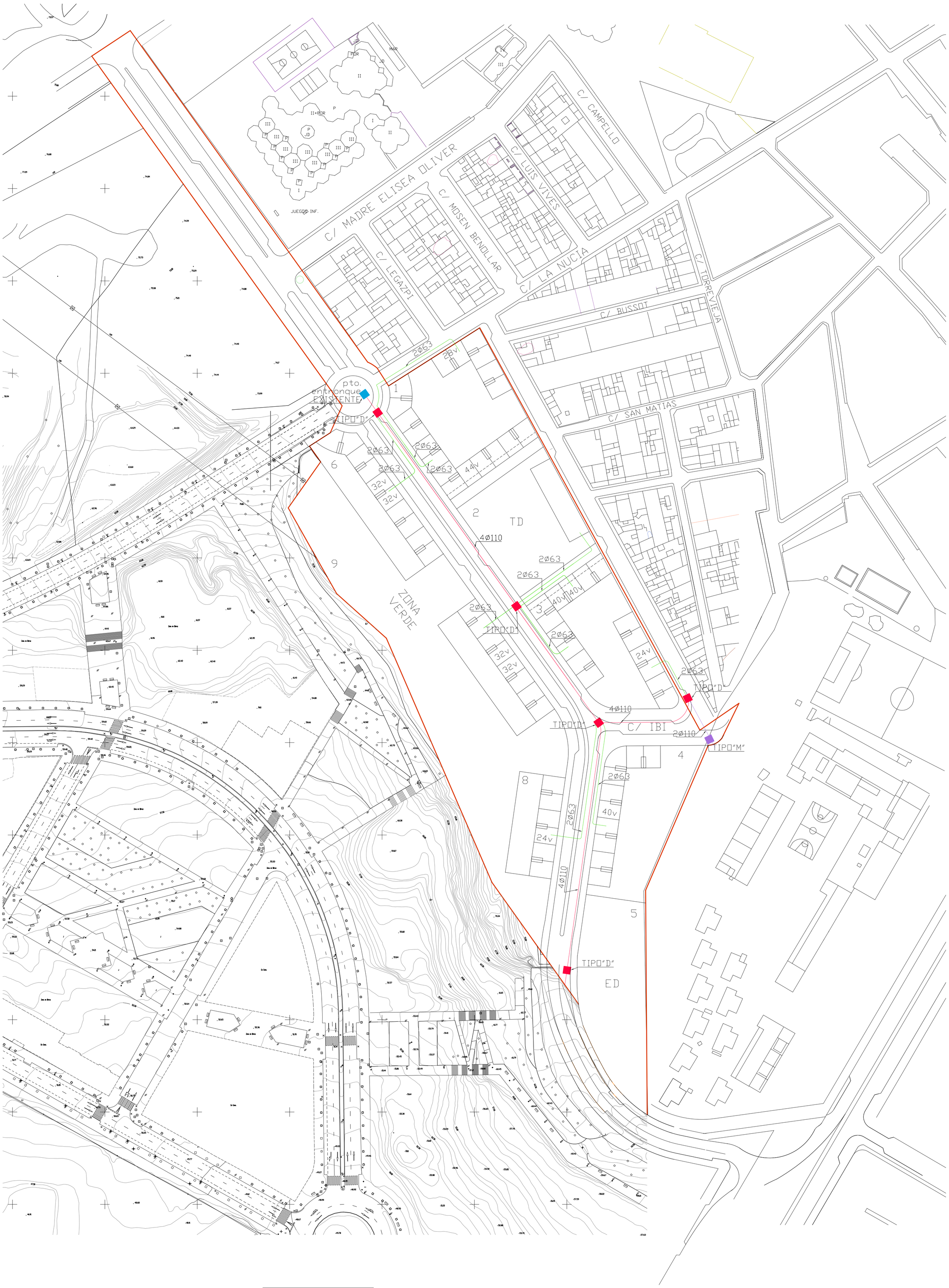

LEYENDA

- CR 840 EXISTENTE
- ARQUETA TIPO "D"
- ARQUETA TIPO "M"
- ACOMETIDA 2 CONDUCTOS PVC Ø 63
- 4 CONDUCTOS PVC Ø 110
- 2 CONDUCTOS PVC Ø 110
- LIMITE DEL SECTOR

PLANO FACILITADO POR TELEFÓNICA

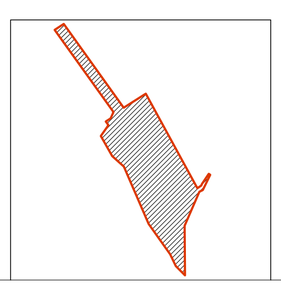

PROYECTO DE URBANIZACIÓN DEL SECTOR APD/6
(CORNISA DE SAN AGUSTIN DE ALICANTE)

SECTOR AREA DE PLANEAMIENTO DIFERIDO Nº6, "CORNISA DE S. AGUSTIN", ALICANTE
INMORABASA ALICANTE, S.L.

SUMINISTRO DE TELECOMUNICACIONES-RED TELEFÓNICA

1:1000

DICIEMBRE 2007
308/99

ROQUE CARLOS VALERO PARRA - ARQUITECTO
C/Pintor Lorenzo Casanova, Nº15 4ºC - 03003 ALICANTE
FON:965.142.778-965.130.621 - FAX:965.130.621 - MOVIL:626.493.223 - CORREO:estudioa@acquired.es

65-TLC 01 DE 03

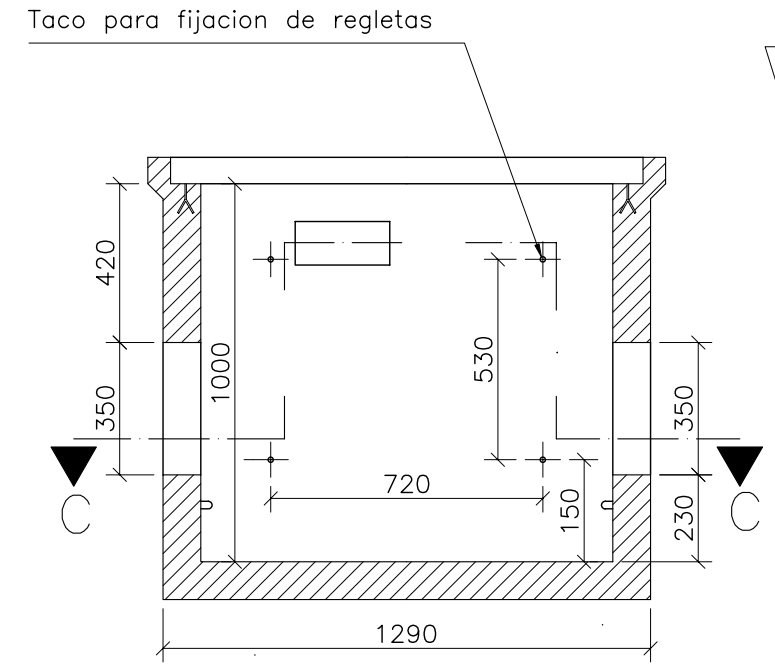

SECCION A–A

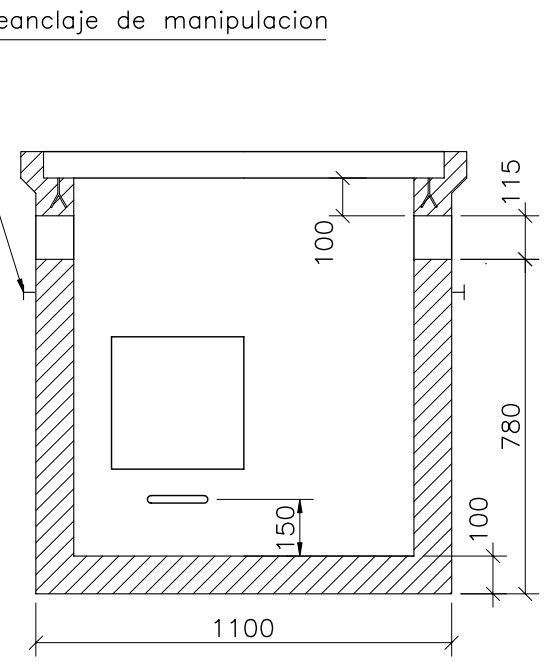

SECCION B–B

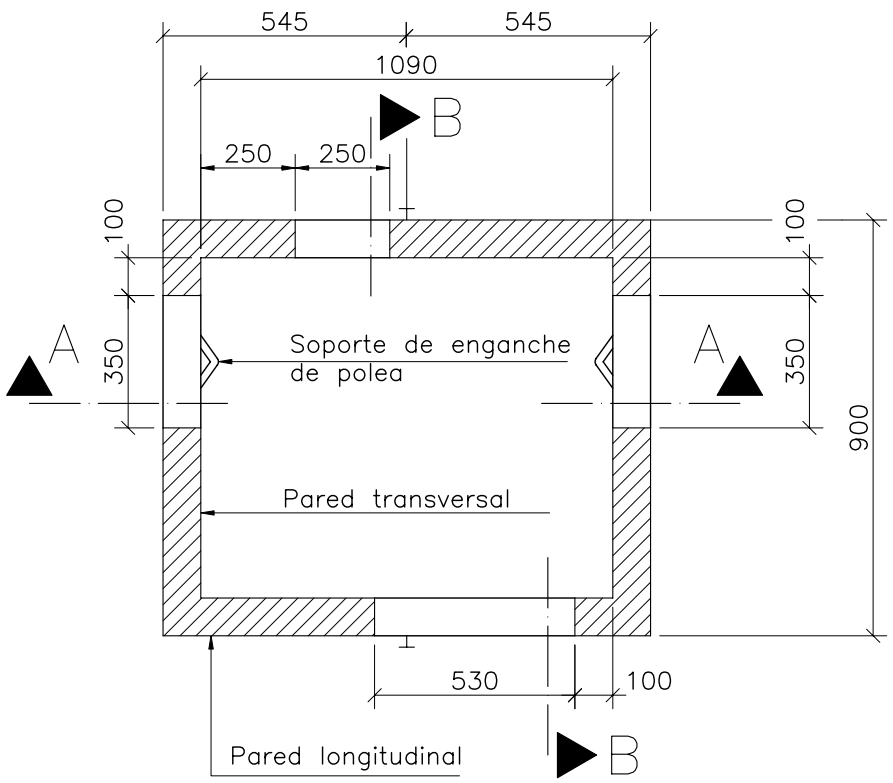

SECCION C–C

DIMENSIONES DE LA ARQUETA TIPO "D" PREFABRICADA
(HIPOTESIS II Y III) CON TAPA DE HORMIGON

Telefonica

Esc.: 1:20
Cotas en mm.

ORDEN DE LEVANTAMIENTO DE TAPAS: 1 – 4 – 3 – 2

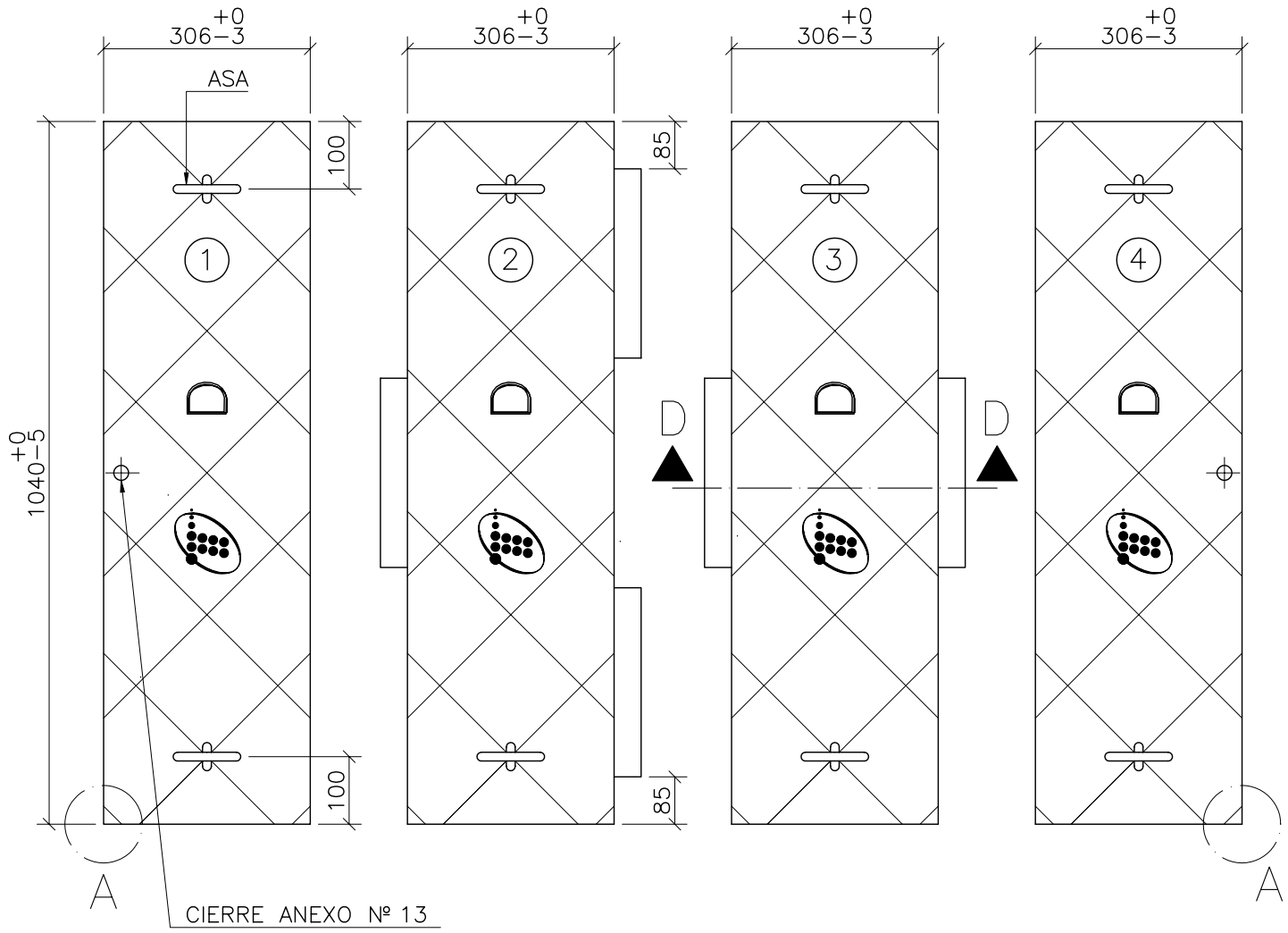

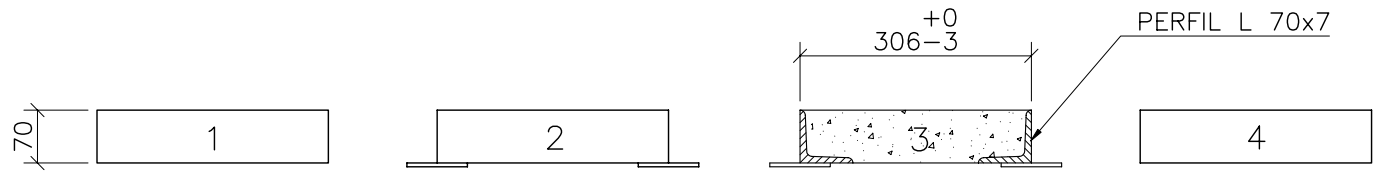

SECCION C–C

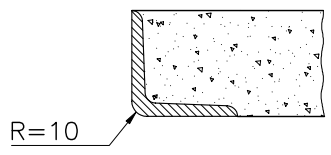

DETALLE A

E. 1:5

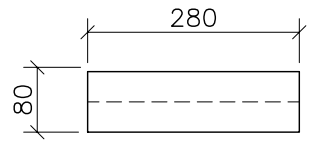

PLETINA

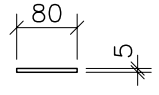

TAPA

E. 1:10

PROYECTO DE URBANIZACIÓN DEL SECTOR APD/6
(CORNISA DE SAN AGUSTIN DE ALICANTE)

SECTOR AREA DE PLANEAMIENTO DIFERIDO Nº6, "CORNISA DE S. AGUSTIN", ALICANTE
AGRUPACIÓN DE INTERÉS URBANÍSTICA "CORNISA DE SAN AGUSTÍN".

ARQUETA PREFABRICADA TIPO D

ROQUE CARLOS VALERO PARRA - ARQUITECTO
C/Pintor Lorenzo Casanova, Nº15 4ºC - 03003 ALICANTE
FON:965.142.778-965.130.621 - FAX:965.130.621 - MOVIL:626.493.223 - CORREO:estudioal@arquired.es

DICIEMBRE 2007
308/99

66-TLC 2 DE 3

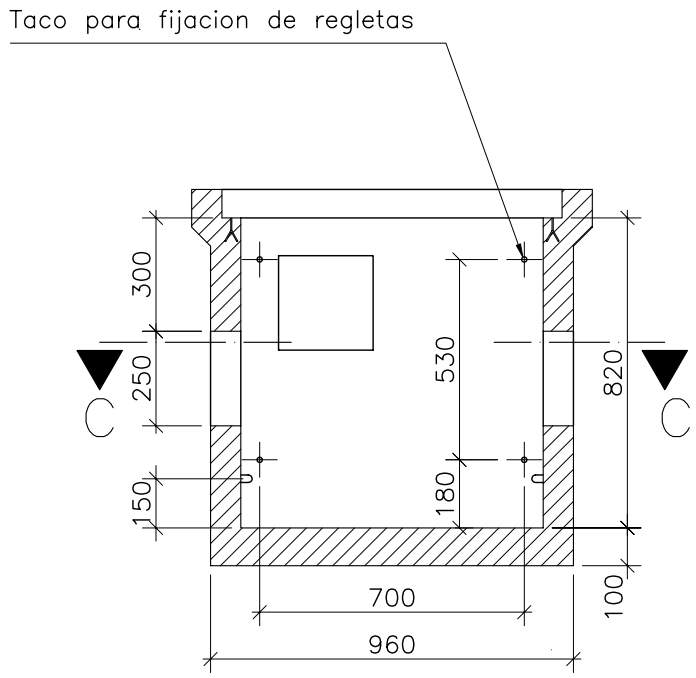

SECCION A–A

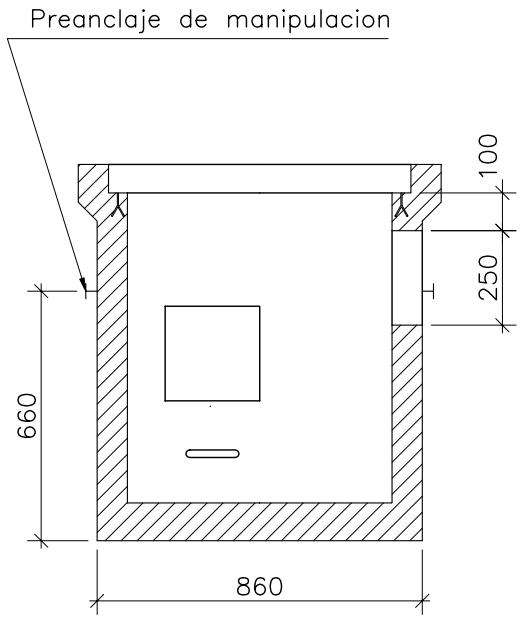

SECCION B–B

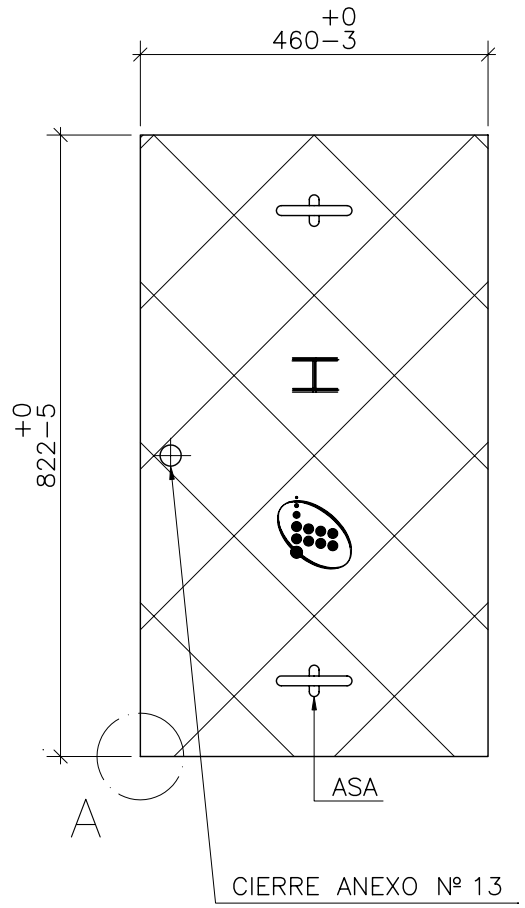

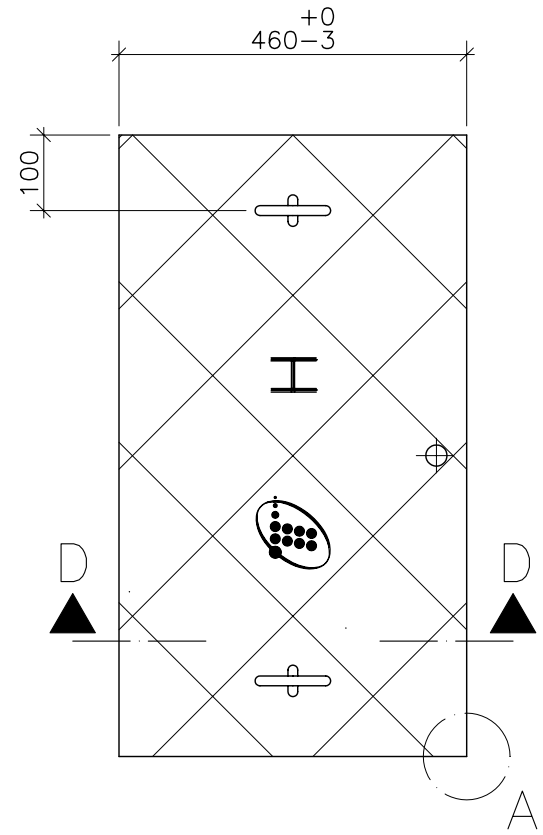

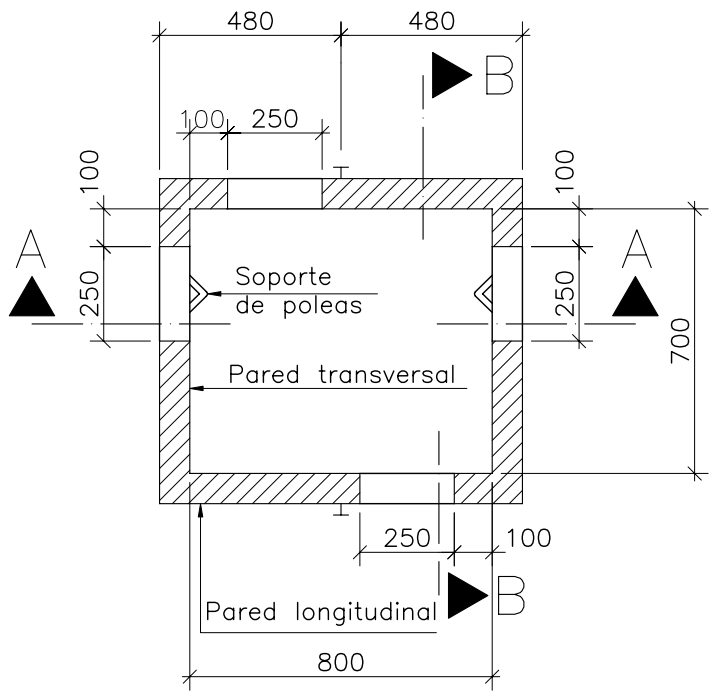

SECCION C–C

Telefonica

Esc.: 1:20
Cotas en mm.

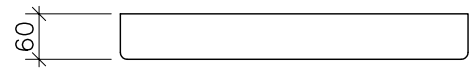

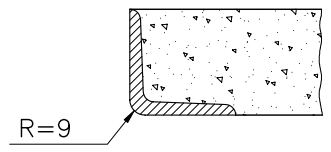

DETALLE A

E. 1:5

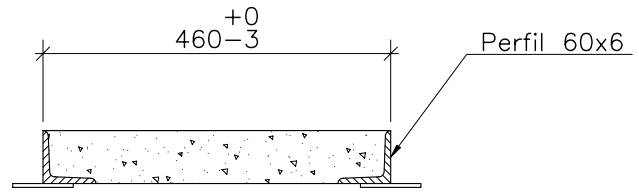

SECCION C–C

TAPA

E. 1:10

DIMENSIONES DE LA ARQUETA TIPO "H" PREFABRICADA
(HIPOTESIS II Y III) CON TAPA DE HORMIGON

PROYECTO DE URBANIZACIÓN DEL SECTOR APD/6
(CORNISA DE SAN AGUSTIN DE ALICANTE)

SECTOR AREA DE PLANEAMIENTO DIFERIDO Nº6, "CORNISA DE S. AGUSTIN", ALICANTE
AGRUPACIÓN DE INTERÉS URBANÍSTICO "CORNISA DE SAN AGUSTÍN".

ARQUETA PREFABRICADA TIPO H

ROQUE CARLOS VALERO PARRA - ARQUITECTO
C/Pintor Lorenzo Casanova, Nº15 4ºC - 03003 ALICANTE
FON:965.142.778-965.130.621 - FAX:965.130.621 - MOVIL:626.493.223 - CORREO:estudioai@arquired.es

DICIEMBRE 2007
308/99

67-TLC 3 DE 3

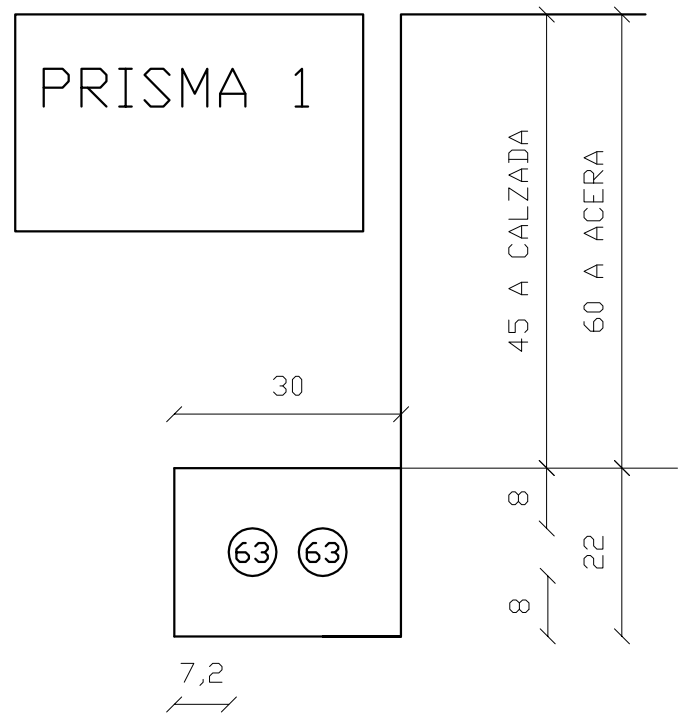

2 TUBOS ø 63--------TELEFóNICA

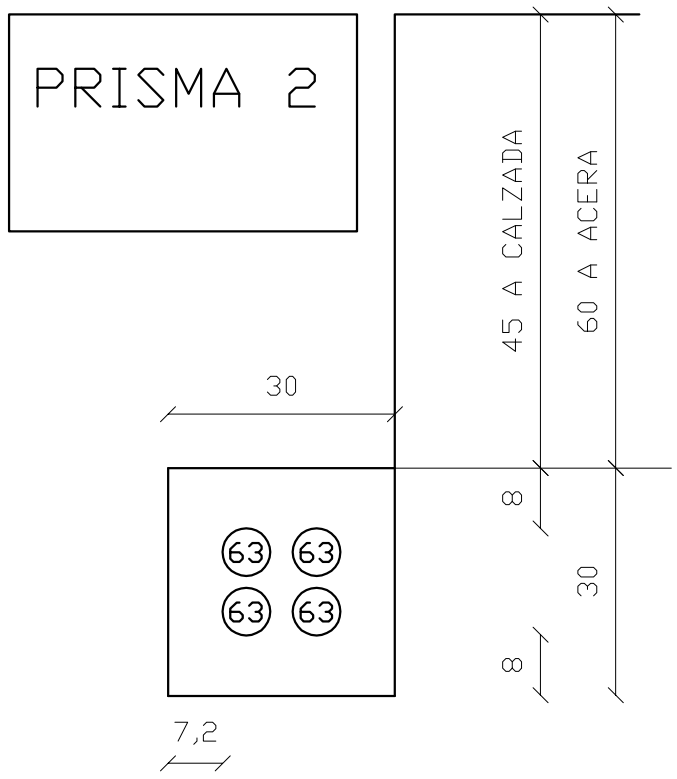

4 TUBOS ø 63--------TELEFóNICA

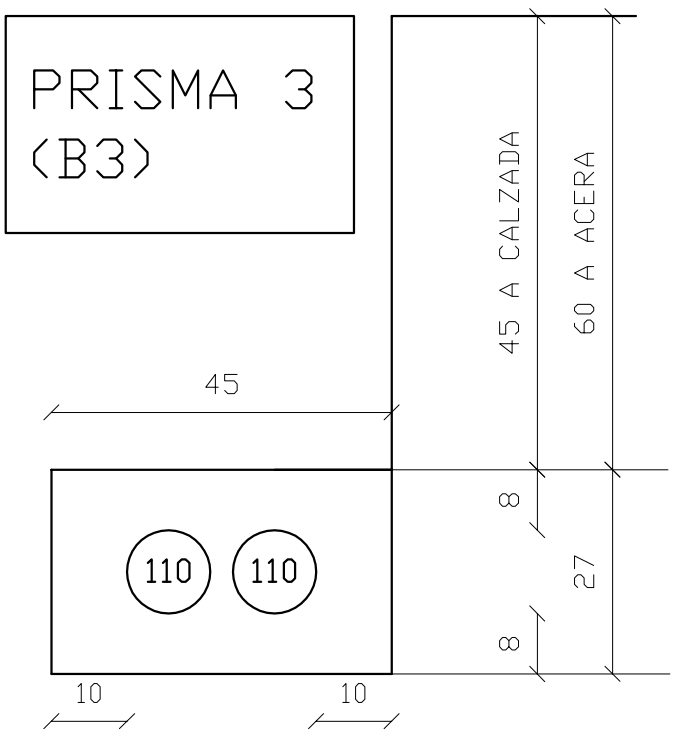

2 TUBOS ø 110--------TELEFóNICA

PROYECTO DE URBANIZACIÓN DEL SECTOR APD/6
(CORNISA DE SAN AGUSTÍN DE ALICANTE)

SECTOR AREA DE PLANEAMIENTO DIFERIDO Nº6, "CORNISA DE S. AGUSTÍN", ALICANTE
AGRUPACIÓN DE INTERÉS URBANÍSTICO "CORNISA DE SAN AGUSTÍN".

TELECOMUNICACIONES - PRISMAS TELEFÓNICA

ROQUE CARLOS VALERO PARRA - ARQUITECTO
C/Pintor Lorenzo Casanova, Nº15 3ºE - 03003 ALICANTE
FON:965.142.778 - MOVIL:657.886.030 - CORREO:estudioai@arquired.es

MAYO 2014
308/99

71-TLC-ONO 1 DE 2

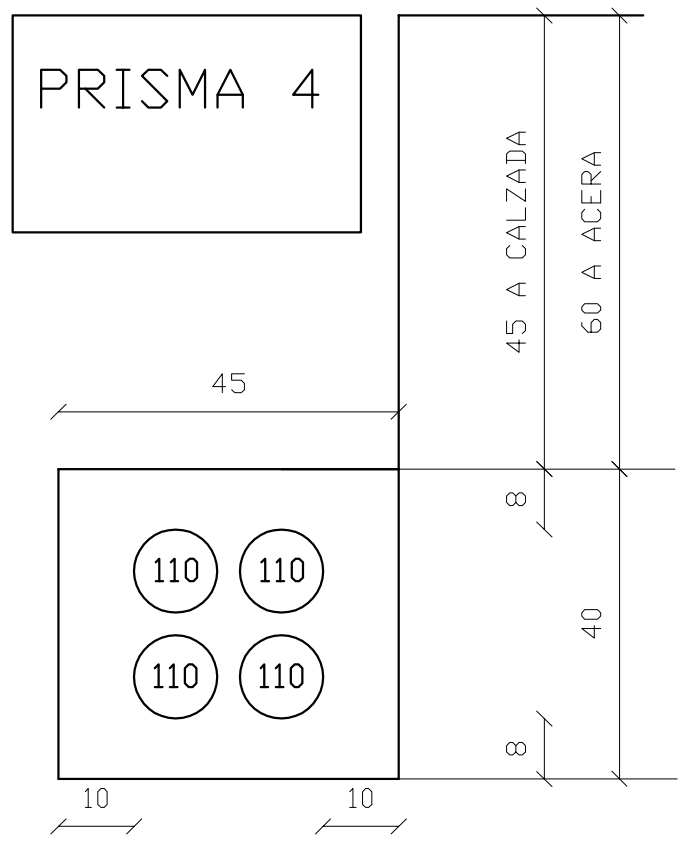

4 TUBOS ø 110--------TELEFóNICA

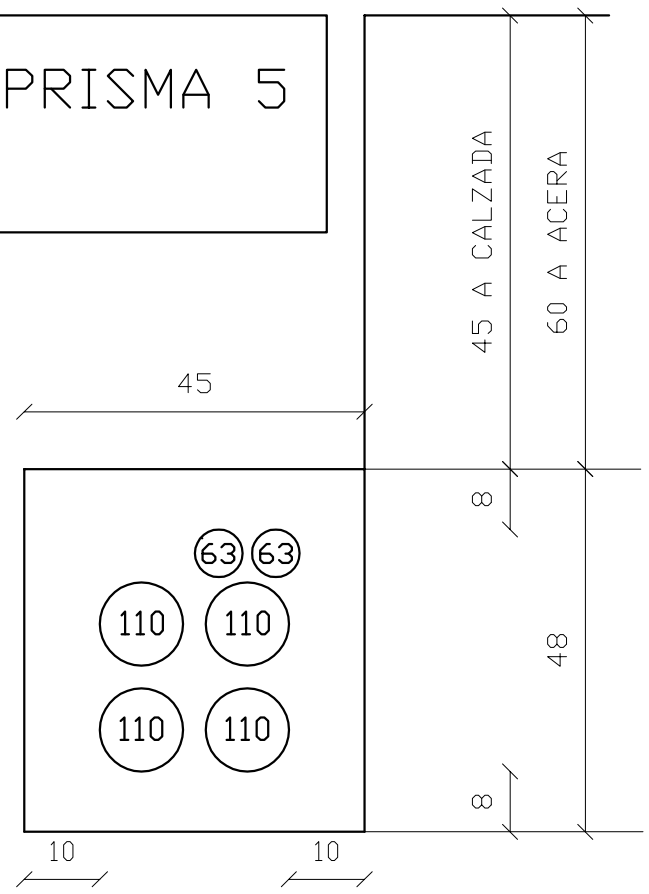

4 TUBOS ø 110--------TELEFóNICA
4 TUBOS ø 63--------TELEFóNICA

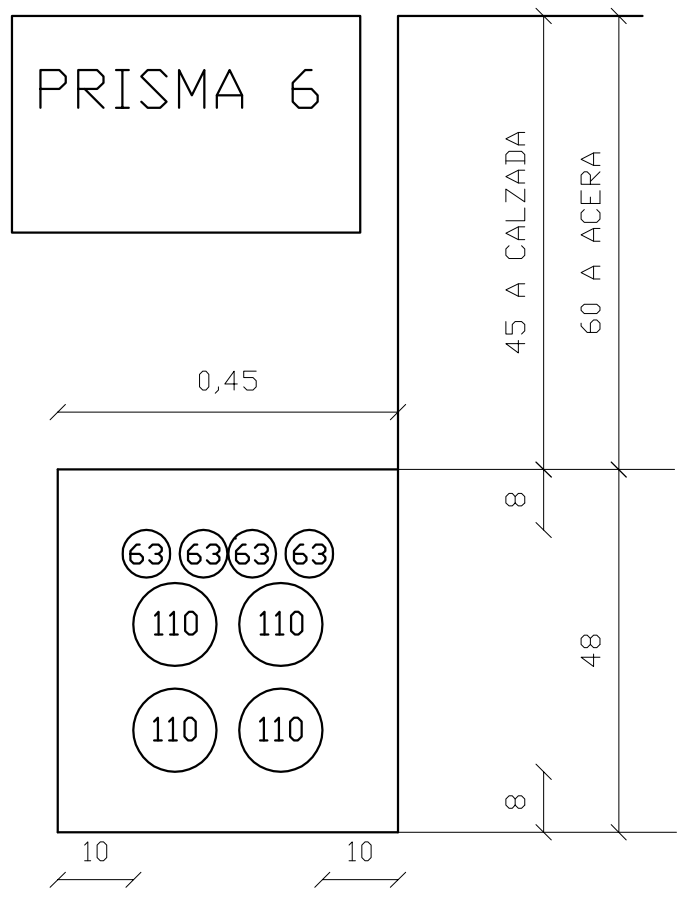

4 TUBOS ø 110--------TELEFóNICA
4 TUBOS ø 63--------TELEFóNICA

PROYECTO DE URBANIZACIÓN DEL SECTOR APD/6
(CORNISA DE SAN AGUSTÍN DE ALICANTE)

SECTOR AREA DE PLANEAMIENTO DIFERIDO Nº6, "CORNISA DE S. AGUSTíN", ALICANTE
AGRUPACIóN DE INTERÉS URBANíSTICO "CORNISA DE SAN AGUSTíN".

TELECOMUNICACIONES - PRISMAS TELEFÓNICA

ROQUE CARLOS VALERO PARRA - ARQUITECTO
C/Pintor Lorenzo Casanova, Nº15 3ºE - 03003 ALICANTE
FON:965.142.778 - MOVIL:657.886.030- CORREO:estudioai@arquired.es

MAYO 2014
308/99

72 TLC-ONO 2 DE 2