11.- GAS

73 GAS 01 DE 03.- RED DE GAS NATURAL E:1/2000

74 GAS O2 DE O3.- TAPA, MARCO Y TUBO DE GUARDA PARA VÁLVULAS ENTERRABLES

75 GAS 03 DE 03.- ZANJA TIPO

NOTA: LA CANALIZACIÓN DISCURRIRÁ POR ZONA DE APARCAMIENTO O ACERAS

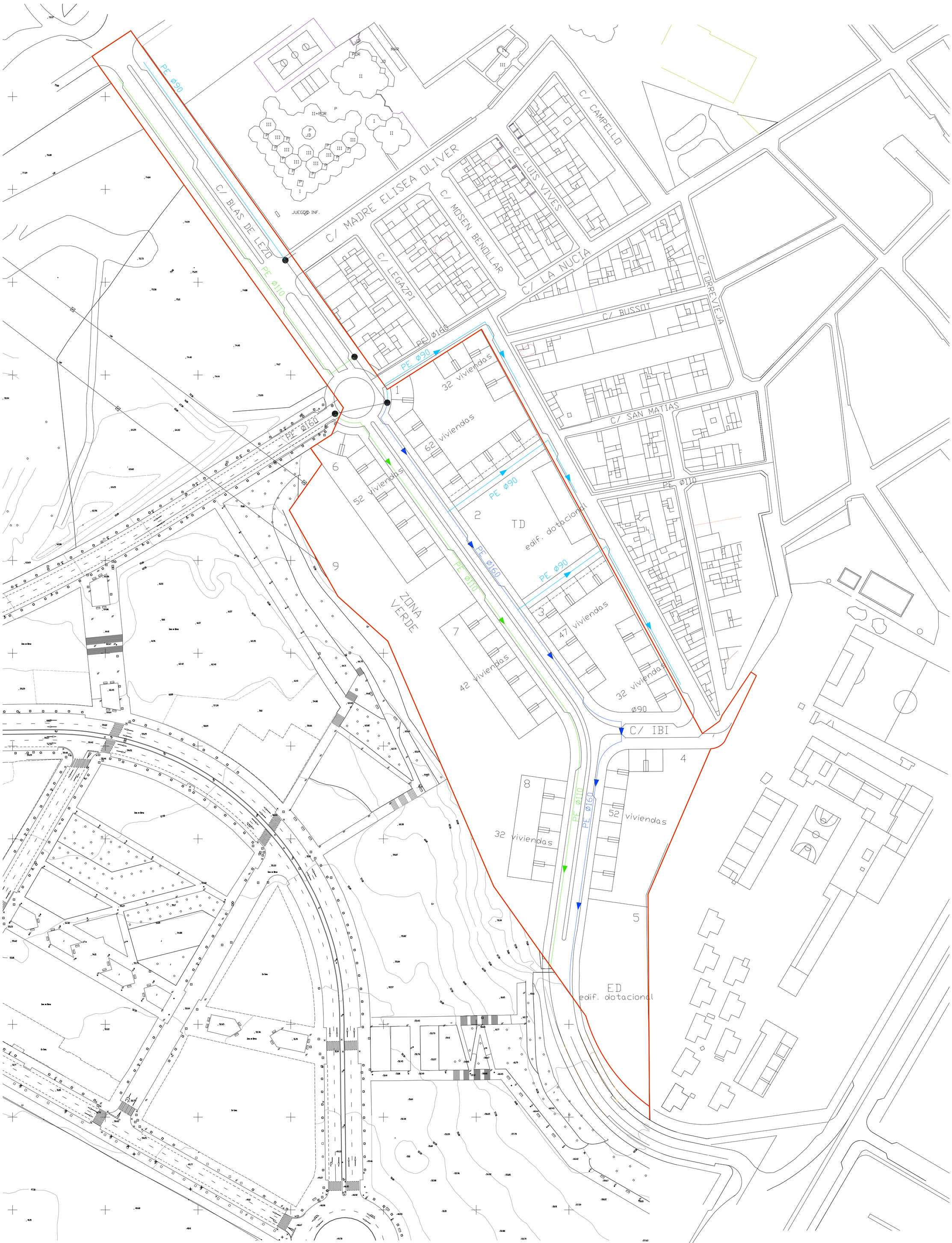

LIMITE DEL SECTOR

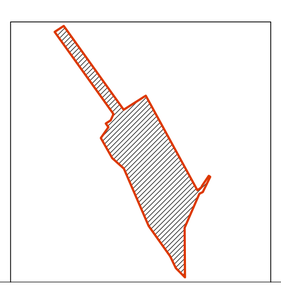

PLANO FACILITADO POR GAS NATURAL CEGAS S.A.

LEYENDA

PUNTO DE CONEXIÓN

RED MPA-1500 EXISTENTE

RED DE MPA-1500 A CANALIZAR

TUBO POLIETILENO UNE 53333 PE Ø 160

TUBO POLIETILENO UNE 53333 PE Ø 110

TUBO POLIETILENO UNE 53333 PEØ 90

PROYECTO DE URBANIZACIÓN DEL SECTOR APD/6
(CORNISA DE SAN AGUSTIN DE ALICANTE)

SECTOR AREA DE PLANEAMIENTO DIFERIDO Nº6, "CORNISA DE S. AGUSTIN", ALICANTE
AGRUPACIÓN DE INTERES URBANISTICO "CORNISA DE SAN AGUSTIN".

ESQUEMA DE RED DE GAS NATURAL

1:1000

DICIEMBRE 2007
308/99

ROQUE CARLOS VALERO PARRA - ARQUITECTO
C/Pintor Lorenzo Casanova, Nº15 4ºC - 03003 ALICANTE
FON:965.142.778-965.130.621 - FAX:965.130.621 - MOVIL:626.493.223 - CORREO:estudioa@acquired.es

73-GAS 01 DE 03

CONJUNTO DE MONTAJE

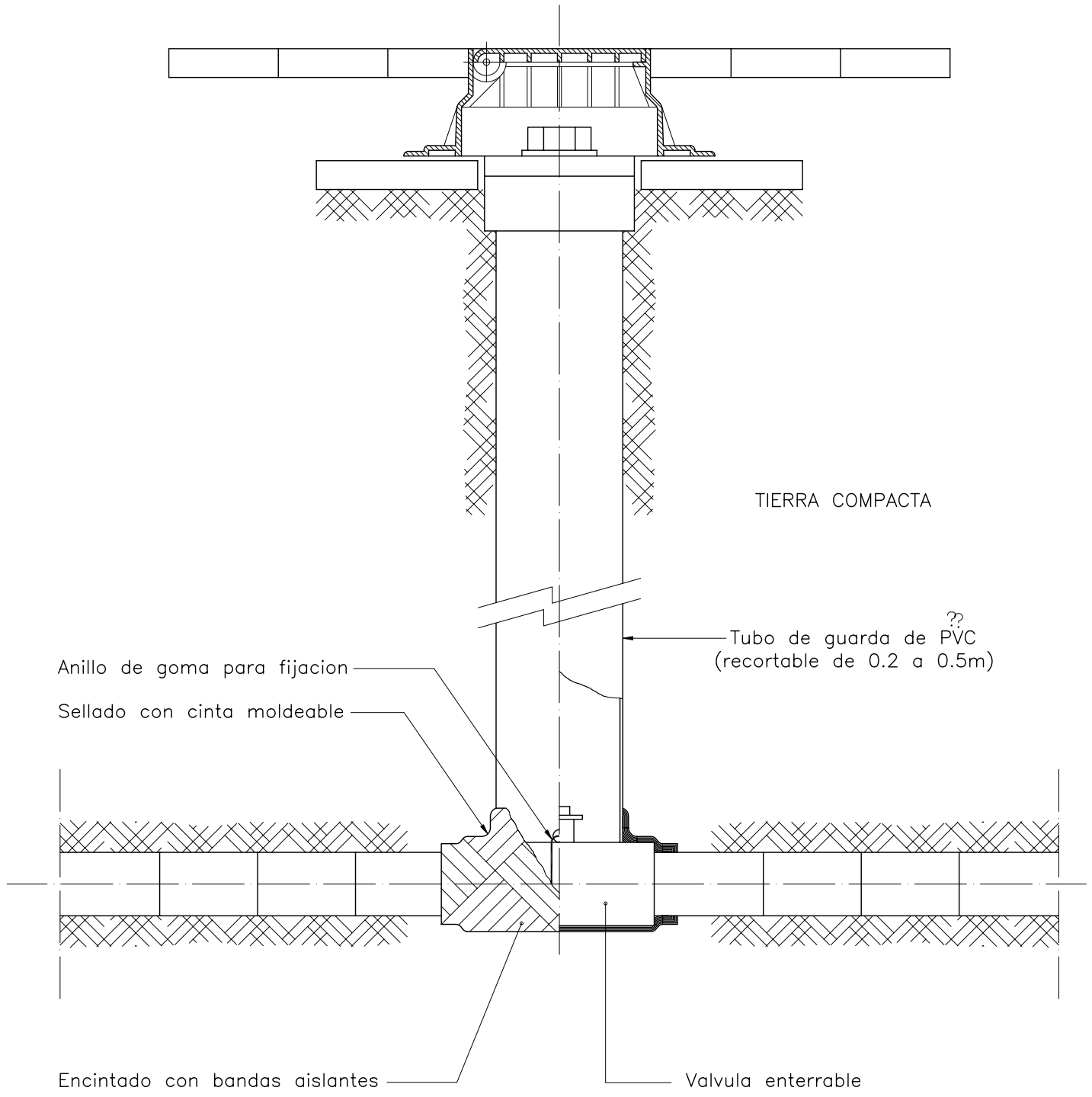

INSTALACION RECEPTORA EN FINCA

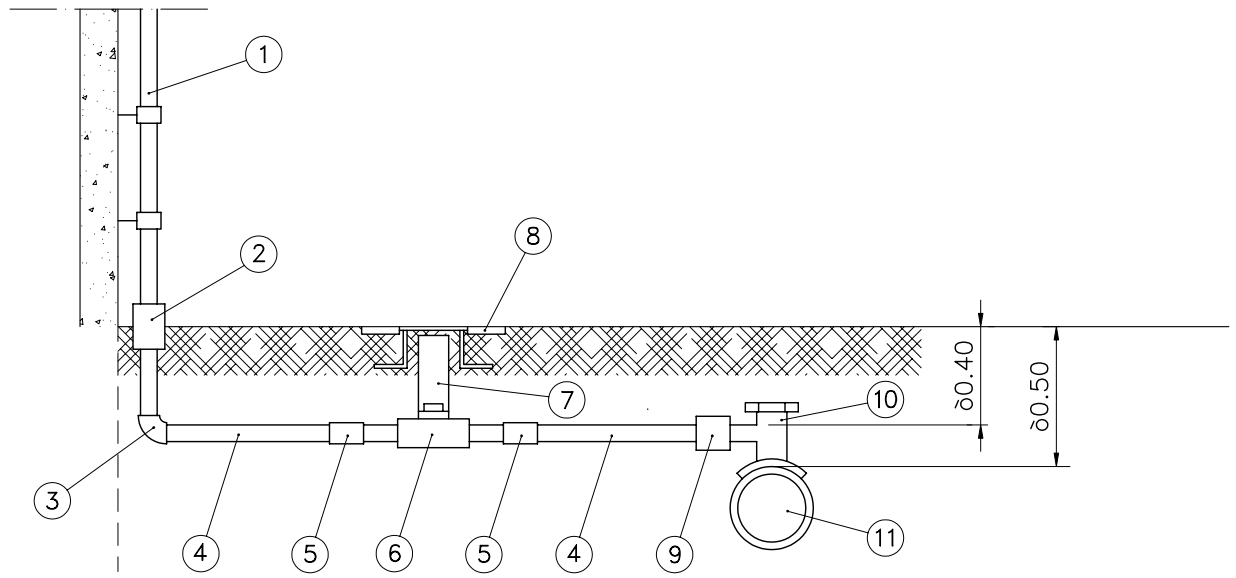

LEYENDA

1. Tubo de acero o cobre
2. Tallo normalizado DN 25, 32 o 50 de acero o cobre. Cuando sea de cobre necesita vaina de proteccion.
3. Codo electrosoldable DN 32, 40 o 63.
4. Tubo de PE DN 32, 40 o 63
5. Manguito electrosoldable DN 32, 40 o 63.
6. Llave de acometida DN 25 (1"), 32 (1¼") o 50 (2") con extremos de PE DN 32, 40 o 63.
7. Tubo de guarda de PVC.
8. Tapa y marco de polipropileno
9. Manguito electrosoldable DN 32 si el tubo es DN 32, reduccion electrosoldable 63x40 si el tubo de PE es DN 40 o manguito DN 63 si el tubo de PE es DN 63
10. Te toma en carga electrosoldable con salida DN 32 o DN 63, o toma simple electrosoldable con salida DN 63 solo si se sin carga.
11. Tubo de red de PE en MPA

PROYECTO DE URBANIZACIÓN DEL SECTOR APD/6
(CORNISA DE SAN AGUSTIN DE ALICANTE)

SECTOR AREA DE PLANEAMIENTO DIFERIDO Nº6, "CORNISA DE S. AGUSTIN", ALICANTE
AGRUPACIÓN DE INTERÉS URBANÍSTICO "CORNISA DE SAN AGUSTÍN".

TAPA, MARCO Y TUBO DE GUARDA PARA VÁLVULAS ENTERRABLES

ROQUE CARLOS VALERO PARRA - ARQUITECTO
C/Pintor Lorenzo Casanova, Nº15 4ºC - 03003 ALICANTE
FON:965.142.778-965.130.621 - FAX:965.130.621 - MOVIL:626.493.223 - CORREO:estudioa@arquired.es

DICIEMBRE 2007
308/99

74-GAS 02 DE 03

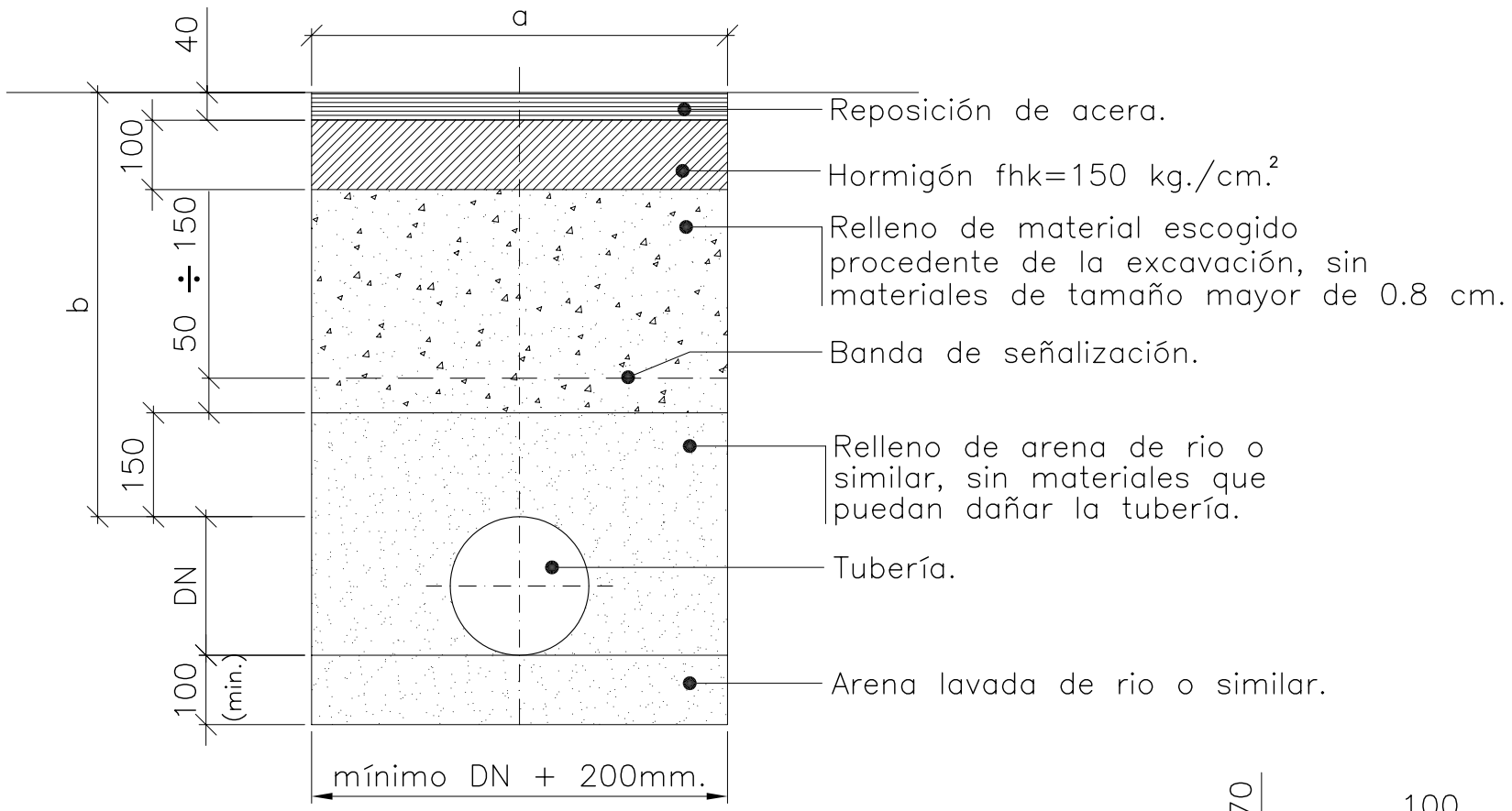

ZANJA TIPO EN ZONA URBANA BAJO ACERA

BAJO ACERA

Material: Polietileno. Rango de presión: MPB,MPA,BP

DN (mm.)		63	90	110	160	200	250	315
Anchura zanja	Con máquina	400	400	400	400	400	600	600
(a)	A mano	600	600	600	600	600	600	600
Profundidad mínima (b)		600	600	600	600	600	600	600

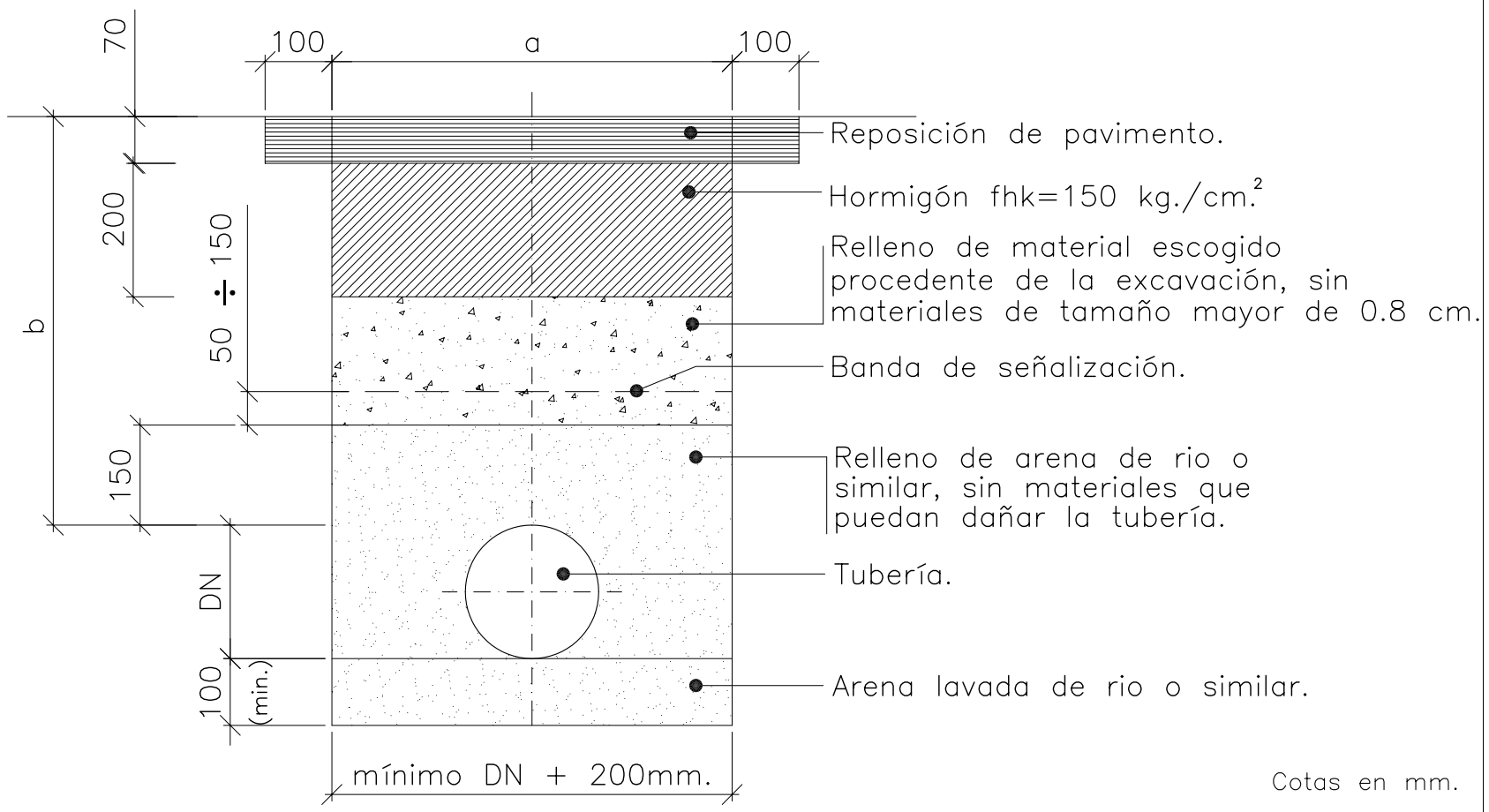

ZANJA TIPO EN ZONA URBANA BAJO CALZADA

BAJO CALZADA

Material: Polietileno. Rango de presión: MPB,MPA,BP

DN (mm.)		63	90	110	160	200	250	315
Anchura zanja	Con máquina	400	400	400	400	400	600	600
(a)	A mano	600	600	600	600	600	600	600
Profundidad mínima (b)		800	800	800	800	800	800	800

Cotas en mm.

PROYECTO DE URBANIZACIÓN DEL SECTOR APD/6
(CORNISA DE SAN AGUSTIN DE ALICANTE)

SECTOR AREA DE PLANEAMIENTO DIFERIDO Nº6, "CORNISA DE S. AGUSTIN", ALICANTE
AGRUPACIÓN DE INTERÉS URBANÍSTICO "CORNISA DE SAN AGUSTÍN".

ZANJAS TIPO

ROQUE CARLOS VALERO PARRA - ARQUITECTO
C/Pintor Lorenzo Casanova, Nº15 4ºC - 03003 ALICANTE
FON:965.142.778-965.130.621 - FAX:965.130.621 - MOVIL:626.493.223 - CORREO:estudioa@arquired.es

DICIEMBRE 2007
308/99

75-GAS 03 DE 03