12.- SEÑALIZACIÓN

76 SHV 01 DE 14.- SEÑALIZACIÓN E:1/2000
77 SHV 02 DE 14.- SEÑALIZACIÓN HORIZONTAL
78 SHV 03 DE 14.- SEÑALIZACIÓN VERTICAL SEÑALES DE ALUMINIO (1)
79 SHV 04 DE 14.- SEÑALIZACIÓN VERTICAL SEÑALES DE ALUMINIO (2)
80 SHV 05 DE 14.- SEÑALIZACIÓN VERTICAL ACERO GALVANIZADO
81 SHV 06 DE 14.- PANTALLAS Y SOPORTES
82 SHV 07 DE 14.- SEMAFOROS Y SOPORTES
83 SHV 08 DE 14.- BÁCULOS, COLUMNAS Y SOPORTES
84 SHV 09 DE 14.- MONTAJE DE ELEMENTOS
85 SHV 10 DE 14.- COLUMNA CONTROL T.V.
86 SHV 11 DE 14.-LENTES PARA DIRECCIONES OBLIGATORIAS Y BUS
87 SHV 12 DE 14.- ARMARIO REGULADOR
88 SHV 13 DE 14.- PUESTA A TIERRA
89 SHV 14 DE 14.- CANALIZACIONES

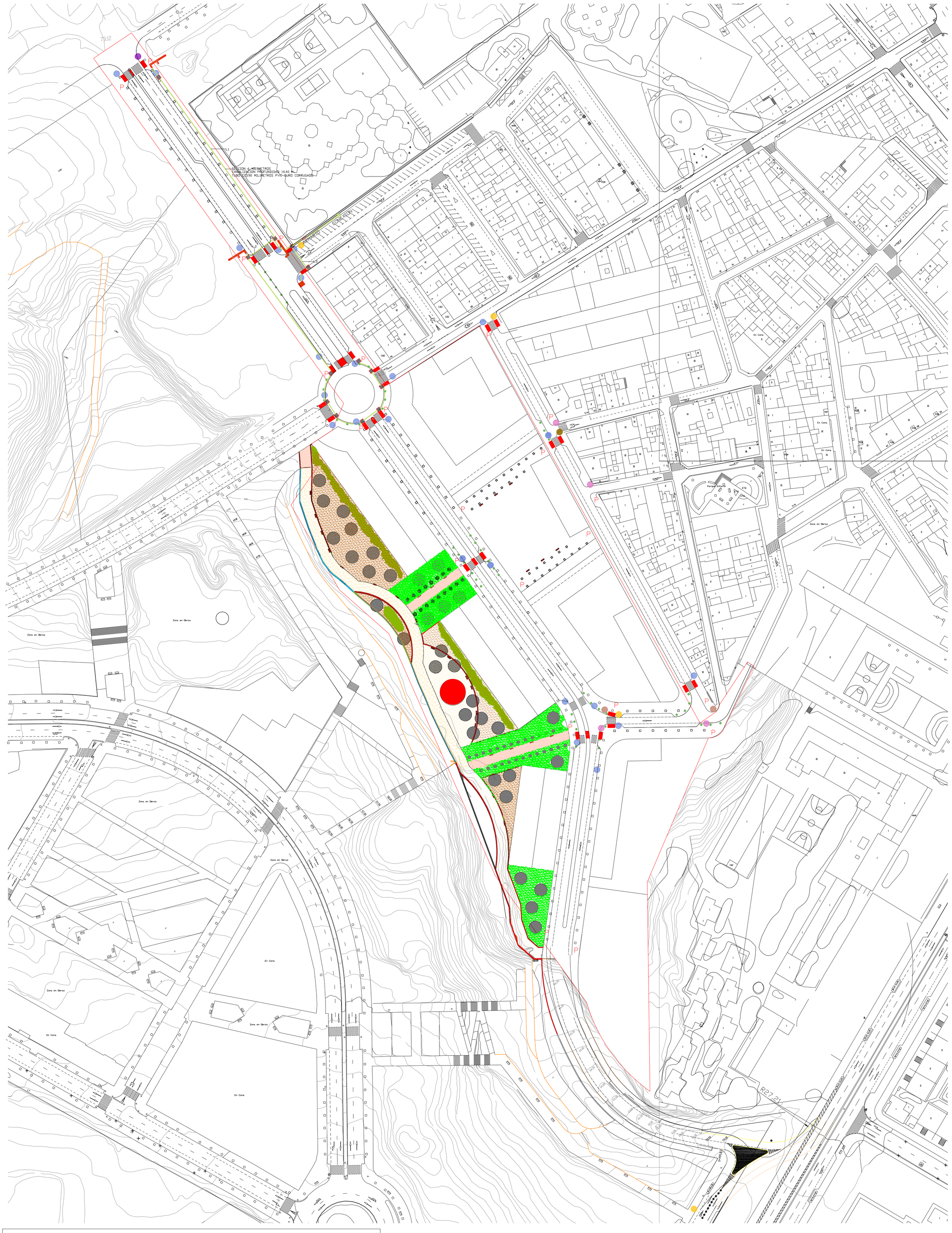

LEYENDA

- R 101
- R-2
- S-13
- R-1
- PILONA FUNDICION CONTENCION VEHICULOS
- R 303
- R 302
- R-4006
- SEMÁFORO 1.-BÁUCLO 6,00M. SEMÁFORO 13/200 A 2,40 Y 6,00M. (SOPORTE SENCILLO).
- SEMÁFORO 1.-BÁCULO 6,00M. SEMÁFORO 13/200 A 6,00M. (SOPORTE SENCILLO).
- SEMÁFORO 1.-COLUMNA 3,35M. SEMÁFORO 13/200 (SOPORTE SENCILLO).
- BANCO
- PAPELERA
- LIMITE DEL SECTOR
- HITO DE PLASTICO NORMALIZADO
- LÍNEA SEMÁFOROS
- ARQUETA DE CONEXIÓN SEMÁFORO

PROYECTO DE URBANIZACIÓN DEL SECTOR APD/6 (CORNISA DE SAN AGUSTIN DE ALICANTE)

SECTOR AREA DE PLANEAMIENTO DIFERIDO Nº6, "CORNISA DE S. AGUSTIN", ALICANTE

INMORABASA ALICANTE, S.L.

SEÑALIZACIÓN Y MOBILIARIO

1:1000

DICIEMBRE 2007

308/99

ROQUE CARLOS VALERO PARRA - ARQUITECTO
C/Pintor Lorenzo Casanova, Nº15 4ºC - 03003 ALICANTE
FON:965.142.778-965.130.621 - FAX:965.130.621 - MOVIL:626.493.223 - CORREO:estudioal@arquired.es

76-SHV 01 DE 14

(T) = longitudinal, (L) = transversal,

M-1.3 Separación de carriles normales(L).

M-2.1 Separación de carriles.Linea simple(L).

M-2.3 Separación de carriles.Doble linea(L).

M-7.3 Separación banda aparcamiento en linea(L).

M-4.1 Linea de detención(T).

M-4.2 Linea de ceda el paso(T).

M-2.6 Linea de borde de calzada (L).

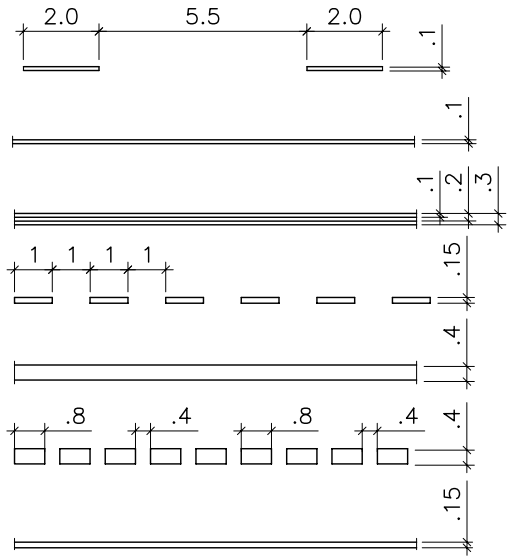

M-4.3 PASO DE PEATONES

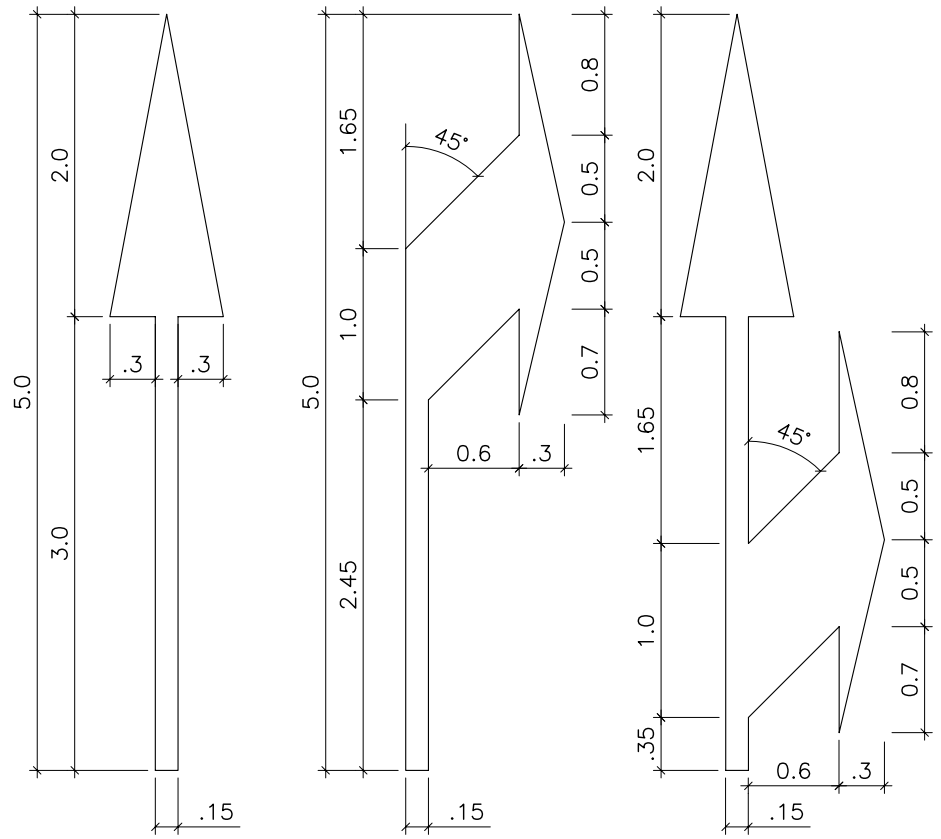

M-5.2 FLECHAS DIRECCIONALES

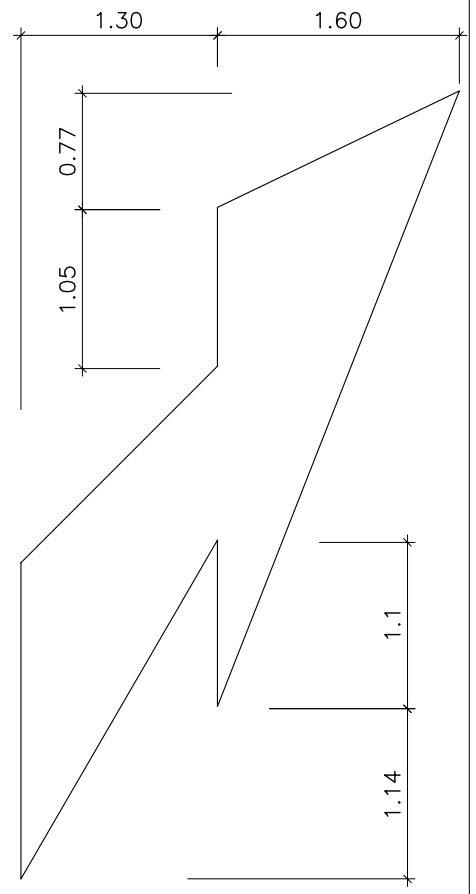

FIN DE CARRIL

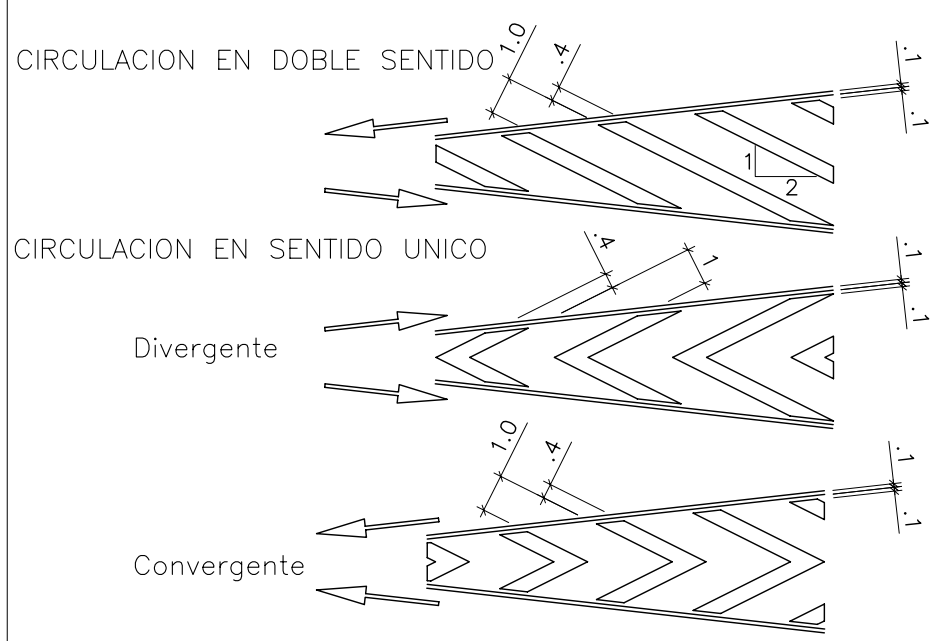

M-7.2 CEBREADO

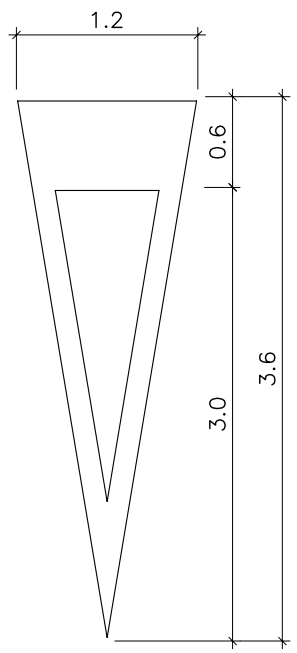

M-6.5
CEDA EL PASO

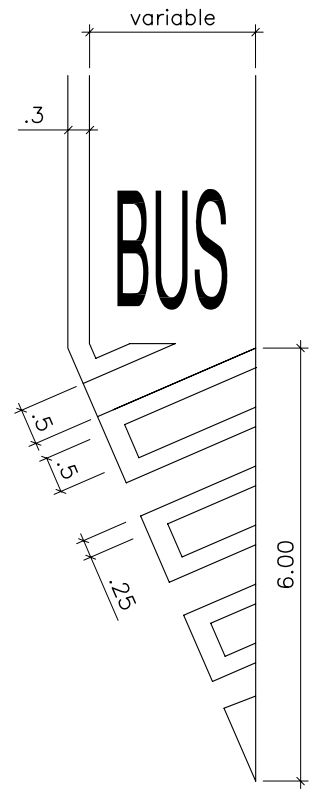

M-6.2 CARRIL BUS

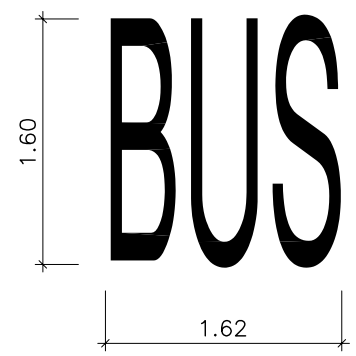

M-6.2 medida letras

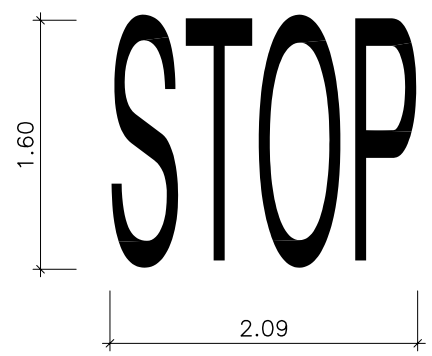

M-6.4 STOP

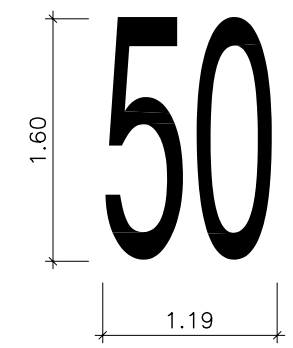

M-6.7 LIMITACION
DE VELOCIDAD

PROYECTO DE URBANIZACIÓN DEL SECTOR APD/6
(CORNISA DE SAN AGUSTIN DE ALICANTE)

SECTOR AREA DE PLANEAMIENTO DIFERIDO Nº6, "CORNISA DE S. AGUSTIN", ALICANTE
AGRUPACIÓN DE INTERÉS URBANÍSTICO "CORNISA DE SAN AGUSTÍN".

SEÑALIZACIÓN HORIZONTAL

ROQUE CARLOS VALERO PARRA - ARQUITECTO
C/Pintor Lorenzo Casanova, Nº15 4ºC - 03003 ALICANTE
FON:965.142.778-965.130.621 - FAX:965.130.621 - MOVIL:626.493.223 - CORREO:estudioa@arquired.es

DICIEMBRE 2007
308/99

DETALLE DE LA ABRAZADERA Y DISPOSICION EN LA SEÑAL

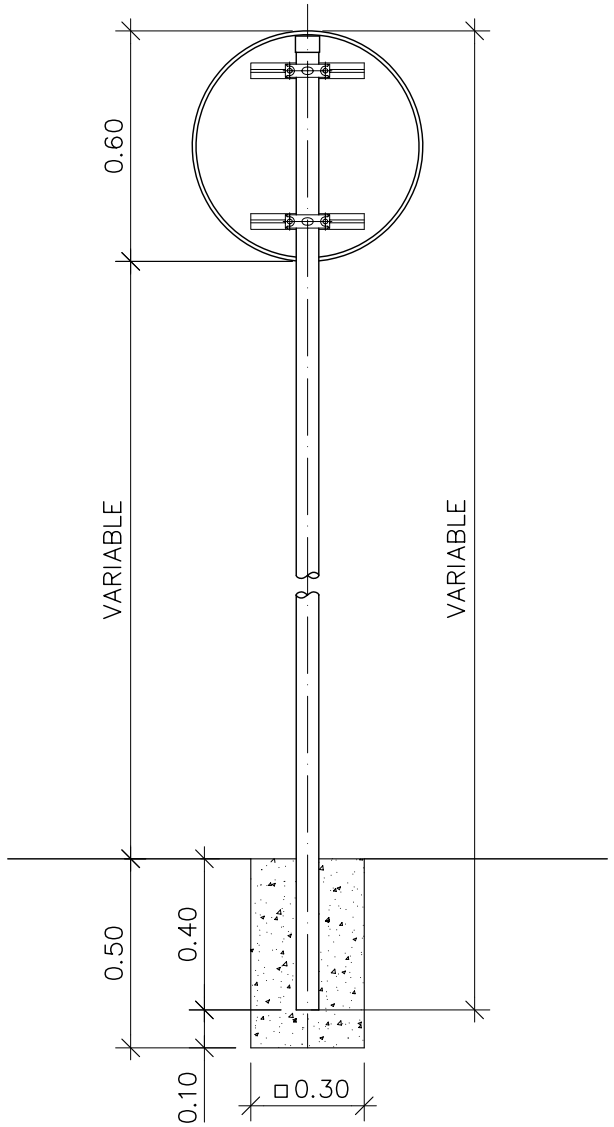

PERFIL

PLACAS:

TIPO DE ALUMINIO: Sin anodizar de aleacion 1050 y temple H-24 de 2 mm de espesor.

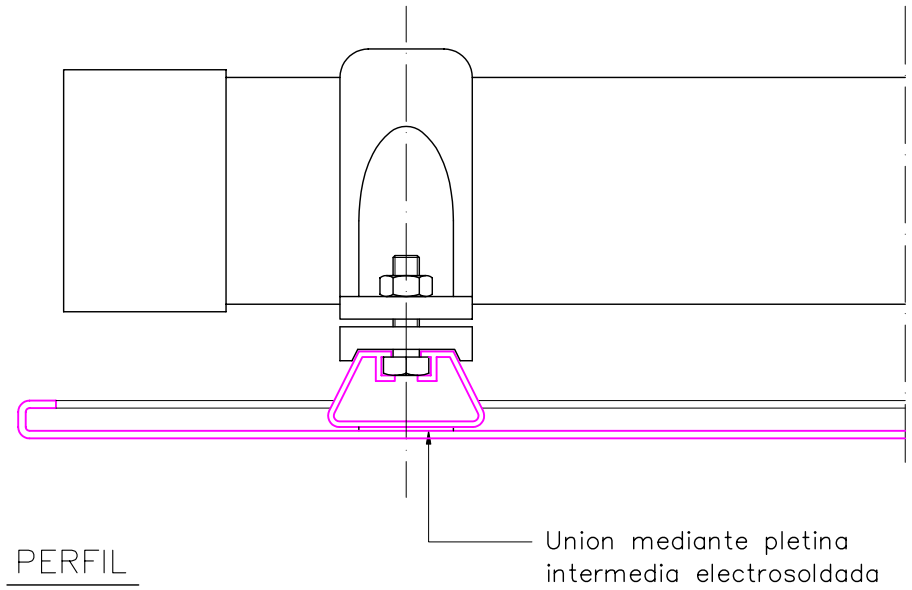

ALZADO

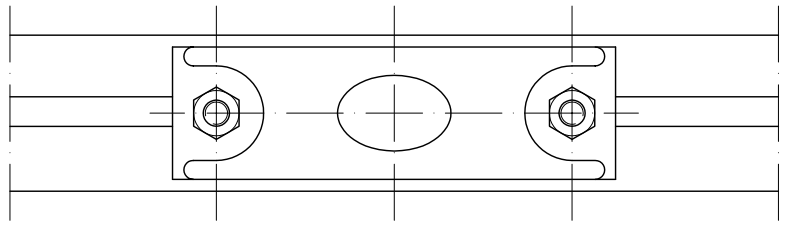

PLANTA

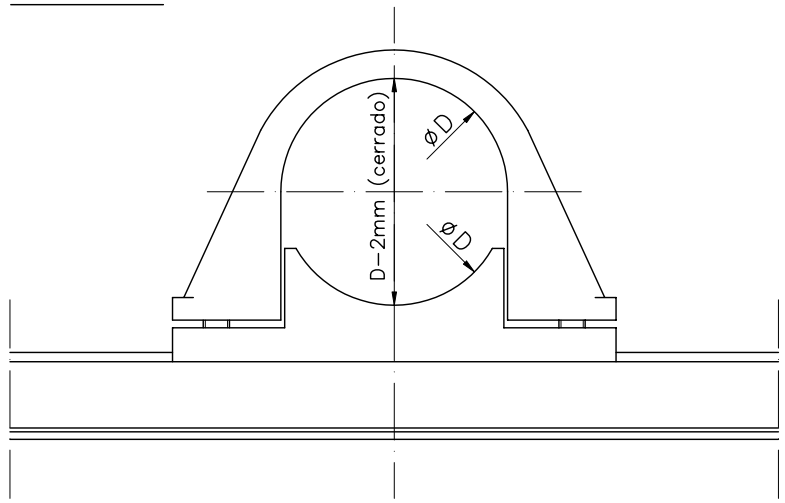

PARA TUBO ø90 ⟶ D=90mm
PARA TUBO ø60 ⟶ D=60mm

DETALLE DEL TUBO

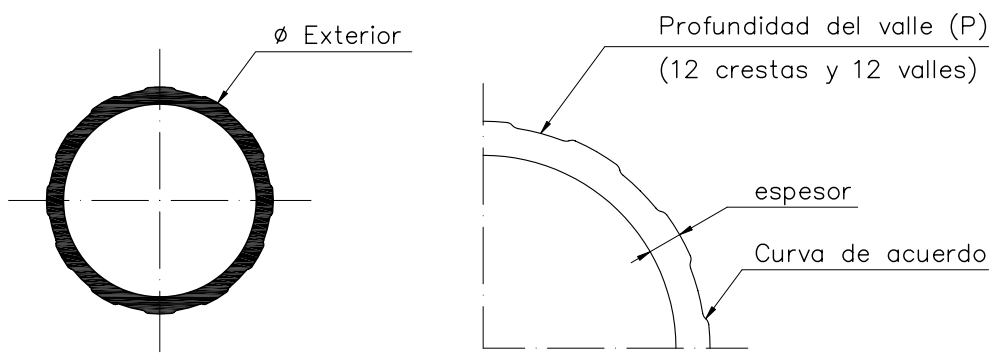

TUBOS:

De aluminio anodizado, debiendo tener acabado pintado color azul segun código RAL 5015

CURVA DE ACUERDO:

De la longitud del valle se destina el 20% inicial y final para la curva de acuerdo con las crestas.

DIMENSIONES DEL TUBO		
ø Exterior	ø interior	Prof. valle
114 mm	100 mm	1 mm
80 mm	71 mm	0.5 mm
60 mm	51 mm	0.5 mm

PROYECTO DE URBANIZACIÓN DEL SECTOR APD/6 (CORNISA DE SAN AGUSTIN DE ALICANTE)

SECTOR AREA DE PLANEAMIENTO DIFERIDO Nº6, "CORNISA DE S. AGUSTIN", ALICANTE
AGRUPACIÓN DE INTERÉS URBANÍSTICO "CORNISA DE SAN AGUSTÍN".

SEÑALIZACIÓN VERTICAL. SEÑALES DE ALUMINIO (1).

ROQUE CARLOS VALERO PARRA - ARQUITECTO
C/Pintor Lorenzo Casanova, Nº15 4ºC - 03003 ALICANTE
FON:965.142.778-965.130.621 - FAX:965.130.621 - MOVIL:626.493.223 - CORREO:estudioa@arquired.es

ESTUDIO A+I

DICIEMBRE 2007
308/99

ESPESOR GENARAL: 4.5

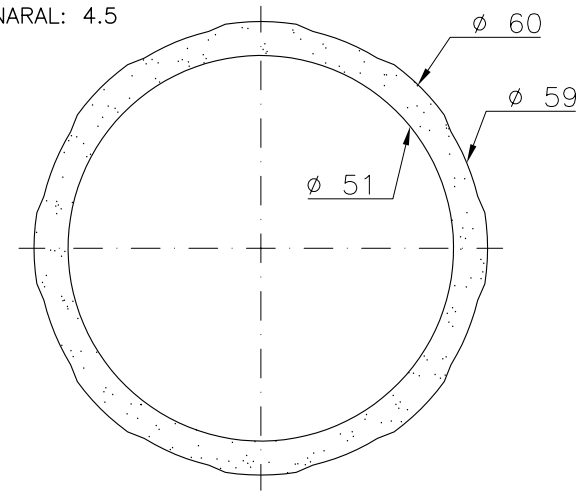

POSTE CIRCULAR DE
60 mm. DE DIAMETRO

12 crestas y 12 valles

DETALLE A

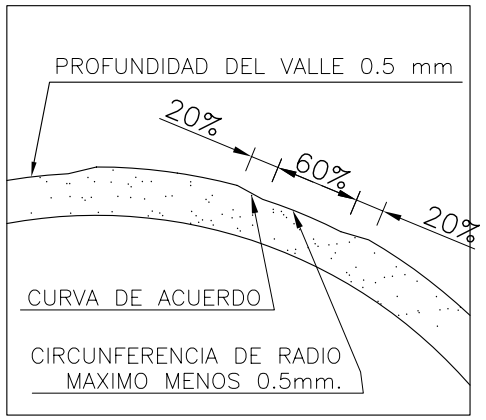

COTAS EN mm
ESPESOR GENARAL: 4
RADIOS SEÑALADOS NO ACOTADOS ▫ = 0.5 , ▪ = 2

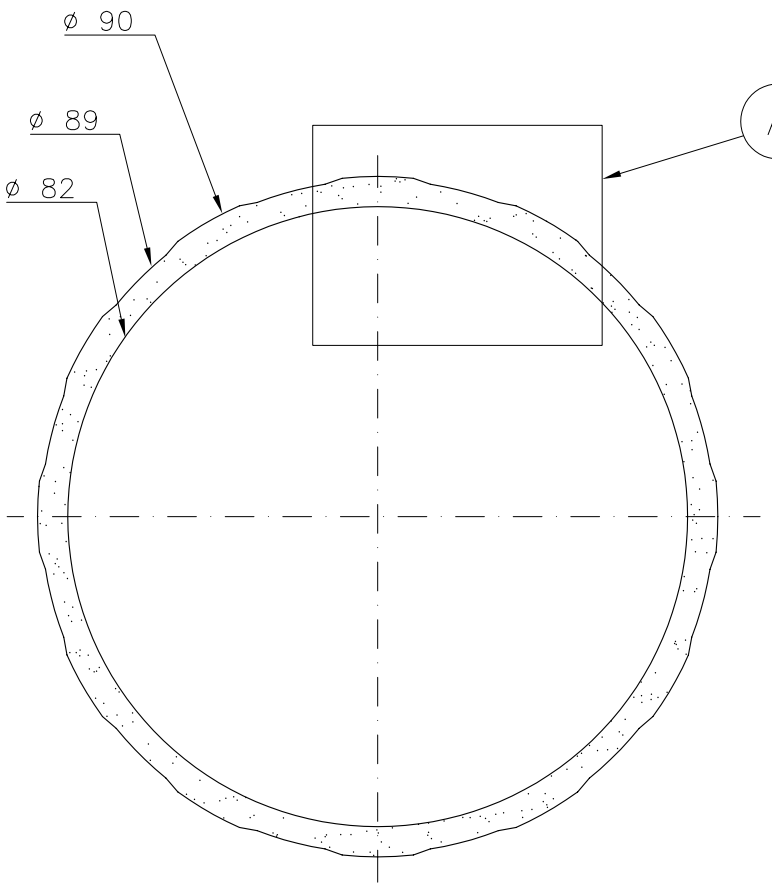

POSTE CIRCULAR DE
90 mm. DE DIAMETRO

12 crestas y 12 valles

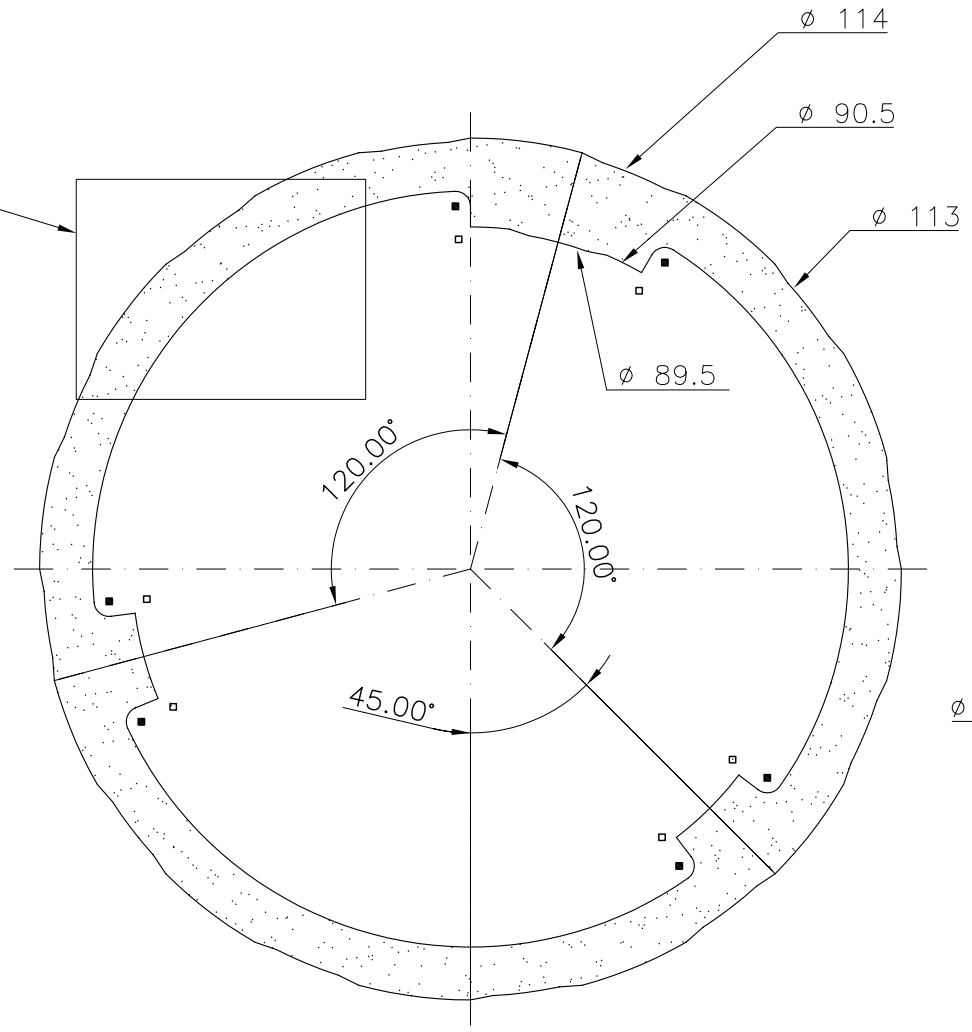

POSTE CIRCULAR DE
114 mm. DE DIAMETRO

12 crestas y 12 valles

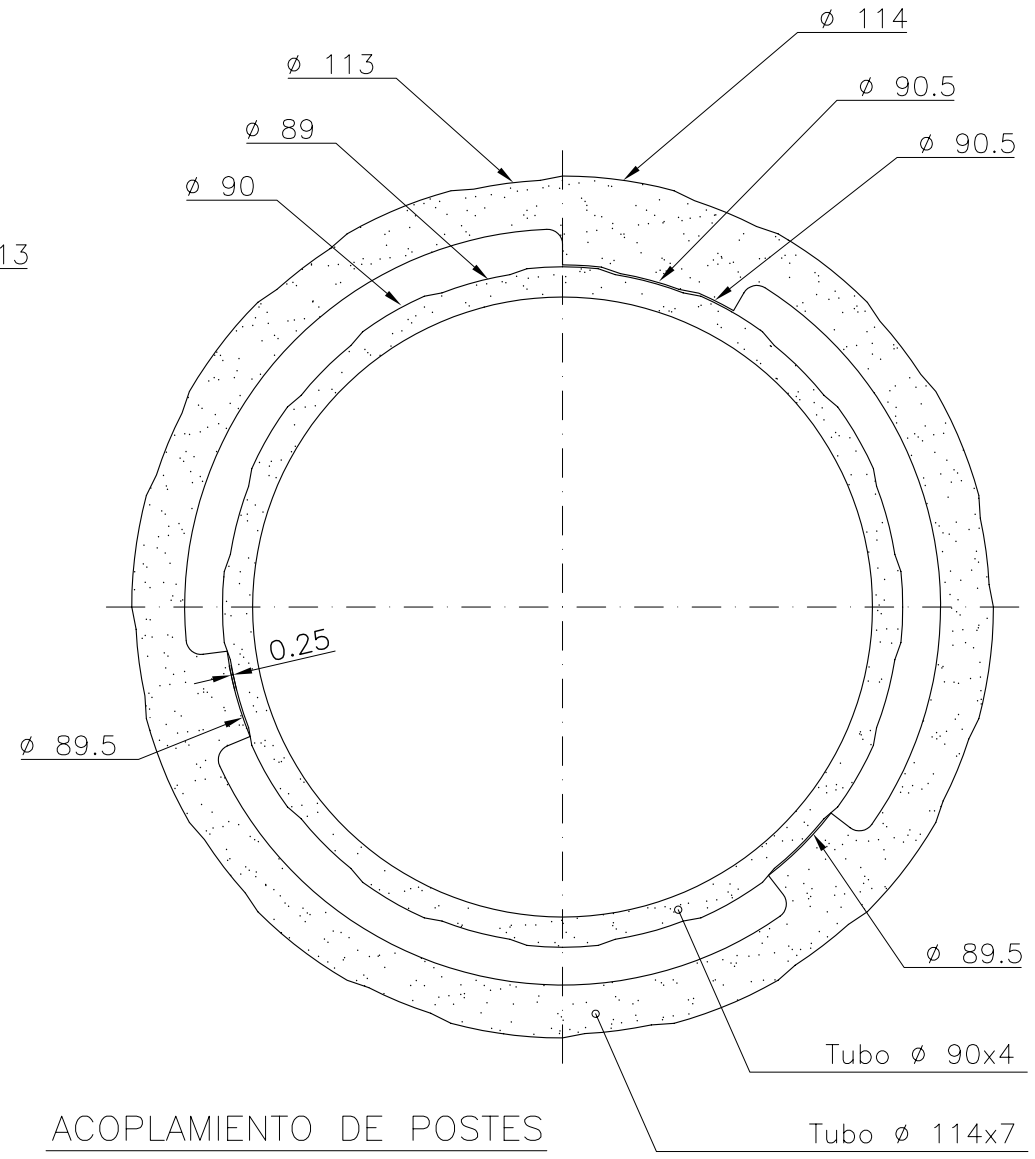

ACOPLAMIENTO DE POSTES
DE 90 Y114 mm. DE DIAMETRO

MATERIALES	NORMA
ALEACION: 6063 – T6	UNE,38 – 066 – 89

PROYECTO DE URBANIZACIÓN DEL SECTOR APD/6
(CORNISA DE SAN AGUSTIN DE ALICANTE)

SECTOR AREA DE PLANEAMIENTO DIFERIDO Nº6, "CORNISA DE S. AGUSTIN", ALICANTE
AGRUPACIÓN DE INTERÉS URBANÍSTICO "CORNISA DE SAN AGUSTÍN"

SEÑALIZACIÓN VERTICAL. SEÑALES DE ALUMINIO (2).

ROQUE CARLOS VALERO PARRA - ARQUITECTO
C/Pintor Lorenzo Casanova, Nº15 4ºC - 03003 ALICANTE
FON:965.142.778-965.130.621 - FAX:965.130.621 - MOVIL:626.493.223 - CORREO:estudioai@arquired.es

DICIEMBRE 2007
308/99

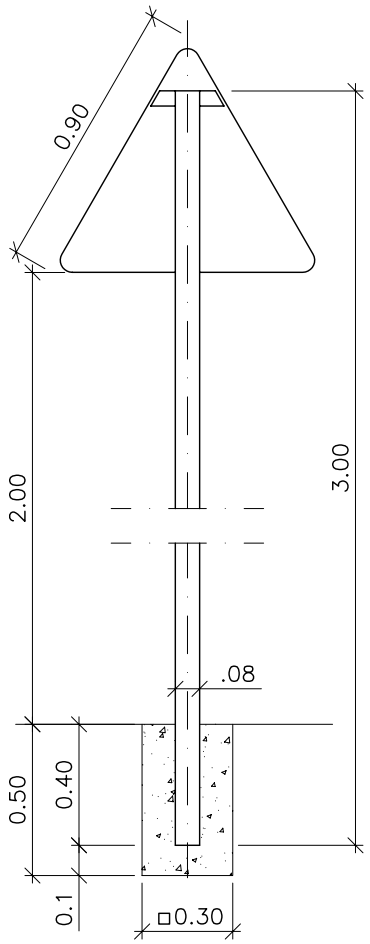

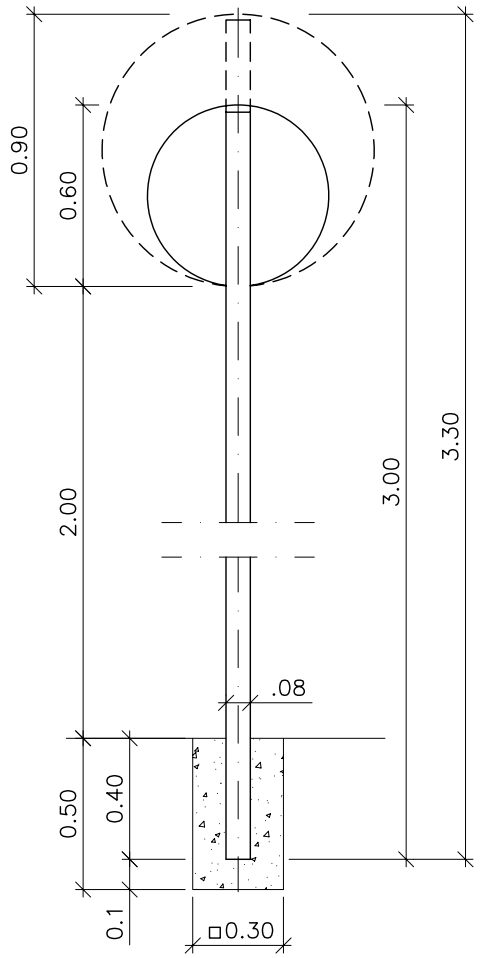

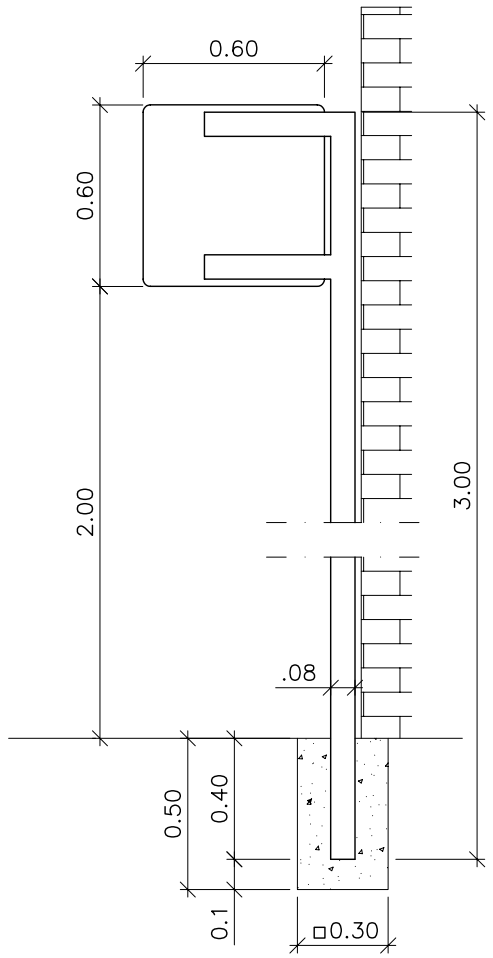

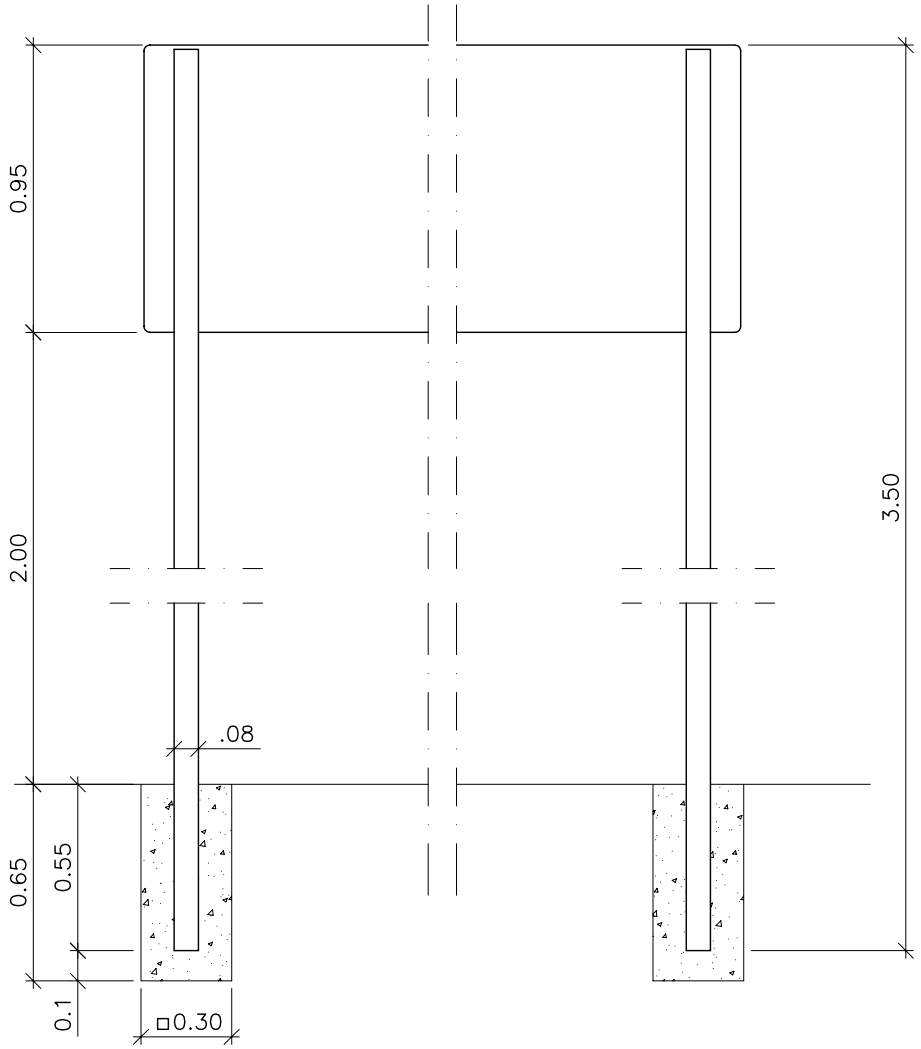

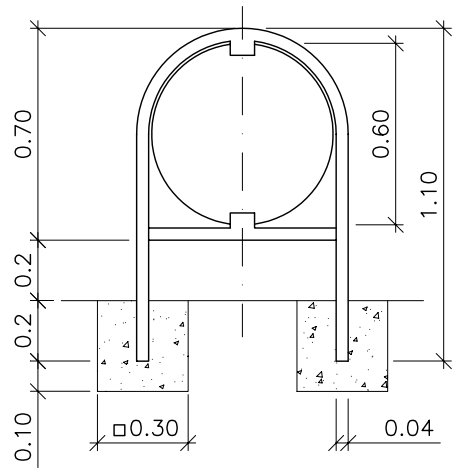

h	L
0.30	1.60
0.45	1.75
0.55	1.85

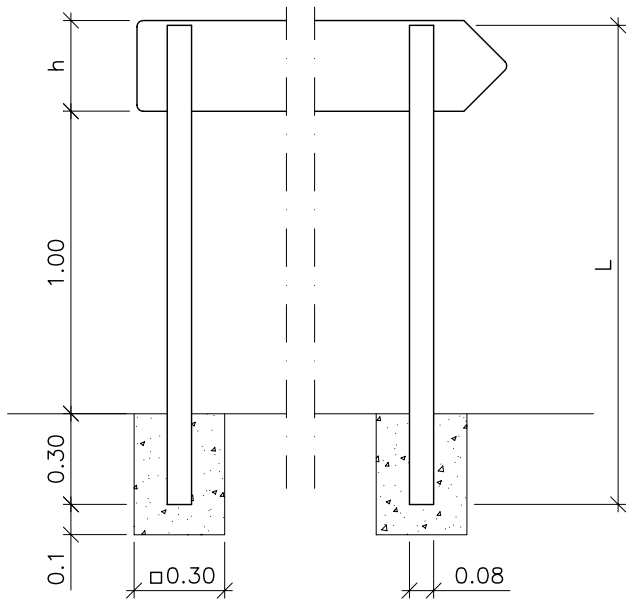

PROYECTO DE URBANIZACIÓN DEL SECTOR APD/6
(CORNISA DE SAN AGUSTIN DE ALICANTE)

SECTOR AREA DE PLANEAMIENTO DIFERIDO Nº6, "CORNISA DE S. AGUSTIN", ALICANTE
AGRUPACIÓN DE INTERÉS URBANÍSTICO "CORNISA DE SAN AGUSTÍN".

SEÑALIZACIÓN VERTICAL ACERO GALVANIZADO

ROQUE CARLOS VALERO PARRA - ARQUITECTO
C/Pintor Lorenzo Casanova, Nº15 4ºC - 03003 ALICANTE
FON:965.142.778-965.130.621 - FAX:965.130.621 - MOVIL:626.493.223 - CORREO:estudioa@arquired.es

DICIEMBRE 2007
308/99

PANTALLA DE CONTRASTE 13/200

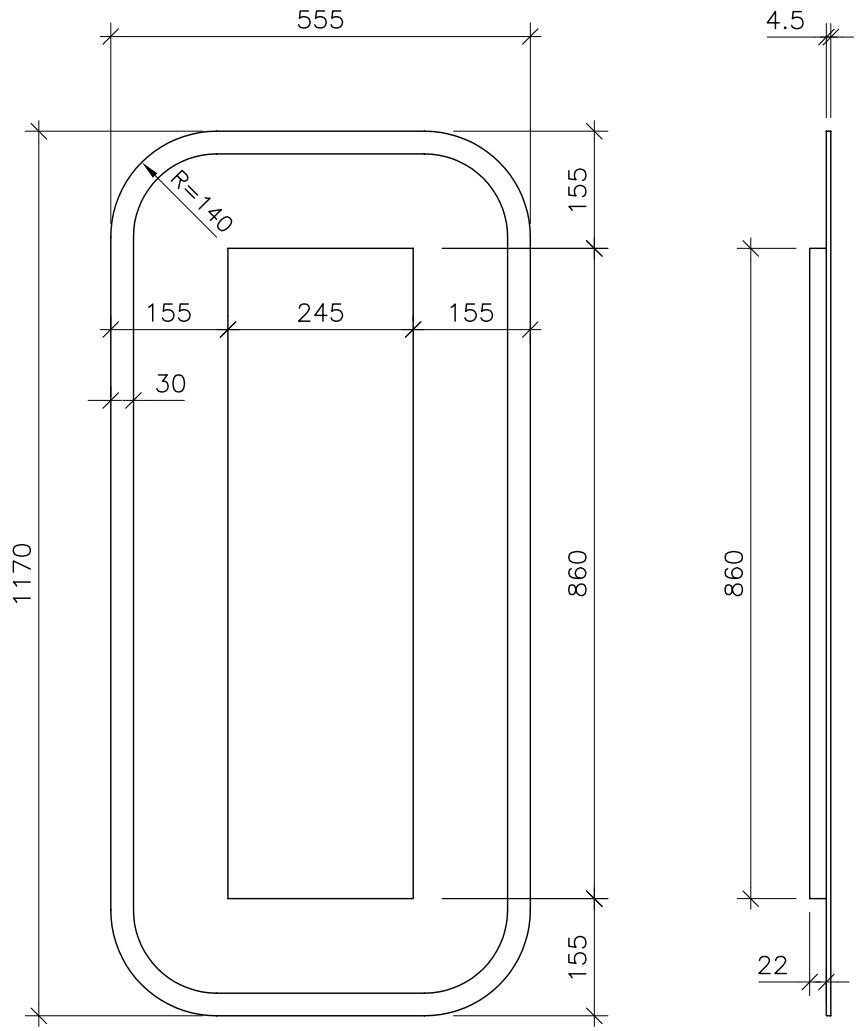

PANTALLA DE CONTRASTE 13/300/200

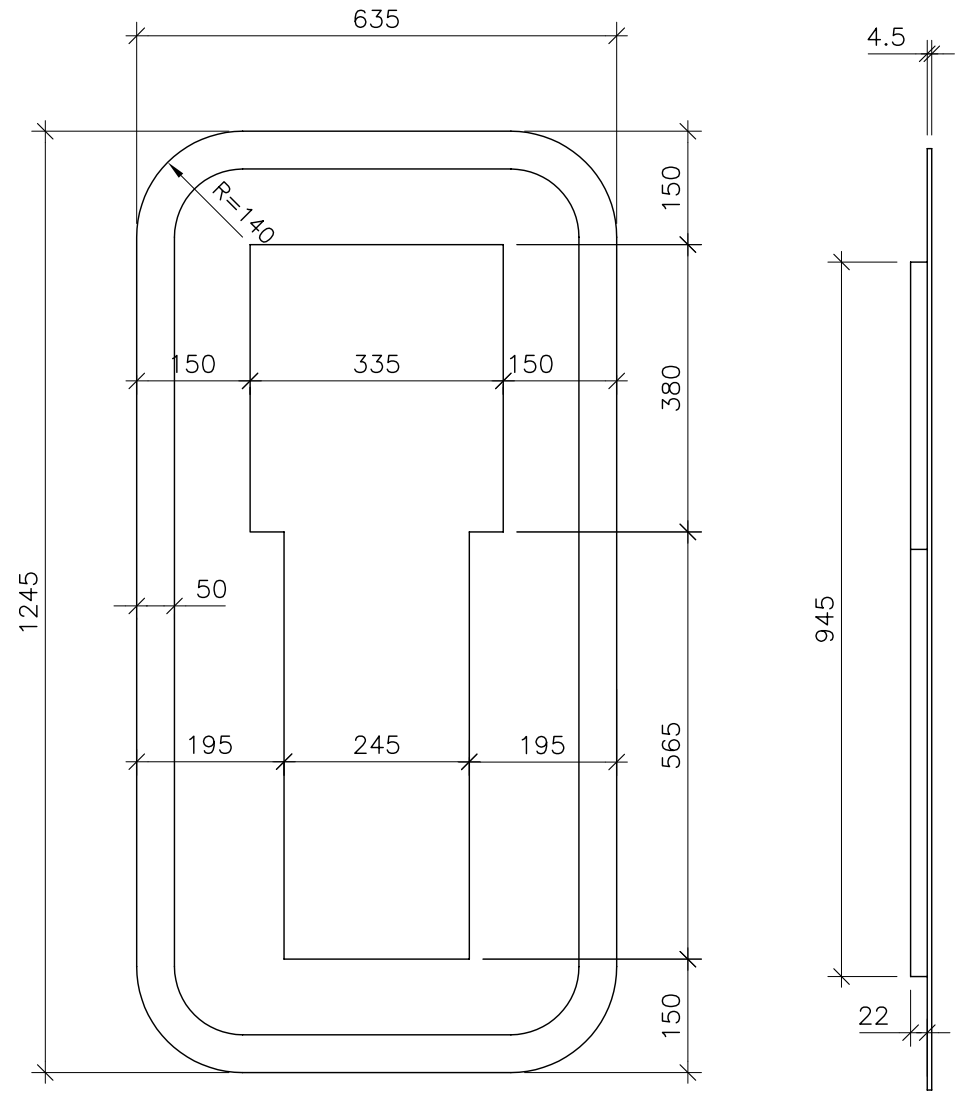

PANTALLA DE CONTRASTE 12/200

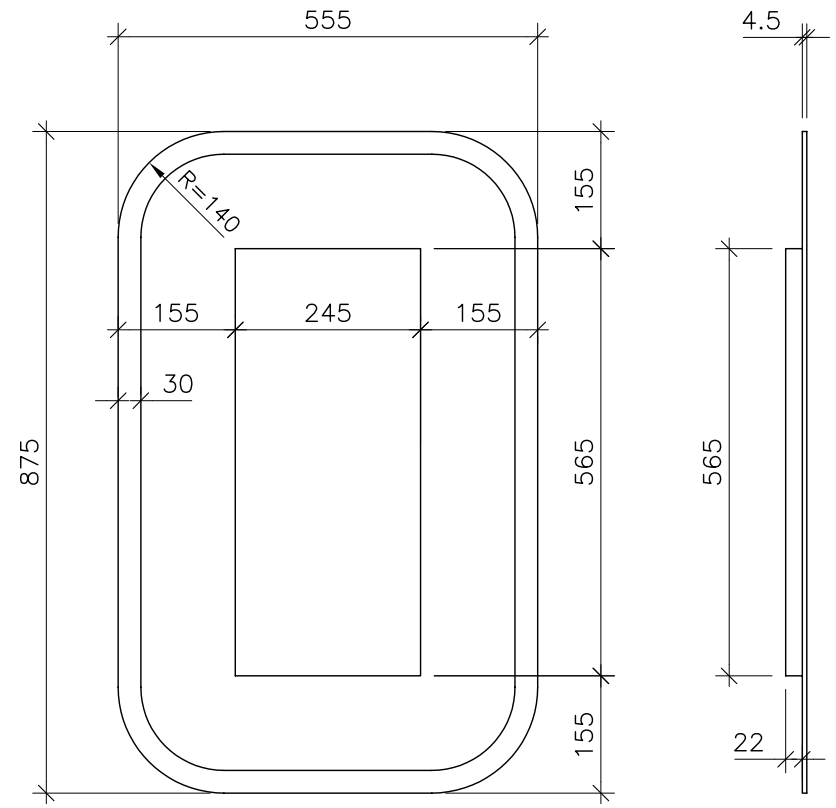

Cotas en mm.
Esc.: 1:10 y 1:5

SOPORTE TRIPLE

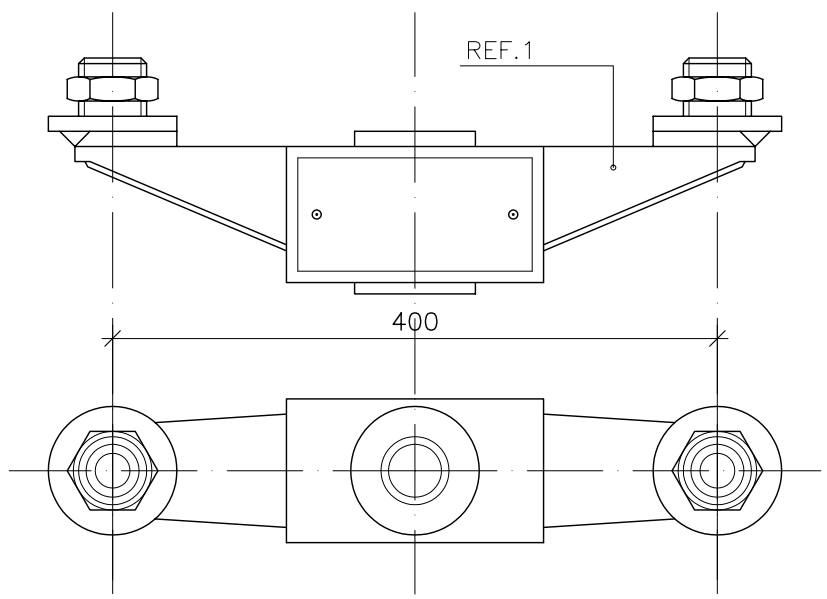

SOPORTE TRIPLE

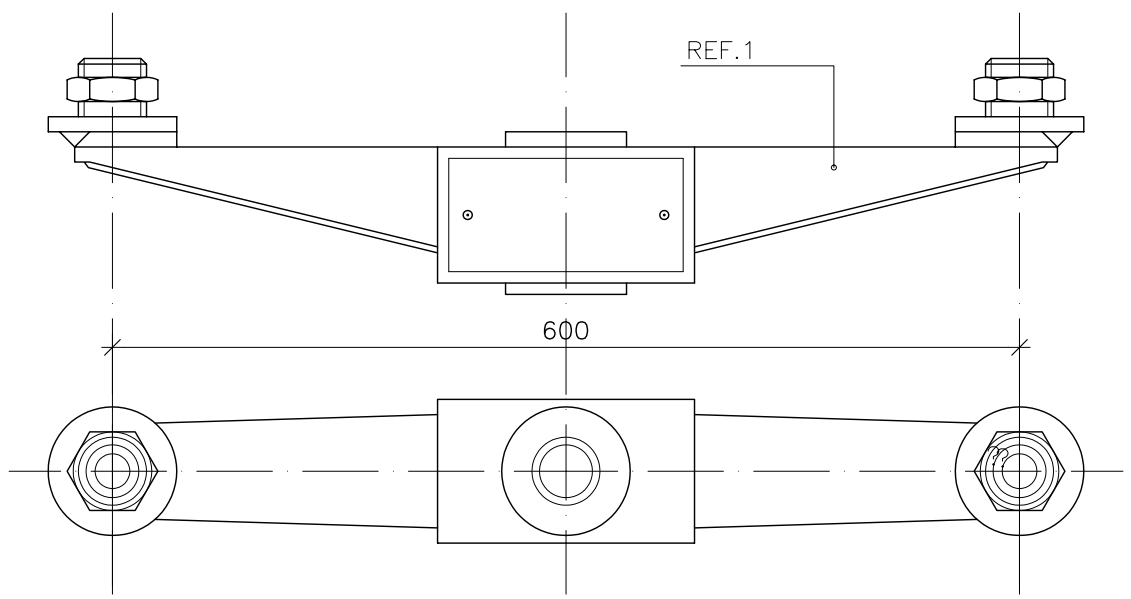

SOPORTE LATERAL

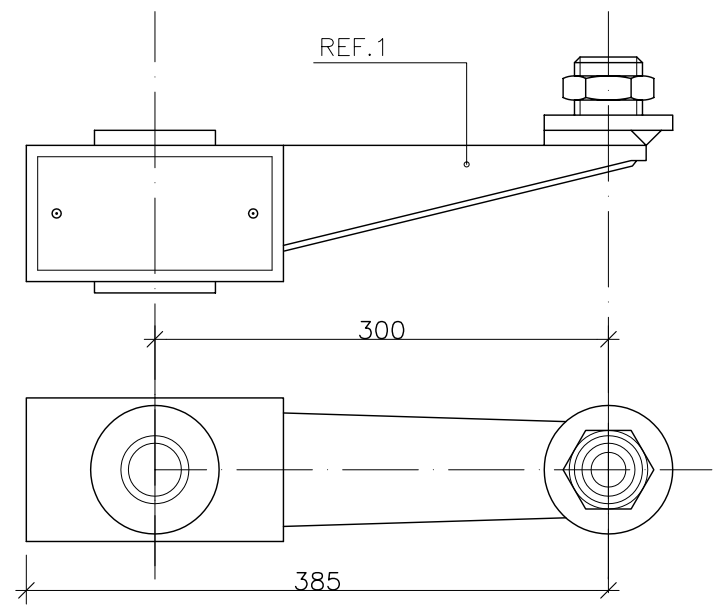

PROYECTO DE URBANIZACIÓN DEL SECTOR APD/6
(CORNISA DE SAN AGUSTIN DE ALICANTE)

SECTOR AREA DE PLANEAMIENTO DIFERIDO Nº6, "CORNISA DE S. AGUSTIN", ALICANTE
AGRUPACIÓN DE INTERÉS URBANÍSTICO "CORNISA DE SAN AGUSTÍN"

PANTALLAS Y SOPORTES

ROQUE CARLOS VALERO PARRA - ARQUITECTO
C/Pintor Lorenzo Casanova, Nº15 4ºC - 03003 ALICANTE
FON:965.142.778-965.130.621 - FAX:965.130.621 - MOVIL:626.493.223 - CORREO:estudioai@arquired.es

DICIEMBRE 2007
308/99

81-SVH 06 DE 14

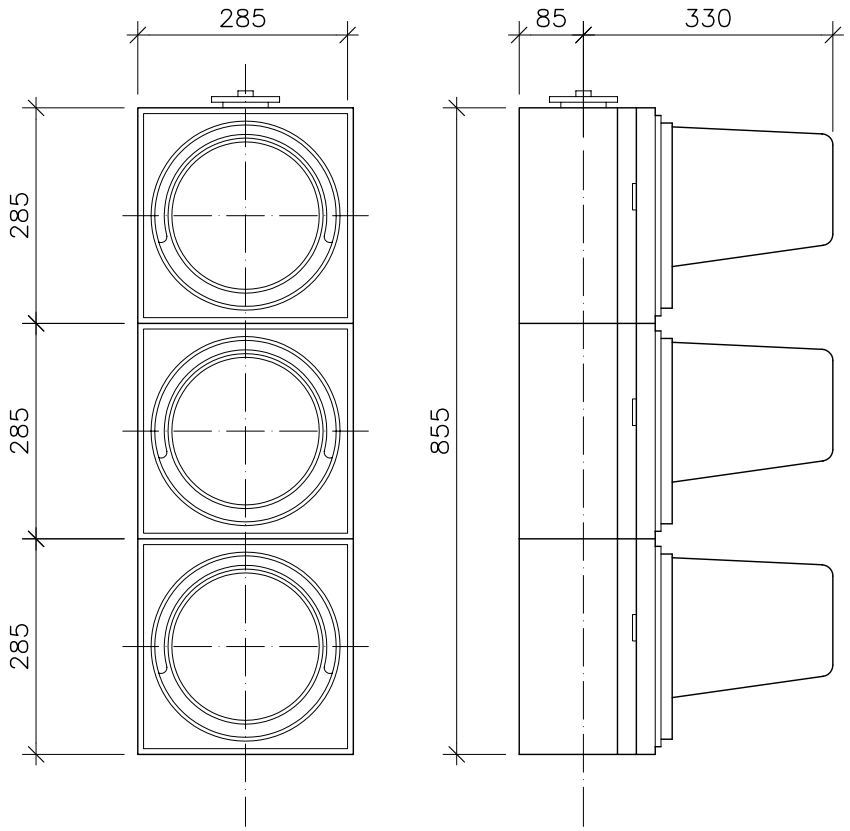

PULSADOR DE PEATONES

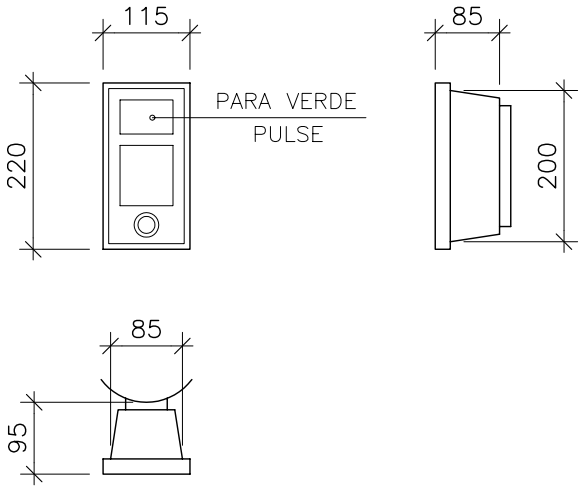

BAJANTE DE BACULO

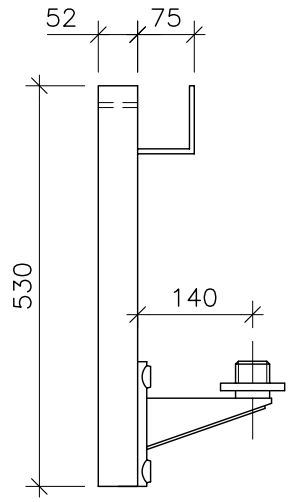

BRAZOS SOPORTES FUNDICION DE ALUMINIO ESC. 1:5

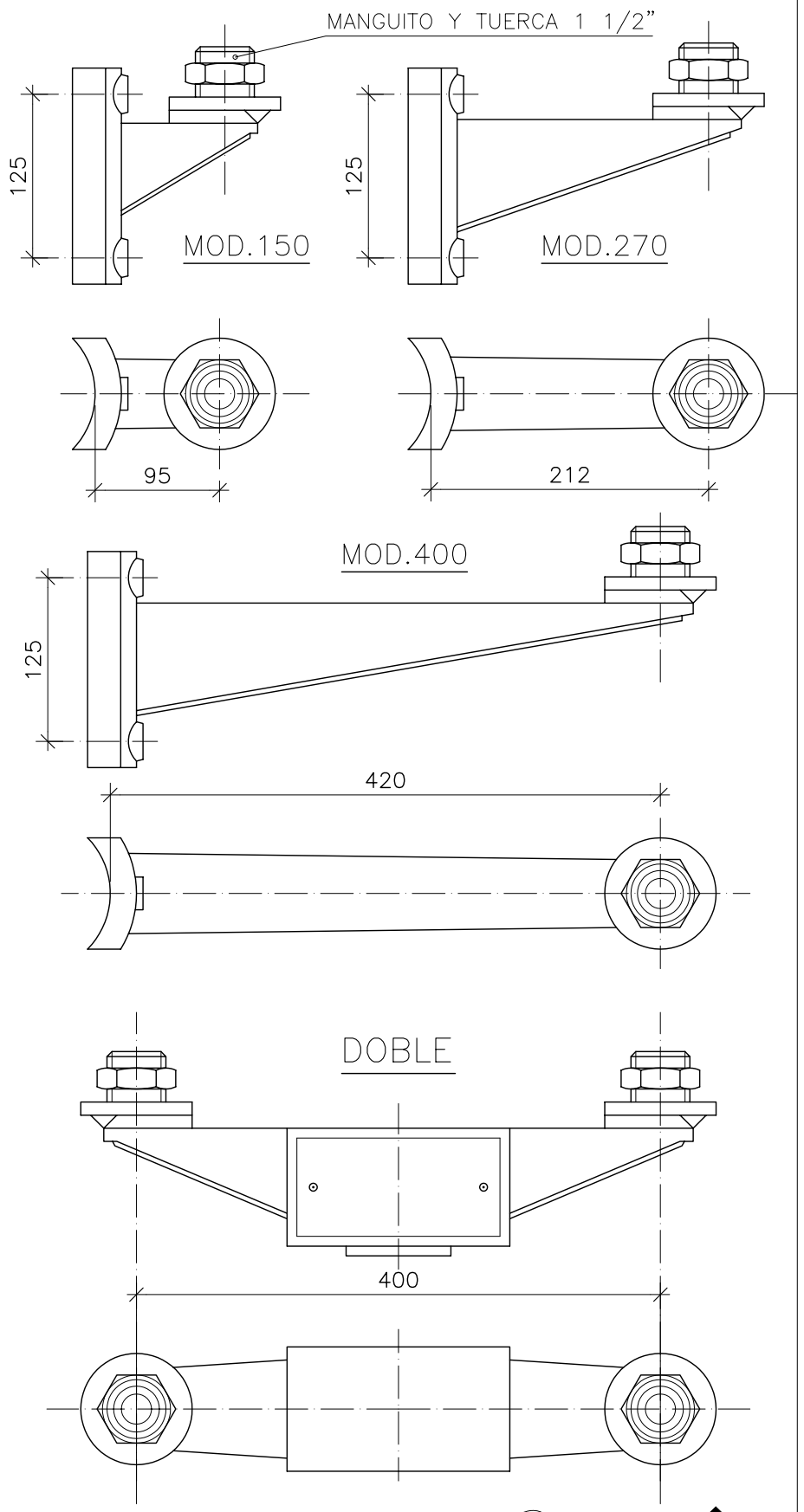

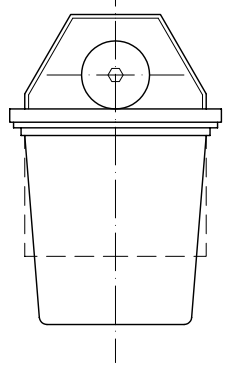

GRUPO DE SEMAFOROS

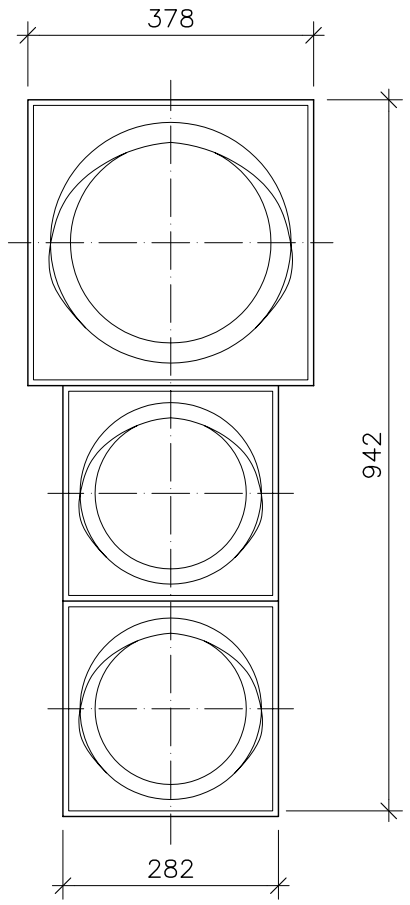

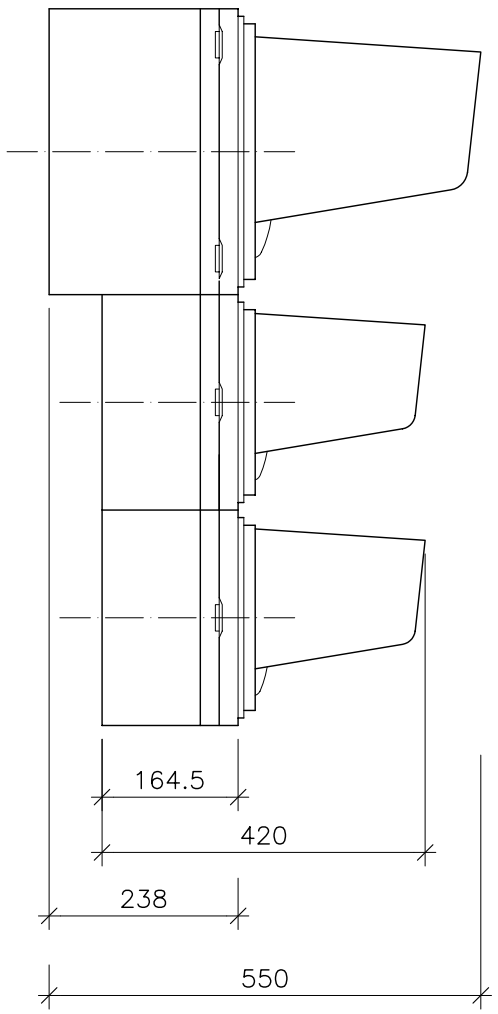

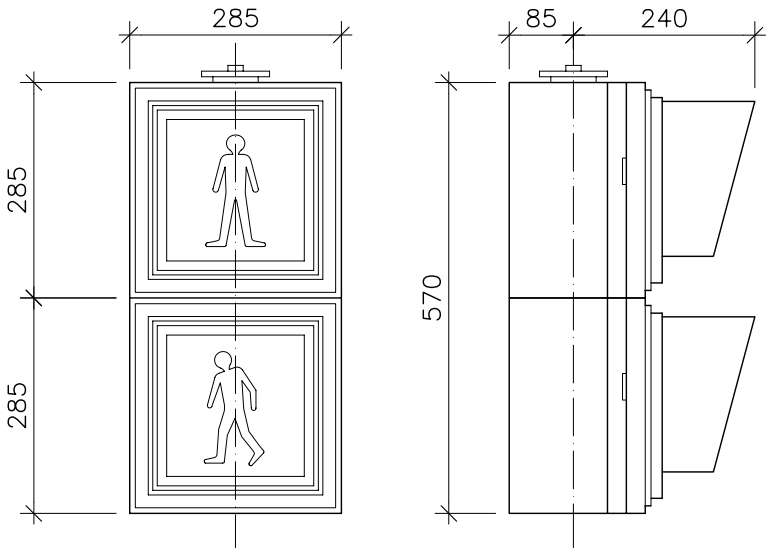

Cotas en mm.
Esc.: 1:10

PROYECTO DE URBANIZACIÓN DEL SECTOR APD/6
(CORNISA DE SAN AGUSTIN DE ALICANTE)

SECTOR AREA DE PLANEAMIENTO DIFERIDO Nº6, "CORNISA DE S. AGUSTIN", ALICANTE
AGRUPACIÓN DE INTERÉS URBANÍSTICO "CORNISA DE SAN AGUSTÍN"

SEMÁFOROS Y SOPORTES

ROQUE CARLOS VALERO PARRA - ARQUITECTO
C/Pintor Lorenzo Casanova, Nº15 4ºC - 03003 ALICANTE
FON:965.142.778-965.130.621 - FAX:965.130.621 - MOVIL:626.493.223 - CORREO:estudioai@arquired.es

DICIEMBRE 2007
308/99

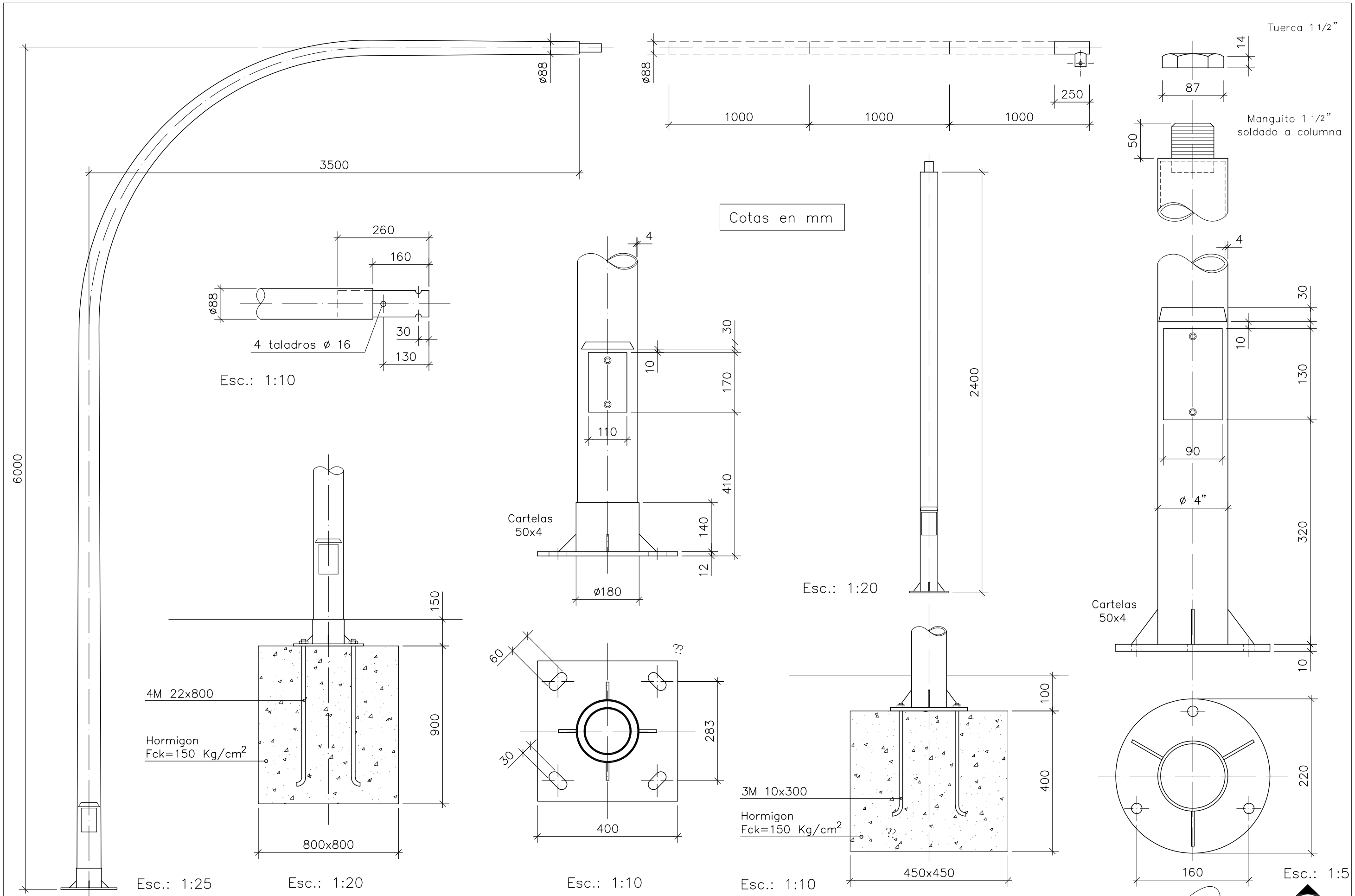

PROYECTO DE URBANIZACIÓN DEL SECTOR APD/6 (CORNISA DE SAN AGUSTIN DE ALICANTE)

SECTOR AREA DE PLANEAMIENTO DIFERIDO Nº6, "CORNISA DE S. AGUSTIN", ALICANTE
AGRUPACIÓN DE INTERÉS URBANÍSTICO "CORNISA DE SAN AGUSTÍN"

BÁCULOS, COLUMNAS Y SOPORTES

ROQUE CARLOS VALERO PARRA - ARQUITECTO
C/Pintor Lorenzo Casanova, Nº15 4ºC - 03003 ALICANTE
FON:965.142.778-965.130.621 - FAX:965.130.621 - MOVIL:626.493.223 - CORREO:estudioai@arquired.es

DICIEMBRE 2007
308/99

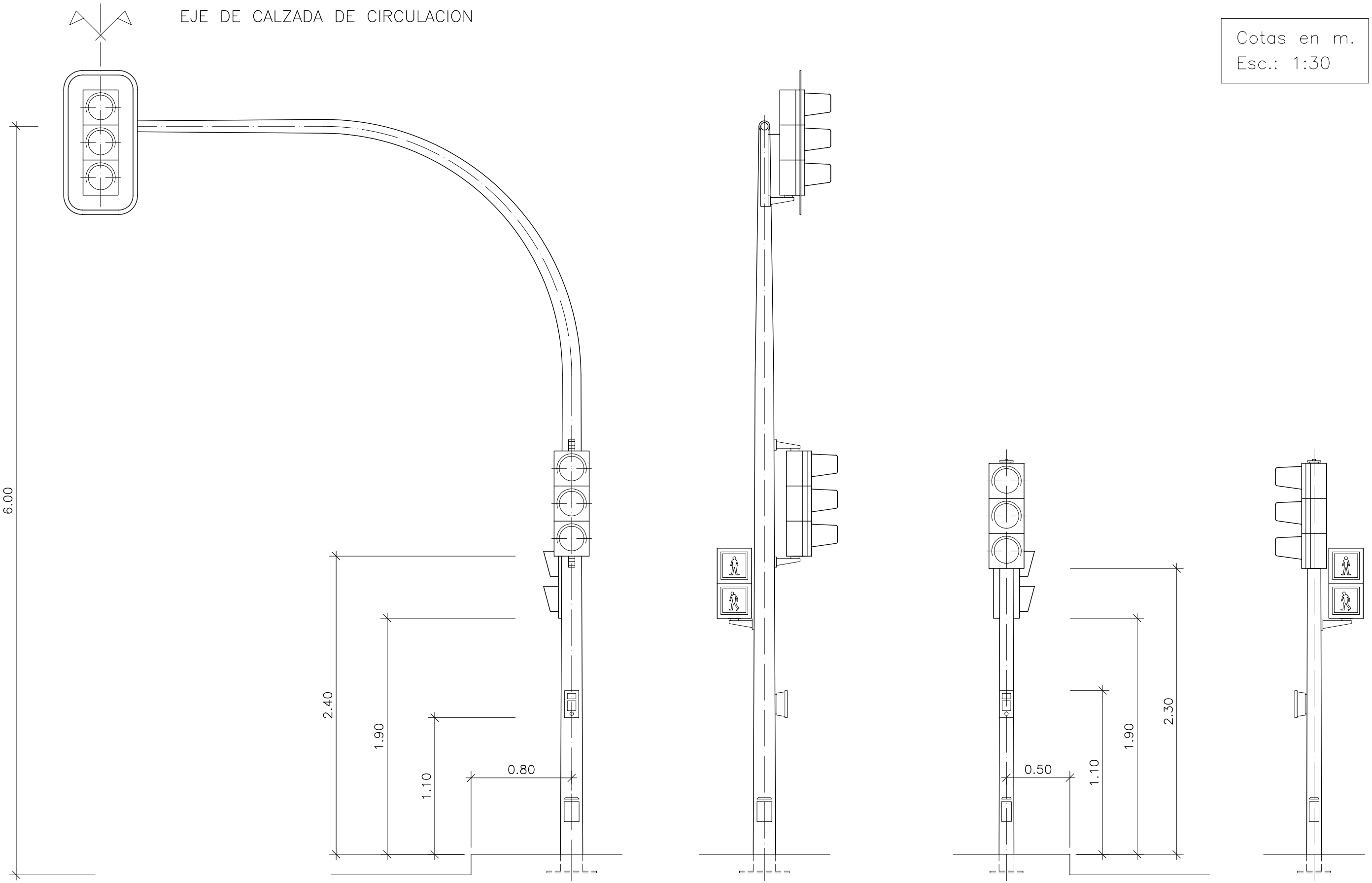

PROYECTO DE URBANIZACIÓN DEL SECTOR APD/6
(CORNISA DE SAN AGUSTIN DE ALICANTE)

SECTOR AREA DE PLANEAMIENTO DIFERIDO Nº6, "CORNISA DE S. AGUSTIN", ALICANTE
AGRUPACIÓN DE INTERÉS URBANÍSTICO "CORNISA DE SAN AGUSTÍN".

MONTAJE DE ELEMENTOS

ROQUE CARLOS VALERO PARRA - ARQUITECTO
C/Pintor Lorenzo Casanova, Nº15 4ºC - 03003 ALICANTE
FON:965.142.778-965.130.621 - FAX:965.130.621 - MOVIL:626.493.223 - CORREO:estudioa@arquined.es

DICIEMBRE 2007
308/99

84-SVH 09 DE 14

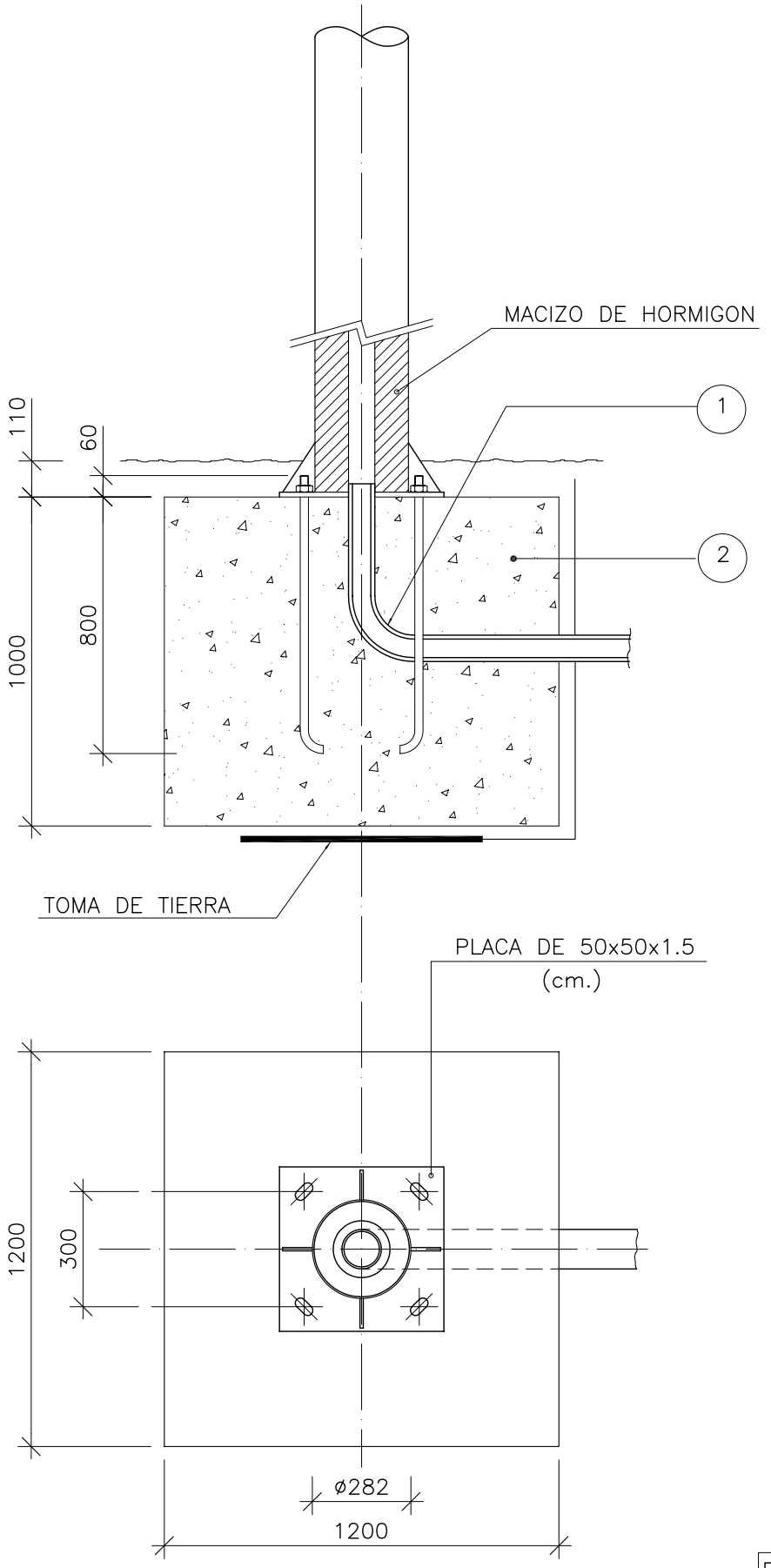

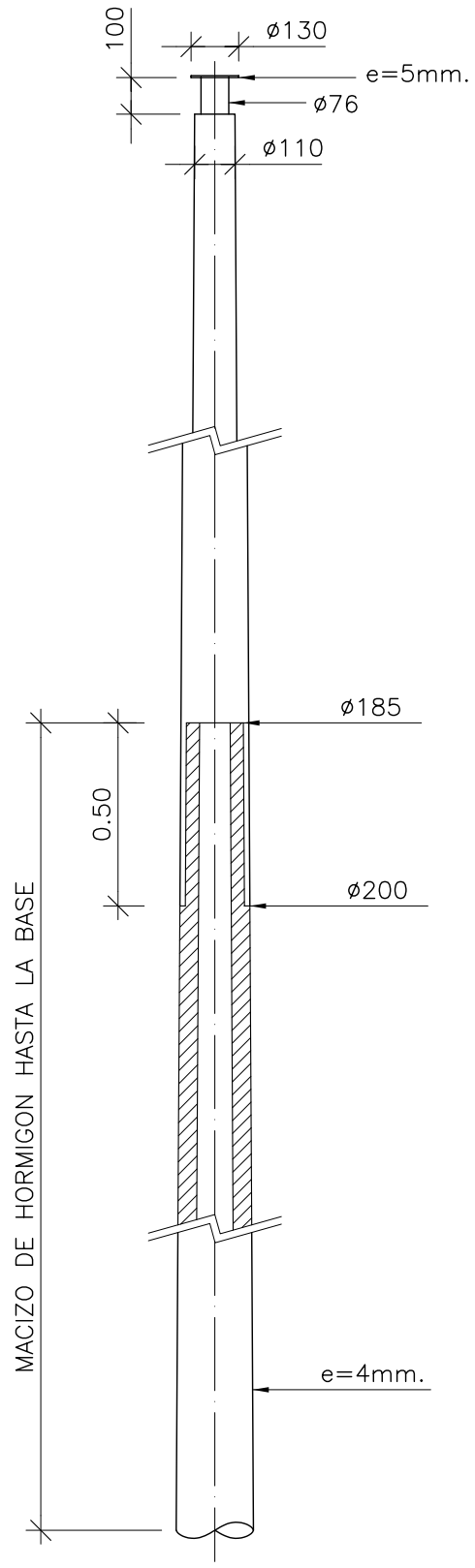

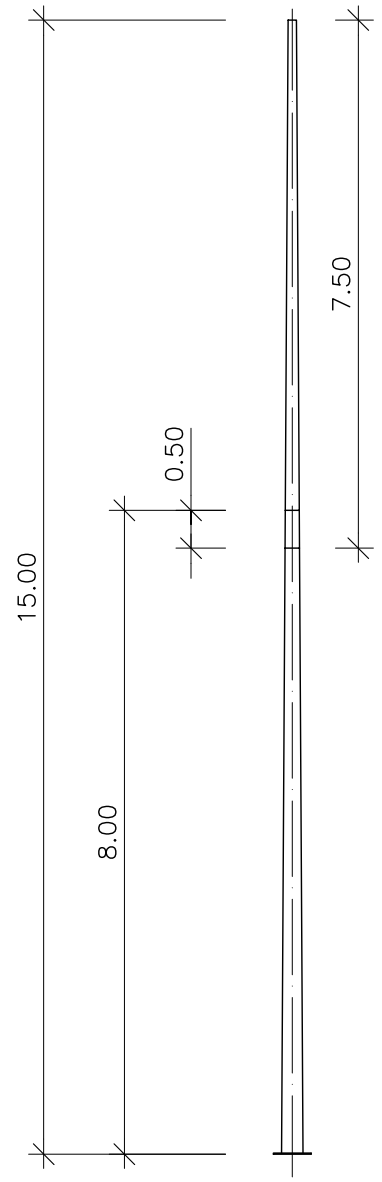

Cotas en m.
Esc.: 1:100

Cotas en mm.
Esc.: 1:20

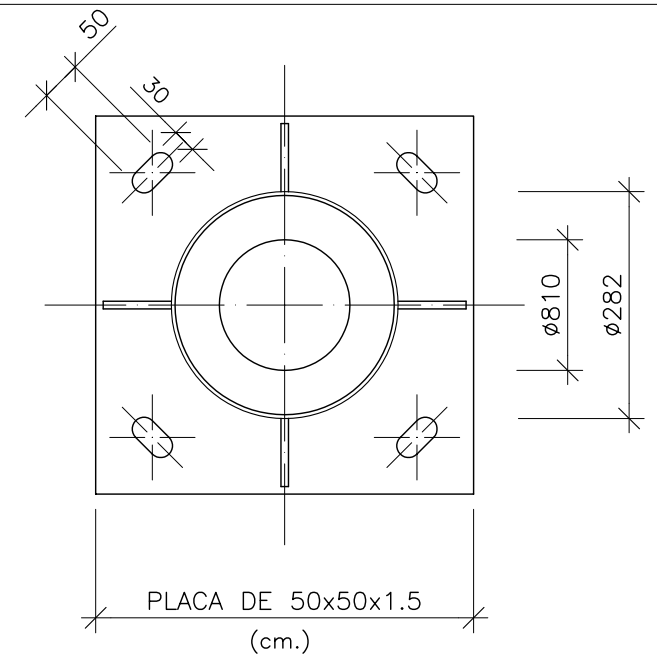

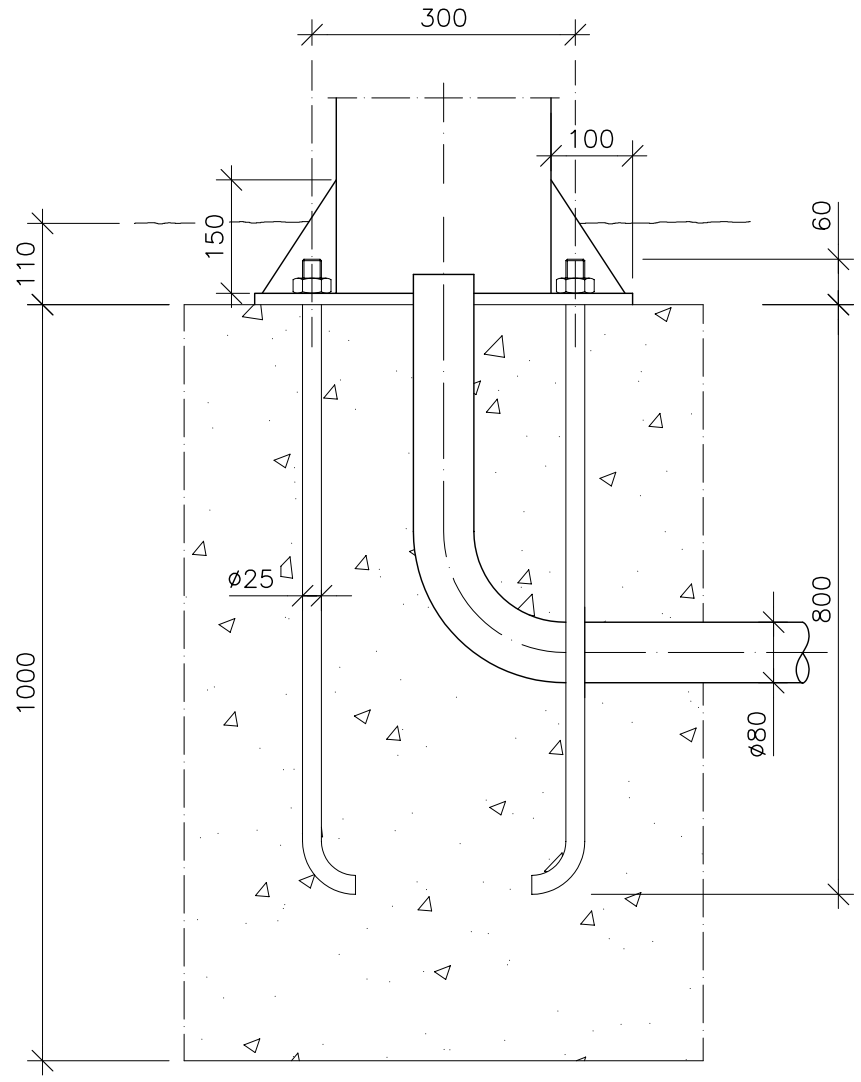

Esc. 1:10

REF.	MATERIALES	NORMA
1	HORMIGON	Fck= 150Kg./cm
2	CODO PVC DE 90°	

PROYECTO DE URBANIZACIÓN DEL SECTOR APD/6
(CORNISA DE SAN AGUSTIN DE ALICANTE)

SECTOR AREA DE PLANEAMIENTO DIFERIDO Nº6, "CORNISA DE S. AGUSTIN", ALICANTE
AGRUPACIÓN DE INTERÉS URBANÍSTICO CORNISA DE SAN AGUSTÍN".

COLUMNA CONTROL TV.

ROQUE CARLOS VALERO PARRA - ARQUITECTO
C/Pintor Lorenzo Casanova, Nº15 4ºC - 03003 ALICANTE
FON:965.142.778-965.130.621 - FAX:965.130.621 - MOVIL:626.493.223 - CORREO:estudioai@arquired.es

DICIEMBRE 2007
308/99

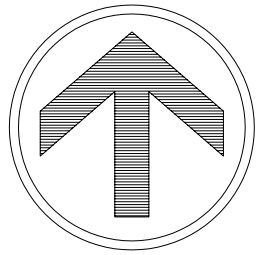

FLECHAS NEGRAS CON FONDO ROJO

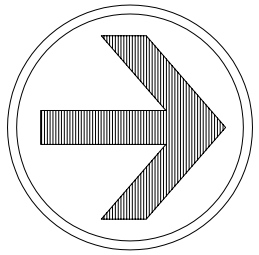

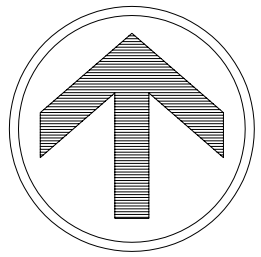

FLECHAS NEGRAS CON FONDO AMBAR

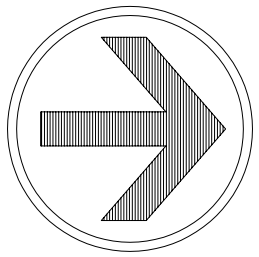

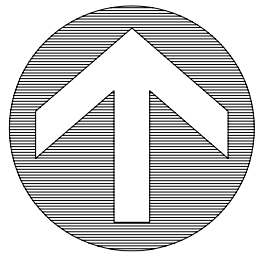

FLECHAS VERDES CON FONDO NEGRO

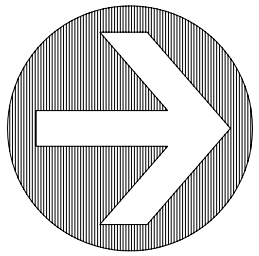

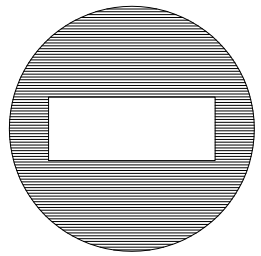

LENTES NEGRAS CON FONDO BLANCO
(carriles exclusivos de bus y taxi)

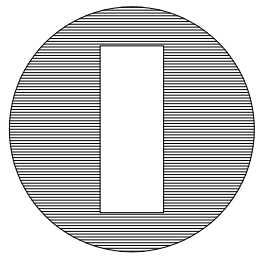

LENTES NEGRAS CON FONDO BLANCO
(carriles exclusivos de bus y taxi)

PROYECTO DE URBANIZACIÓN DEL SECTOR APD/6
(CORNISA DE SAN AGUSTIN DE ALICANTE)

SECTOR AREA DE PLANEAMIENTO DIFERIDO Nº6, "CORNISA DE S. AGUSTIN", ALICANTE
AGRUPACIÓN DE INTERÉS URBANÍSTICO "CORNISA DE SAN AGUSTÍN".

LENTES PARA DIRECCIONES OBLIGATORIAS Y BUS

ROQUE CARLOS VALERO PARRA - ARQUITECTO
C/Pintor Lorenzo Casanova, Nº15 4ºC - 03003 ALICANTE
FON:965.142.778-965.130.621 - FAX:965.130.621 - MOVIL:626.493.223 - CORREO:estudioa@arquired.es

DICIEMBRE 2007
308/99

86-SVH 11 DE 14

Cotas en m.
Esc.: 1:10

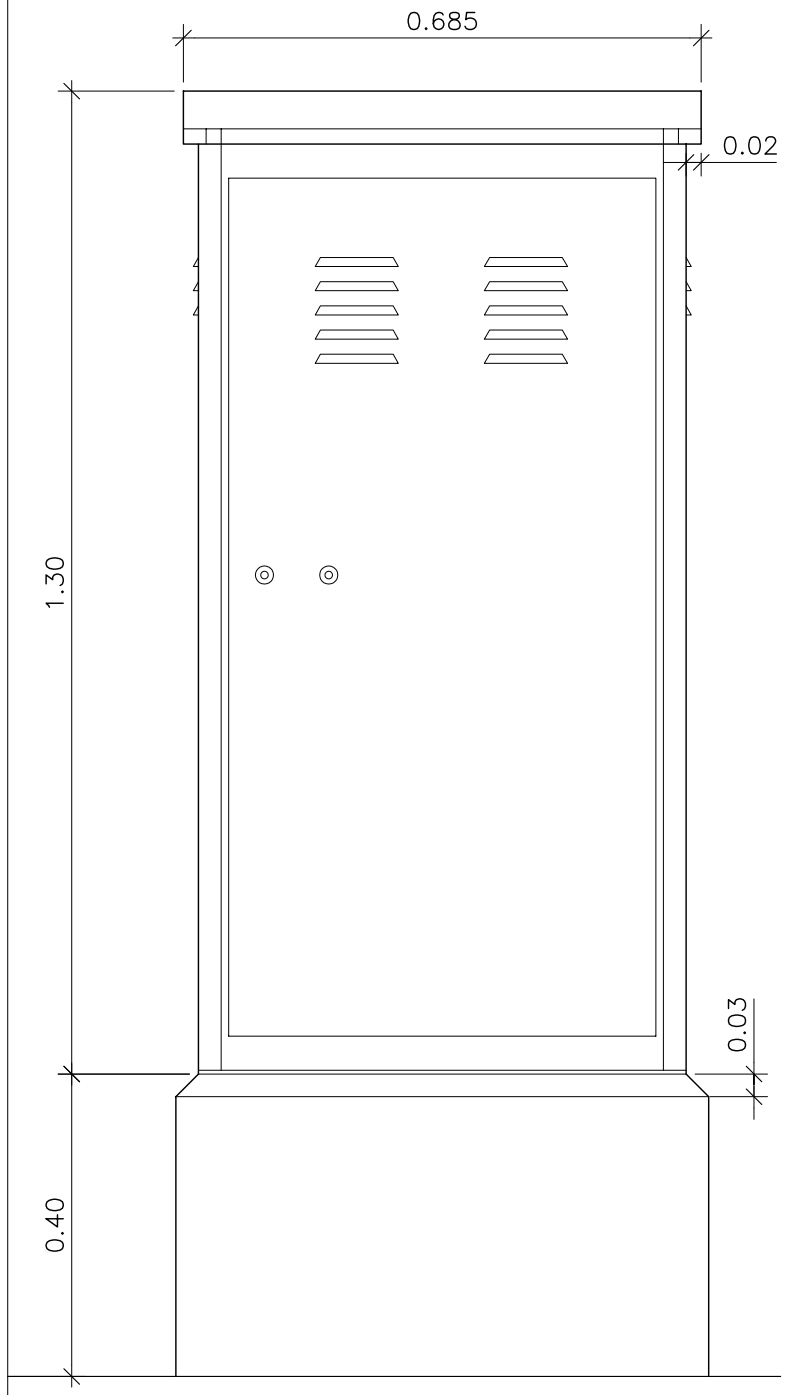

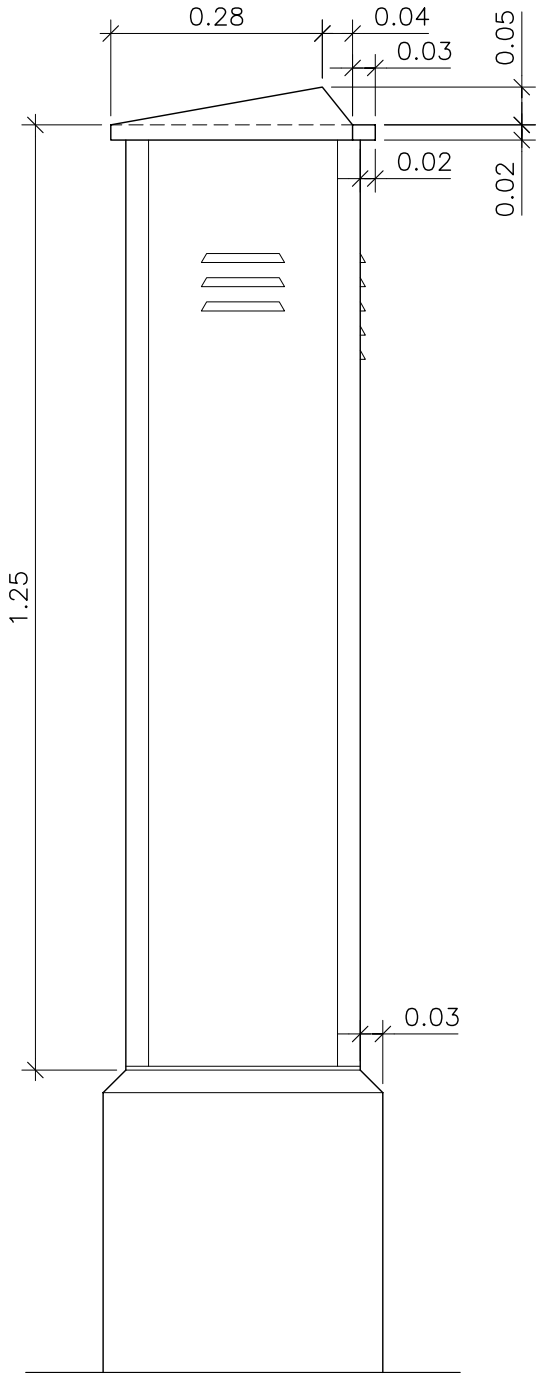

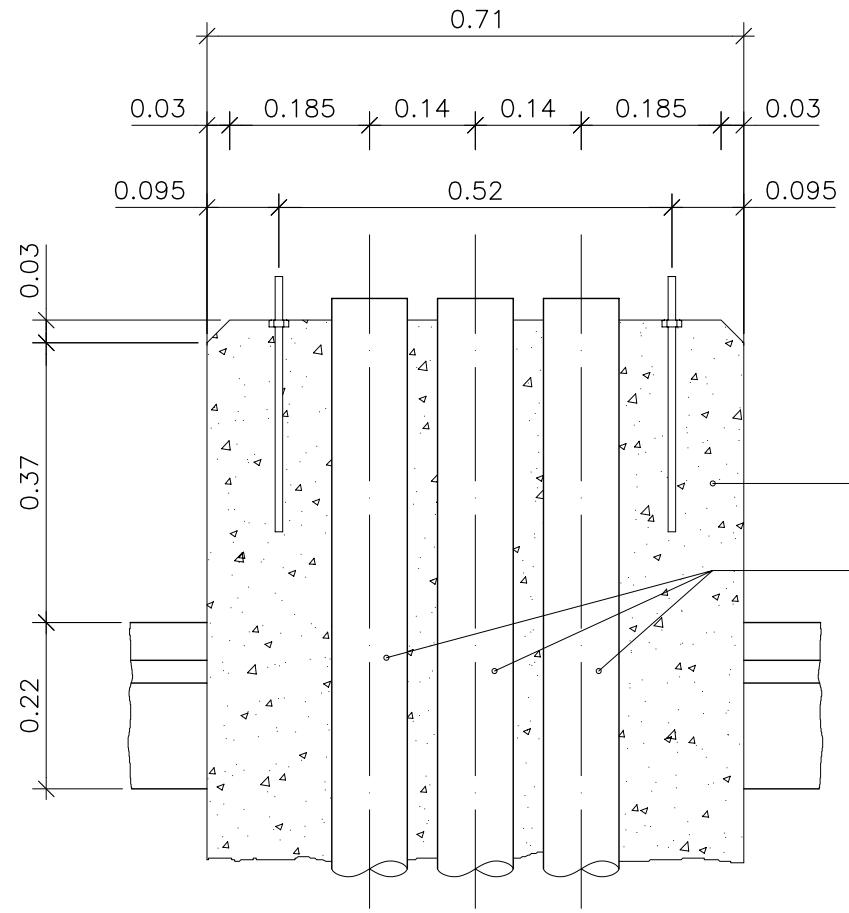

Seccion A–A

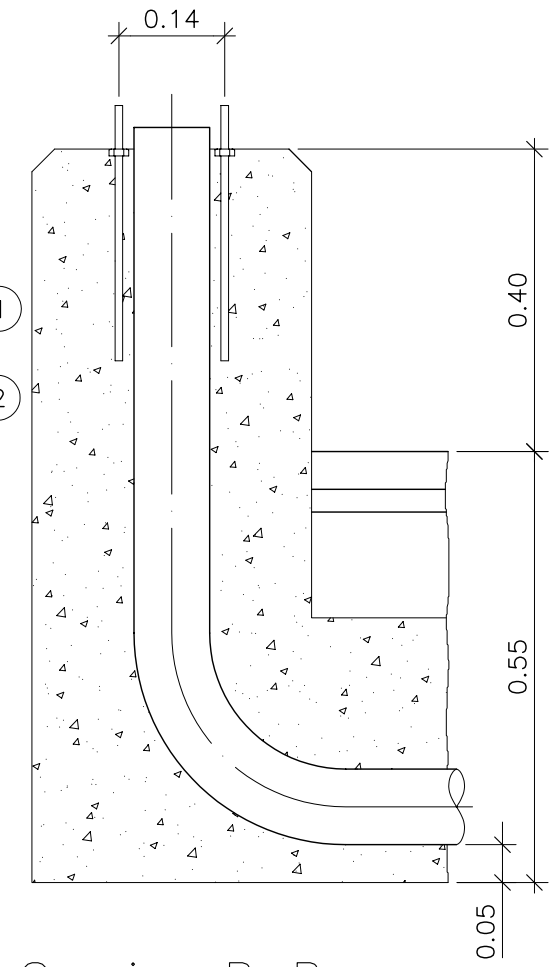

Seccion B–B

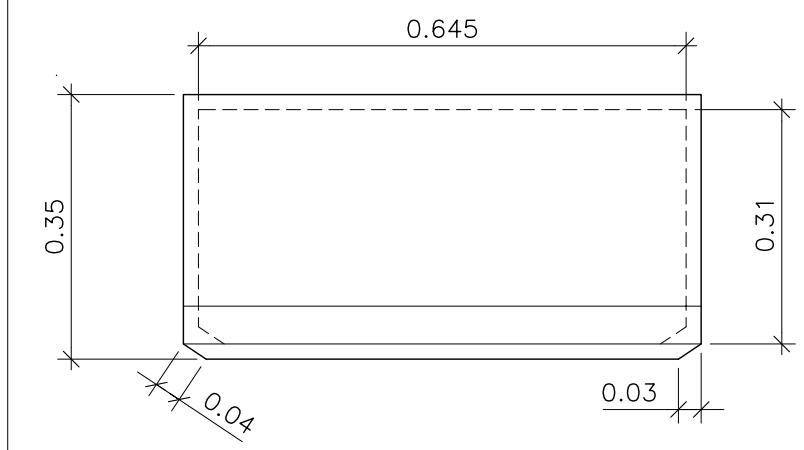

ARMARIO METALICO

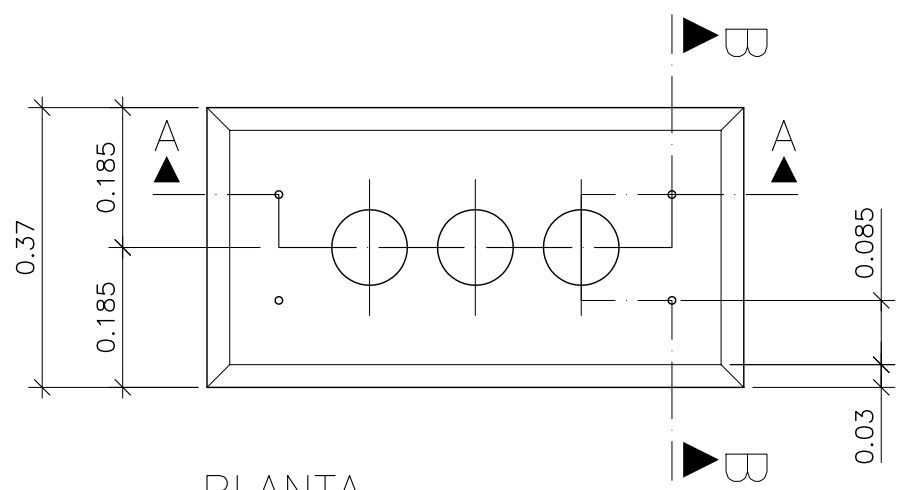

PLANTA

BASAMENTO

REF.	MATERIALES	NORMA
1	HORMIGON	Fck=150Kg/cm
2	TUBO DE PVC ø100	

PROYECTO DE URBANIZACIÓN DEL SECTOR APD/6
(CORNISA DE SAN AGUSTIN DE ALICANTE)

SECTOR AREA DE PLANEAMIENTO DIFERIDO Nº6, "CORNISA DE S. AGUSTIN", ALICANTE
AGRUPACIÓN DE INTERÉS URBANÍSTICO "CORNISA DE SAN AGUSTÍN"

ARMARIO REGULADOR

ROQUE CARLOS VALERO PARRA - ARQUITECTO
C/Pintor Lorenzo Casanova, Nº15 4ºC - 03003 ALICANTE
FON:965.142.778-965.130.621 - FAX:965.130.621 - MOVIL:626.493.223 - CORREO:estudioa@arquired.es

ESTUDIO A+I

DICIEMBRE 2007
308/99

87-SVH 12 DE 14

PLACA DE TOMA DE TIERRA

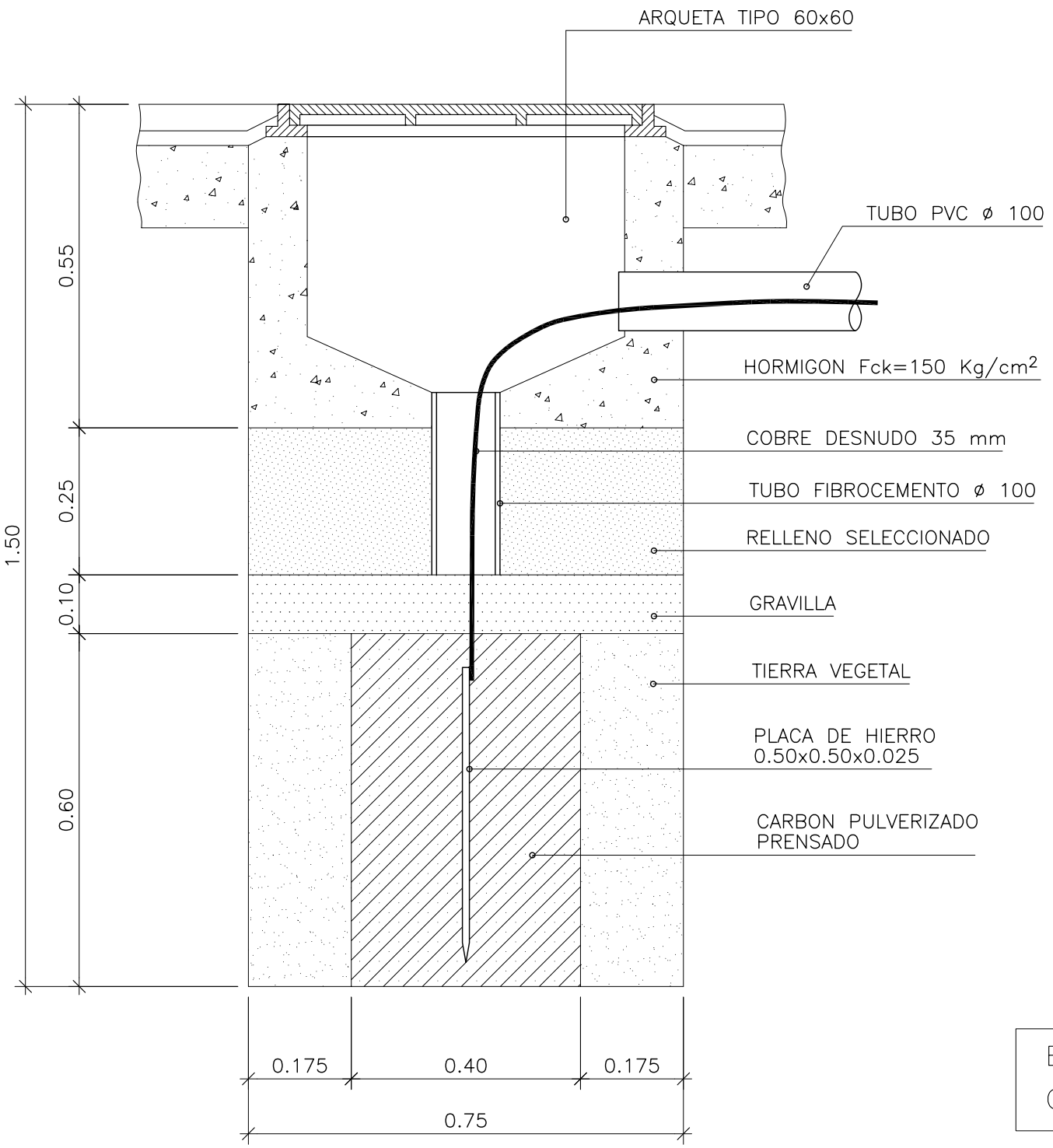

PICA DE TOMA DE TIERRA

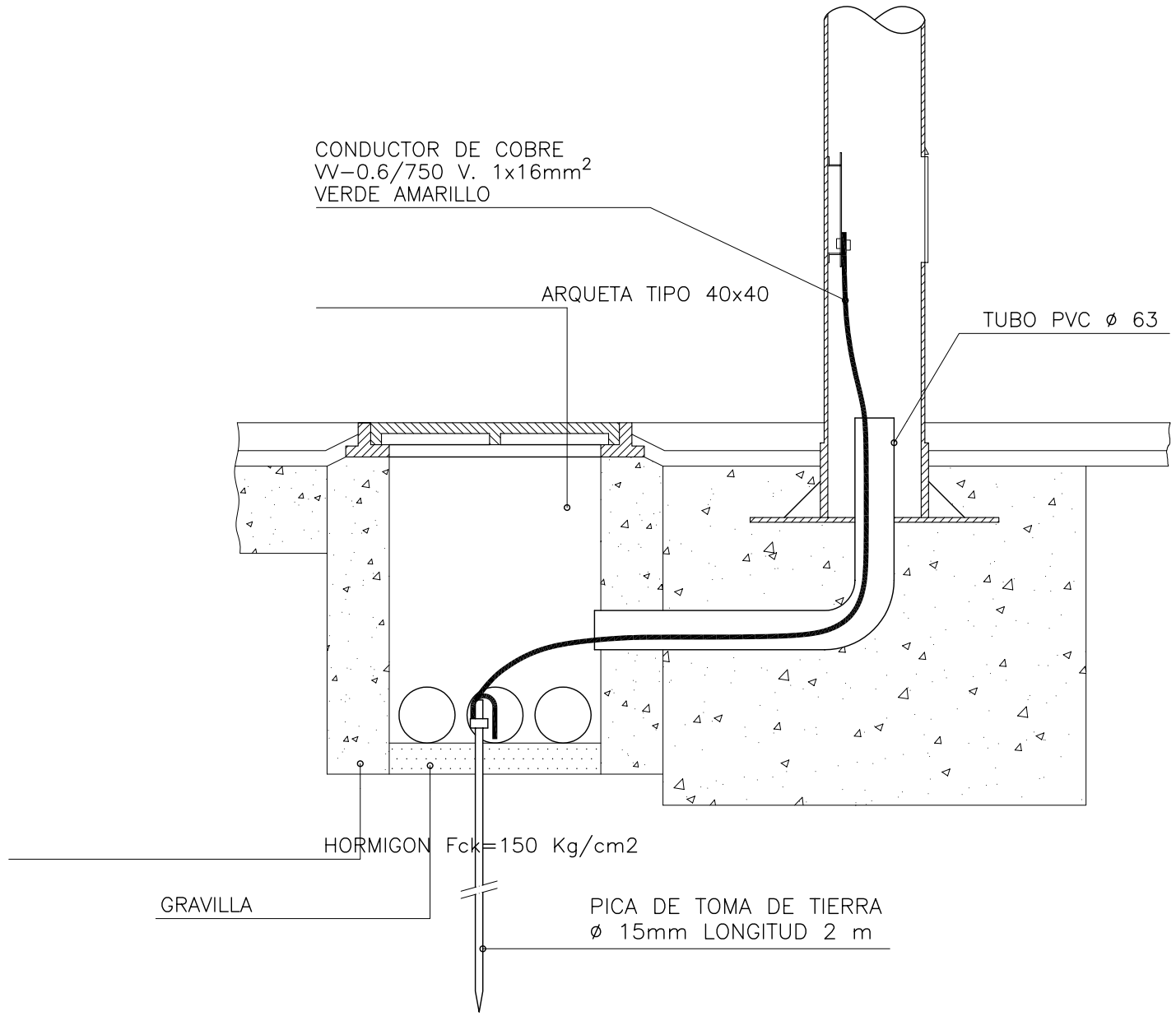

Esc.: 1:10
Cotas en m.

PROYECTO DE URBANIZACIÓN DEL SECTOR APD/6
(CORNISA DE SAN AGUSTIN DE ALICANTE)

SECTOR AREA DE PLANEAMIENTO DIFERIDO Nº6, "CORNISA DE S. AGUSTIN", ALICANTE
AGRUPACIÓN DE INTERÉS URBANÍSTICO "CORNISA DE SAN AGUSTÍN".

PUESTA A TIERRA

ROQUE CARLOS VALERO PARRA - ARQUITECTO
C/Pintor Lorenzo Casanova, Nº15 4ºC - 03003 ALICANTE
FON:965.142.778-965.130.621 - FAX:965.130.621 - MOVIL:626.493.223 - CORREO:estudioa@arquined.es

DICIEMBRE 2007
308/99

CANALIZACION EN ACERA

(SECCION TIPO) E:1/10
cotas en cm

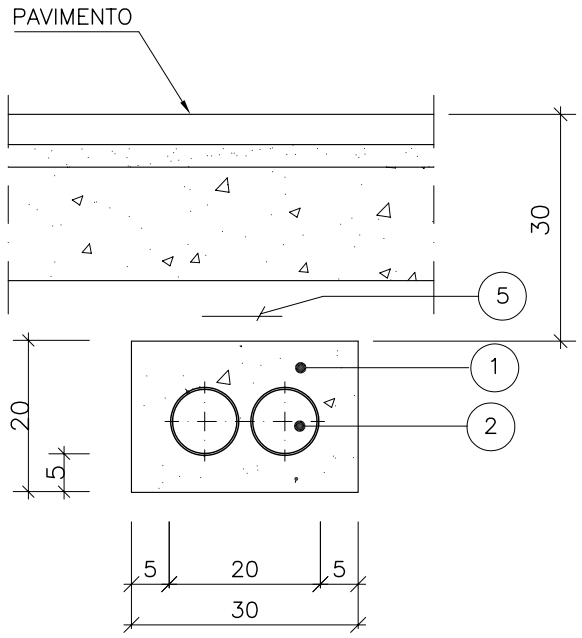

LA CIMENTACION DE BORDILLO Y LA CANALIZACION DE ALUMBRADO PUBLICO SE EJECUTARA SIMULTANEAMENTE CON ENCOFRADO A DOS CARAS

CANALIZACION EN CALZADA

(SECCION TIPO) E:1/10
cotas en cm

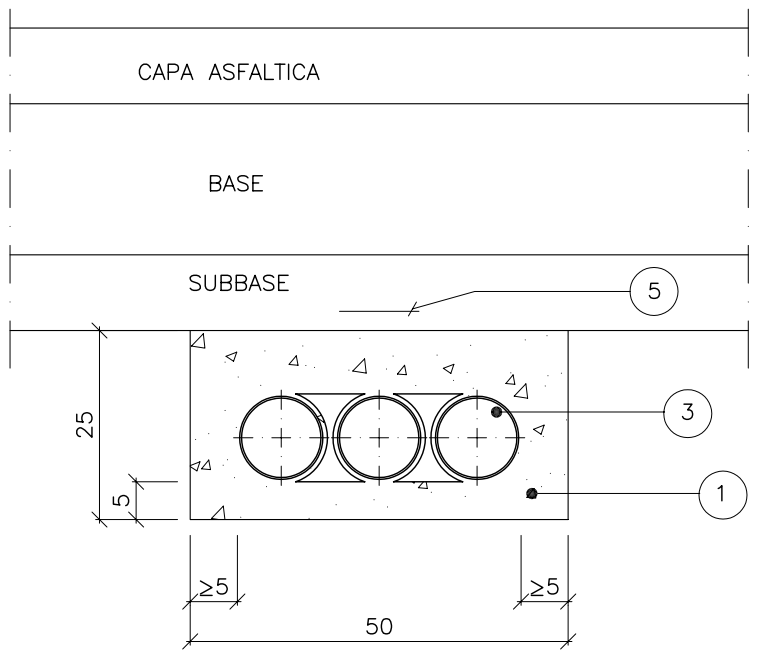

ARQUETA DE CRUCE

(SECCION TIPO) E:1/10
cotas en cm

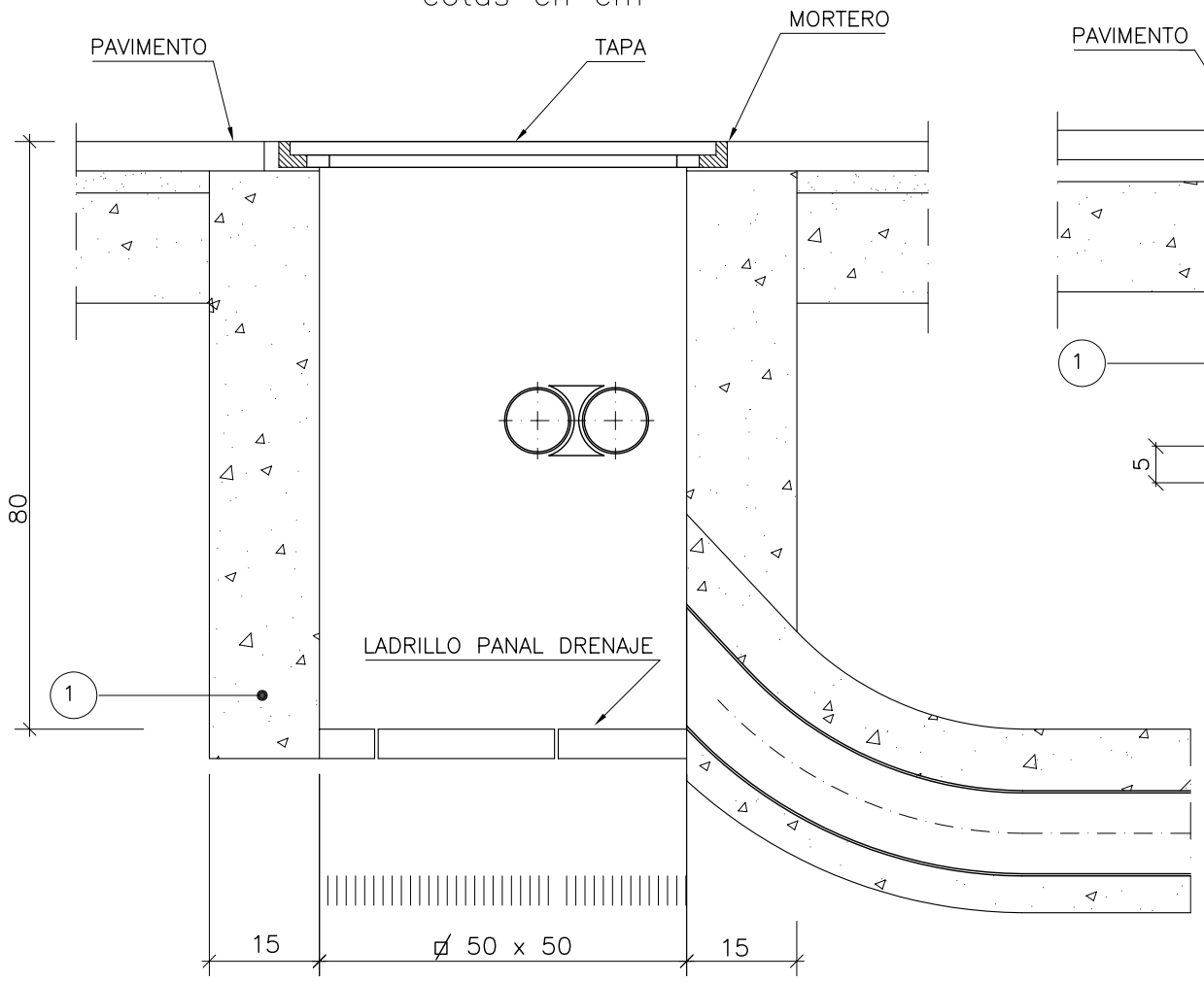

SECCION DE LA TAPA

SECCION DEL MARCO

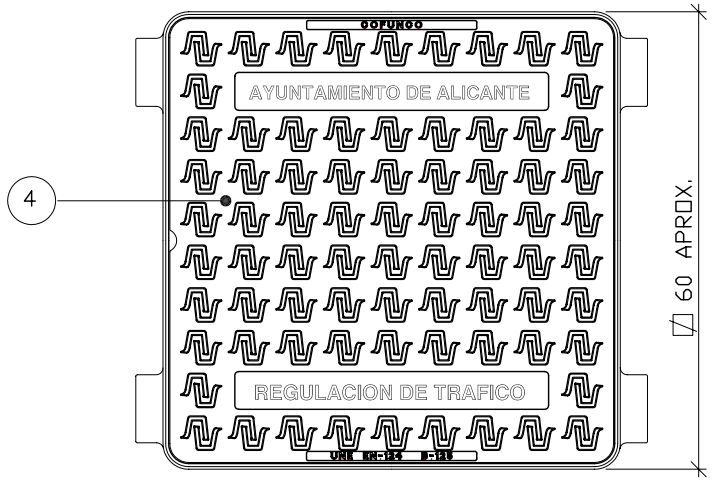

PLANTA DE TAPA Y MARCO

ARQUETA DE REGISTRO

(SECCION TIPO) E:1/10
cotas en cm

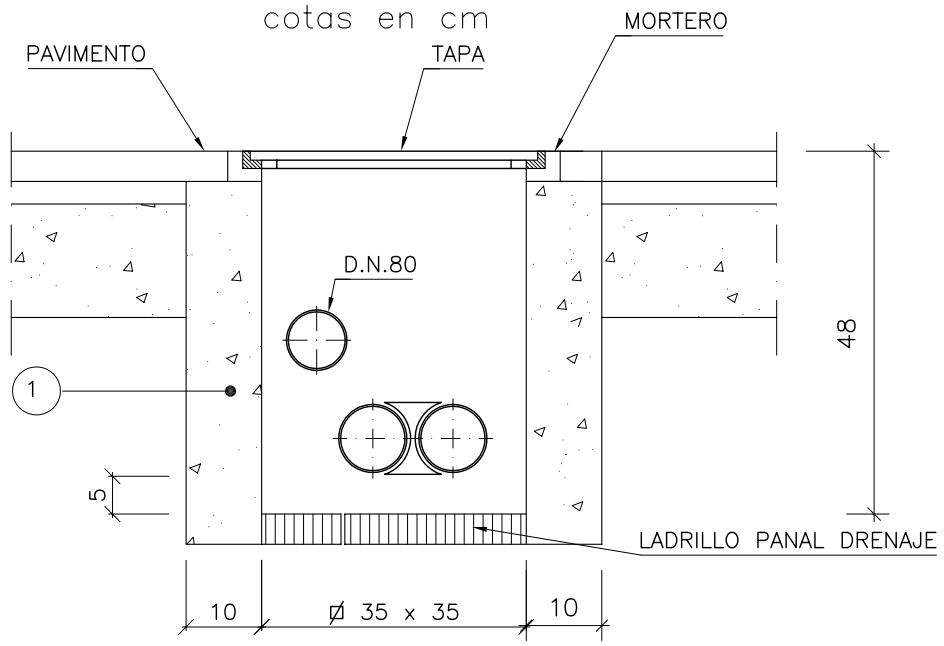

SECCION DE LA TAPA

SECCION DEL MARCO

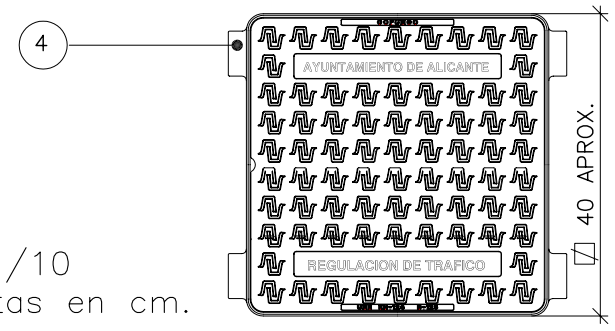

E:1/10
cotas en cm.

PLANTA DE TAPA Y MARCO

PROCESO CONSTRUCTIVO ESTANDAR

- EXCAVACION DEL TERRENO.
- ENCOFRADO, HORMIGONADO Y DESENCOFRADO.
- COLOCACION DE LADRILLO PANAL.
- COLOCACION DE MARCO Y TAPA.

REF.	MATERIALES	NORMA
1	HORMIGON HM-20/P/20/I	EHE
2	TUBO PE CORRUGADO DOBLE CAPA DN 90	EN-50086
3	TUBO PE CORRUGADO DOBLE CAPA DN 110	EN-50086
4	FUNDICION DE GRAFITO ESFEROIDAL	EN-124
5	CINTA DE SEÑALIZACION	

PROYECTO DE URBANIZACIÓN DEL SECTOR APD/6
(CORNISA DE SAN AGUSTIN DE ALICANTE)

SECTOR AREA DE PLANEAMIENTO DIFERIDO Nº6, "CORNISA DE S. AGUSTIN", ALICANTE
AGRUPACIÓN DE INTERÉS URBANÍSTICO "CORNISA DE SAN AGUSTÍN"

CANALIZACIONES

ROQUE CARLOS VALERO PARRA - ARQUITECTO
C/Pintor Lorenzo Casanova, Nº15 4ºC - 03003 ALICANTE
FON:965.142.778-965.130.621 - FAX:965.130.621 - MOVIL:626.493.223 - CORREO:estudioa@arquined.es

DICIEMBRE 2007
308/99